SOMMER

www.sommer.eu



Italia

Catalogo generale

Direttiva RAEE

Sommer Automazioni SRL è una società registrata ai sensi dei regolamenti RAEE n. IT18080000010627 e PILE n. IT18090P00004895.

Italia

Catalogo generale

Con la pubblicazione di questo catalogo, tutti gli altri cataloghi, i listini prezzi e gli accordi perdono di validità.

Si applicano le condizioni generali di contratto e di consegna. Queste condizioni sono disponibili in Internet all'indirizzo www.sommer.eu. Alla stessa pagina sono disponibili anche le condizioni di garanzia.

SOMMER Group

Il SOMMER Group è composto da SOMMER Antriebs- und Funktechnik GmbH, Triebenbacher Betriebsgesellschaft mbH, APERTO Torantriebe GmbH, Groke Türen GmbH, metaku Metall- und Kunststoffbau GmbH e DOCO International B.V. Siamo presenti in tutto il mondo con le nostre filiali e rappresentanze. In tutto il mondo oltre 800 dipendenti contribuiscono al successo e alla continua crescita del SOMMER Group.



Il vostro specialista in **automazioni e radiocomandi** – con tecnologie innovative e una gamma di prodotti di prima classe, instancabilmente perfezionati. SOMMER offre soluzioni per automazioni e radiocomandi per automatizzare tutto in garage, nel cancello, nel vialetto di accesso e nell'edificio e azionarlo a distanza. Più precisione, efficienza e comfort.



Il vostro esperto per **portoni d'ingresso in alluminio**. I portoni non potrebbero essere più belli, più robusti, più sicuri e più durevoli. Groke produce esclusivamente prodotti di altissima qualità che ispirano architetti, progettisti e costruttori.

Il vostro esperto per la produzione di **pannelli per portoni**. Oltre alla produzione di pannelli, in particolare pannelli in plastica, metaku ha anche un secondo marchio di portoni con un proprio design.

DOCO door solutions



Il vostro referente universale di **sistemi e componenti per cancelli** per applicazioni industriali e private. La sede principale di Sittard,nei Paesi Bassi, ospita la logistica, la produzione, l'amministrazione e lo sviluppo di software e sistemi.

APERTO®



Il professionista in **automazioni per cancelli nel fai da te**, da anni leader nella produzione di soluzioni radiocomandate e automatizzate che si sono affermate nel commercio specializzato del fai da te.

Triebenbacher



Triebenbacher è un'azienda tedesca che opera da più di ottant'anni nel settore **metalli per l'edilizia**. La gamma dei prodotti comprende: Tecnologia del vetro, acciaio inox, ferro battuto, cancelli e componenti, automazioni industriali, barriere, radiocomandi, biometria, Smart Home, porte, pensiline, cassette postali e cassette dei pacchi.

Spiegazione dei simboli



Il radiocomando bidirezionale consente una comunicazione attiva tra trasmettitore e ricevitore.



Il segnale radio insensibile ai disturbi garantisce una vasta portata e affidabilità.



Massima sicurezza dagli hacker grazie alla crittografia AES a 128 bit e Rollingcode.



Scatola insensibile agli urti, resistente e robusta contro le sollecitazioni meccaniche.



Risposta sensibile del radiocomando grazie al segnale di ritorno con vibrazione.



Basso consumo in standby.



Presa di collegamento per batteria a tampone. In caso di black-out alimenta l'automazione fino a un massimo di 12 ore.



Illuminazione integrata per un maggiore comfort.



Moderna luce a LED per efficienza, risparmio, lunga durata.



Le automazioni e i radioricevitori con questo simbolo sono supportati dall'interfaccia di servizio SOMlink S2.



I prodotti con lettore di impronte digitali biometrico consentono di accedere senza chiave.

Questo simbolo richiama l’attenzione su ulteriori informazioni e indicazioni utili.

Questo simbolo richiama l’attenzione su altre informazioni e indicazioni utili che richiedono una particolare attenzione.

Il sigillo di qualità BAS.T viene assegnato ai prodotti le cui caratteristiche superano i requisiti minimi di legge. Una commissione indipendente dell’associazione tedesca per le automazioni e i sistemi di controllo. Tore e.V. (BAS.T) verifica e monitora il rispetto dei requisiti di controllo ed esecuzione del sigillo BAS.T.

I prodotti con radiocomando SOMloq2 sono riconoscibili per la seguente identificazione.

I prodotti denominati «rapido» sono ottimizzati in termini di velocità.

Le automazioni a traino per porte da garage con il simbolo delle forze di chiusura sono state controllate e certificate sulla base della norma EN 12453 dall’istituto ift Rosenheim.

Oltre alla certificazione di conformità CE, la classificazione «Baumuster geprüft» rappresenta un’ulteriore certificazione volontaria che garantisce una maggiore sicurezza.

Indice

Automazioni a traino per porte da garage

Automazioni a confronto (SOMloq2 FM 868,95 MHz) 12
Automazioni a confronto (Somloq Rollingcode FM 868,8 MHz) 14
Aperto A 550 L/A 800 XL 16
SOMMER base+ 20
SOMMER pro+ 24
duo vision 28

Automazioni per garage sotterranei

Automazioni a confronto 34
SOMMER tiga+ 36

Automazioni per cancelli a battente

Automazioni a confronto 42
twist M/twist ML 44
twist 350 52
twist 350 rapido 56
twist XL 60

Automazioni per cancelli scorrevoli

Automazioni a confronto 66
STArter S2+ 68
RUNner+ 72
GIGAslide 76

Centralina per automazioni di serrande

RDC Vision+ 82

Barriere

Corpo barriera 88
ASB-Alu 90
ASB-Stahl 92
Sbarre 94

Radiocomandi

Vantaggi 98
SOMloq2 100
Trasmettitore FM 868,95/868,8 MHz 100
Radioricevitore FM 868,95 MHz 104
Radioricevitore HomeLink 107
Gestione dei trasmettitori 108
Somloq Rollingcode 110
Trasmettitore FM 434,42 MHz 110
Radioricevitore FM 434,42 MHz 112

Smart Home

SOMweb 116

Sistemi di accesso

ENTRAsys+ 120
ENTRAcode+ 126
ENTRApin+ 132

Accessori

Generali 136
- Accessori per sistemi 136
- Comandi esterni 140
- Fotocellule 144
- Coste di sicurezza 147
- Semafori / Lampeggianti 153
- Alimentazione di emergenza 156
- Dispositivo di programmazione 158
- Ausili per il montaggio 160
- Luce di cortesia 161

Automazioni a traino per porte da garage 161
- Pulsante 162
- Staffe speciali 163
- Sblocco di emergenza 167
- Contatti porta pedonale 169
- Serratura ausiliaria 170
- Accessori per guide 171
- Accessorio speciale 175

Automazioni per cancelli a battente 176
- Generali 176
- Staffe per twist M/ML 179
- Staffe per twist 350 184
- Staffe per twist XL 186

Automazioni per cancelli scorrevoli 190

Barriere 193

Sistemi di accesso 194



Automazioni a traino per porte da garage



Old item	New item
YITAP-S10606-00011	YS15083-00011
YITAP-S10607-00008	YS15086-00008
Y8700V046	YS15018-00030
Y8800V046	YS15021-00028
Y8500V046	YS15024-00030
YS10154-00018	YS15042-00009
YS10155-00007	YS15045-00006
YS10156-00007	YS15048-00004
Y3000V009	YS15000-00006
Y3010V017	YS15001-00009
Y3020V016	YS15002-00007
Y3000V009	YS15000-00006
Y3010V017	YS15001-00009
Y3020V016	YS15002-00007

Automazioni a traino per porte da garage

Automazioni a confronto (SOMloq2 FM 868,95 MHz) 12
Automazioni a confronto (Somloq Rollingcode FM 868,8 MHz) 14
Aperto A 550 L/A 800 XL 16
SOMMER base+ 20
SOMMER pro+ 24
duo vision 28

Dati tecnici e opzioni di collegamento sulla slitta motore A 550 L, A 800 XL, SOMMER base+ e SOMMER pro+

Unità automazione	A 550 L	A 800 XL	S 9060	S 9080	S 9110
Forza di trazione e di spinta max.	550 N	800 N	600 N	800 N	1.100 N
Larghezza/altezza max. porta sezionale	3.500 mm / 2.500 mm	6.000 mm / 2.500 mm	4.500 mm / 2.500 mm	6.000 mm / 2.500 mm	8.000 mm / 2.500 mm
Larghezza/altezza max. porta basculante	3.500 mm / 2.750 mm	6.000 mm / 2.750 mm	4.500 mm / 2.750 mm	6.000 mm / 2.750 mm	8.000 mm / 2.750 mm
Larghezza/altezza max. porta ribaltabile	3.500 mm / 2.050 mm	6.000 mm / 2.050 mm	4.500 mm / 2.050 mm	6.000 mm / 2.050 mm	8.000 mm / 2.050 mm
Larghezza/altezza max. porta ad ante battenti [1]	–	–	2.800 mm / 2.500 mm	2.800 mm / 2.750 mm	2.800 mm / 3.000 mm
Larghezza/altezza max. porta sezionale laterale/porta a scorrimento orizzontale [2]	2,500 mm (4,500 mm) / 2,300 mm	2,500 mm (5,750 mm) / 2,800 mm	2.500 mm (4.500 mm) / 2.500 mm	2.500 mm (5.750 mm) / 2.750 mm	2.500 mm (6.850 mm) / 3.000 mm
Corsa (standard)	2.750 mm	2.750 mm	2.750 mm	2.750 mm	2.750 mm
Corsa max. prolungata	4.900 mm 2× prolunghe (1.096 mm)	6.000 mm 3× prolunghe (1.096 mm)	4.900 mm 2× prolunghe (1.096 mm)	6.000 mm 3× prolunghe (1.096 mm)	7.100 mm 4× prolunghe (1.096 mm)
Peso porta max.	100 kg	140 kg	120 kg	160 kg	200 kg
Velocità max.	200 mm/s	180 mm/s	240 mm/s	210 mm/s	180 mm/s
Assorbimento di potenza (modalità risparmio energetico)	3 W	1 W	1 W	1 W	1 W
Durata accensione	ED 40 % S3	ED 40 % S3	ED 40 % S3	ED 40 % S3	ED 40 % S3
Numero di posizioni di memoria	20	20	40	40	40
Numero max. di posti auto consigliati	–	–	30	50	30
Slitta motore					
Luce LED dell'automazione	✓ (3 LEDs)		✓ (6 LEDs)		
Slot Lock	–		✓		
Slot Memo	–		✓ (Espansione delle posizioni della memoria del radiocomando fino a 450 comandi)		
Slot Senso	–		✓		
Slot Buzzer	✓		✓		
Slot Laser	–		✓		
Slot Motion	–		✓		
Presa per collegamento OSE/8k2	–		✓		
Presa per collegamento contatto porta pedonale	✓		✓		
Interfaccia seriale per modulo X3D Delta Dore o modulo radioricevitore HomeLink	✓		✓		
Uscita 12 V DC, 100 mA	–		✓		

1) Possibile solo con SOMMER pro+! Richiede apposito braccio biforcuto. 2) Porte sezionali laterali e porte a scorrimento orizzontale più grandi di 2.500 mm realizzabili con prolunghe.

Possibilità di collegamento della centralina a muro o soffitto

Tipo	A 550 L	A 800 XL	SOMMER base+	SOMMER pro+
Centralina a soffitto	✓	✓	✓	–
Centralina a muro	–	–	–	✓
Slot batteria a tampone	–	✓	✓	✓
Slot Keypad per tastiera a membrana pro+ / Conex	✓	✓	✓	✓
Slot Relay / Output OC	✓	✓	✓	✓
Slot Light per luce ausiliaria a LED Lumi+ / Lumi pro+	✓	✓	✓	✓
Presa per collegamento pulsante a impulsi	✓	✓	✓	✓
Presa per collegamento pulsante 2 (apertura parziale)	–	✓	✓	✓
Presa per collegamento pulsante (lato richiesta interno)	–	–	–	–
Presa per collegamento pulsante (lato richiesta esterno)	–	–	–	–
Presa per collegamento lampeggiante	✓ (24 V / max. 25 W)	✓ (24 V / max. 25 W)	✓ (24 V / max. 25 W)	✓ (24 V / max. 25 W)
Presa per collegamento fotocellula 2/4 fili; porta CHIUSA; 24 Vdc	✓	✓	✓	✓
Presa per collegamento fotocellula 4 fili; porta APERTA; 24 Vdc	–	–	–	–
Presa per collegamento OSE/8k2; porta CHIUSA	–	–	–	–
Presa per collegamento OSE/8k2; porta APERTA	–	–	–	–
Presa per collegamento semaforo rosso; interno/esterno; 24 V / 7 W	–	–	–	–
Presa per collegamento semaforo rosso/ verde; interno/esterno; 24 V / 7 W	–	–	–	–
Slot Memo tiga	–	–	–	–
Connessione relè multifunzione MUFU1	–	–	–	–
Connessione relè multifunzione MUFU2	–	–	–	–
Connessione Safety (ad es. arresto di emergenza)	–	–	–	–
Presa per collegamento allarme (contatto NA a potenziale zero di un sistema di allarme antincendio)	–	–	–	–
Connessione contatto timer (lato richiesta interno)	–	–	–	–
Connessione contatto timer (lato richiesta esterno)	–	–	–	–
Presa per collegamento anello ad induzione (contatto a potenziale zero di unità di controllo separata)	–	–	–	–
Uscita 24 Vdc, 100 mA	✓	✓	✓	✓
Uscita 24 Vdc, 300 mA	–	–	–	–

Automazioni a confronto (Somloq Rollingcode FM 868,8 MHz)

Tipo	
Forza di trazione e di spinta max.	
Larghezza/altezza max. porta sezionale con corsa di 2.600 mm con corsa di 3.000 mm con corsa di 3.400 mm	
Larghezza/altezza max. porta basculante con corsa di 2.600 mm con corsa di 3.000 mm con corsa di 3.400 mm	
Larghezza/altezza max. porta ribaltabile con corsa di 2.600 mm con corsa di 3.000 mm con corsa di 3.400 mm	
Larghezza/altezza max. porta ad ante battenti	
Larghezza/altezza max. porta sezionale laterale/porta a scorrimento orizzontale con corsa di 2.600 mm con corsa di 3.000 mm con corsa di 3.400 mm	
Corsa standard	
Corsa allungabile	
Velocità massima	
Assorbimento di potenza (standby)	
Durata accensione	
Sblocco di emergenza dall'interno, con sistema di chiusura di sicurezza (SVS)	
Protezione motore con microprocessore (controllo corrente e temperatura)	
Trasformatore a basso consumo di corrente	
Alimentazione	
Centralina motore ad innesto	
Protezione contro gli infortuni grazie alla misurazione elettronica della forza con DPS (Dynamisches Power System)	
Collegamento lampeggiante	
Uscita 24 V (regolata 0,1 A)	
Prelampeggio selezionabile	
Backjump selezionabile	
Corsa soft regolata a forma di rampa senza perdita di forze	
Connessione di sicurezza per contatto NC	
Funzione della connessione di sicurezza impostabile	
Connessione dispositivo di sicurezza per porta pedonale direttamente sulla slitta motore	
Connessione TorMinal	
Contacicli	
Regolazione della direzione di marcia definita (APERTO / CHIUSO)	
Apertura parziale della porta regolabile	
Indicatore stato cancello	
Numero di canali radio	
Numero di posizioni di memoria	
Numero di ingressi pulsante	
Numero di ingressi di sicurezza	
Collegamento fotocellula a 2 fili	
Chiusura automatica, regolabile	

■ solo in combinazione con TorMinal. ▲ senza presa per collegamento di sicurezza

	duo vision 650	duo vision 800	duo rapido 650+
	650 N	800 N	650 N
	5.000 mm / 2.350 mm 5.000 mm / 2.750 mm 5.000 mm / 3.150 mm	5.500 mm / 2.350 mm 5.500 mm / 2.750 mm 5.500 mm / 3.150 mm	5.000 mm / 2.350 mm 5.000 mm / 2.750 mm 5.000 mm / 3.150 mm
	5.000 mm / 2.600 mm 5.000 mm / 3.000 mm 5.000 mm / 3.400 mm	5.500 mm / 2.600 mm 5.500 mm / 3.000 mm 5.500 mm / 3.400 mm	– – –
	4.000 mm / 1.900 mm 4.000 mm / 2.300 mm 4.000 mm / 2.700 mm	4.500 mm / 1.900 mm 4.500 mm / 2.300 mm 4.500 mm / 2.700 mm	– – –
	2.800 mm / 2.800 mm	2.800 mm / 2.800 mm	–
	2.350 mm / 3.000 mm 2.750 mm / 3.000 mm 3.150 mm / 3.000 mm	2.350 mm / 3.000 mm 2.750 mm / 3.000 mm 3.150 mm / 3.000 mm	2.350 mm / 3.000 mm 2.750 mm / 3.000 mm 3.150 mm / 3.000 mm
	2.600 mm	2.600 mm	2.600 mm
	✓	✓	✓
	180 mm/s	130 mm/s	240 mm/s
	2 W	2 W	2 W
	ED 15 % S3	ED 15 % S3	ED 15 % S3
	✓	✓	✓
	✓	✓	✓
	✓	✓	✓
	230 Vac (50 Hz)	230 Vac (50 Hz)	230 Vac (50 Hz)
	✓	✓	✓
	✓	✓	✓
	✓	✓	✓
	✓	✓	✓
	✓	✓	✓
	✓	✓	✓
	✓	✓	✓
	✓	✓	✓
	✓	✓	✓
	✓	✓	✓
	✓	✓	✓
	■	■	■
	✓	✓	✓
	✓	✓	✓
	✓	✓	✓
	2	2	2
	112	112	112
	1/2 ▲	1/2 ▲	1/2 ▲
	1	1	1
	–	–	✓
	–	–	✓



APERTO®

A 550 L/A 800 XL

La nuova generazione di Aperto

Guida
› Il kit guida (dotazione di base) permette di aprire porte sezionali fino a un'altezza di 2.500 mm e porte basculanti fino a 2.750 mm
› Con prolunghe dei binari è possibile aprire cancelli ancora più alti.

Staffa di fissaggio a soffitto
› Flessibile e di facile installazione



Catena
› Catena di qualità, fissa (galvanizzata e nichelata)
› Esente da manutenzione e usura, pretensionamento a molla, elevata resistenza alla trazione

Ulteriori possibilità di collegamento direttamente sulla slitta motore
› Presa per collegamento per contatto porta pedonale

Possibilità di collegamento centralina a soffitto
› Pulsante a impulsi
› Lampeggiante 24 Vdc max. 25 Watt
› Fotocellula a 2 o 4 fili
› Slot luce ausiliaria (Lumi^{+})
› Slot relè ausiliario
› Slot batteria a tampone (A 800 XL)



Qualità

› Automazione universale per porte sezionali, a soffitto, basculanti, ribaltabili [1] e a scorrimento orizzontale/sezionale laterale
› Tecnologia LED integrata: illuminazione di lunga durata a basso consumo energetico
› Risparmio energetico: <3 Watt in standby (A 550 L)
<1 Watt in standby (A 800 XL)
› Made in Germany

Sicurezza

› Motore dall'elevata forza di autobloccaggio che si oppone attivamente all'apertura in qualsiasi punto in caso di tentativo di effrazione
› Possibilità di collegamento di una batteria a tampone per utilizzo in caso di interruzione di corrente (A 800 XL)
› Grazie allo sblocco di emergenza integrato la slitta motore può essere inserita e disinserita in qualsiasi posizione
› Radiocomando bidirezionale SOMloq2 sicuro grazie alla crittografia AES a 128 bit

MADE IN GERMANY

Flessibilità

› Numerosi accessori per estendere le funzionalità (ad es. luce ausiliaria a LED Lumi+, Relay, cicalino di allarme/avviso Buzzer, Accu (A 800 XL)
› Slitta motore estraibile senza dover smontare la guida
› La guida può essere allungata o accorciata con facilità

Intelligenza

› Autoapprendimento: curva della forza impostata autonomamente con adattamento continuo, ad es. per utilizzo in inverno e in estate
› Profili di velocità ottimizzati per un'apertura e una chiusura veloce e sicura
› Rispetto della normativa vigente
› Calibrazione automatica della corsa inserendo direttamente le forze di esercizio
› Tipi di porta impostabili mediante DIP switch
› Frenata attiva con porte scompensate
› Numerosi valori impostabili e leggibili attraverso SOMlink S2
› Avviamento dolce e arresto dolce per ridurre le sollecitazioni meccaniche
› Riconoscimento automatico delle posizioni finali con porta
› CHIUSA durante la programmazione, la pressione di chiusura può essere adattata alle specifiche costruttive del luogo di installazione

1) Richiede ferramenta speciale

Aperto A 550 L / A 800 XL

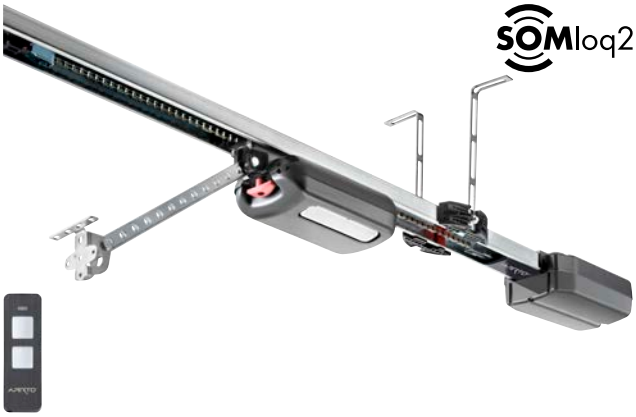

3 W standby

A 550 L

› Forza di trazione e di spinta 550 N
› Slitta motore con radioricevitore integrato (FM 868,95 MHz SOMloq2, 20 posizioni di memoria)
› Luce a LED sulla slitta motore
› Radiocomando a 2 canali già programmati Pearl Twin (# YS10019-00003)
› Guida in 3 parti, slitta motore,centralina a soffitto, staffa di fissaggio a soffitto, ritenzione, braccio di spinta, squadra di fissaggio e materiale di fissaggio

YS15083-00011

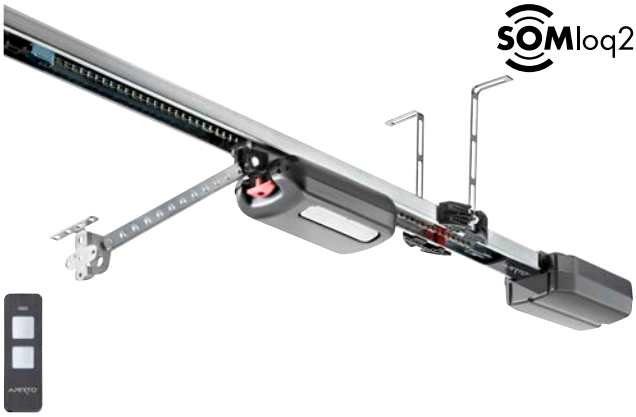

Accu Ready 1 W standby

A 800 XL

› Forza di trazione e di spinta 800 N
› Slitta motore con radioricevitore integrato (FM 868,95 MHz SOMloq2, 20 posizioni di memoria
› Luce a LED sulla slitta motore
› Radiocomando a 2 canali già programmati Pearl Twin (# YS10019-00003)
› Guida in 3 parti, slitta motore,centralina a soffitto, staffa di fissaggio a soffitto, ritenzione, braccio di spinta, squadra di fissaggio e materiale di fissaggio

YS15086-00008

Schema

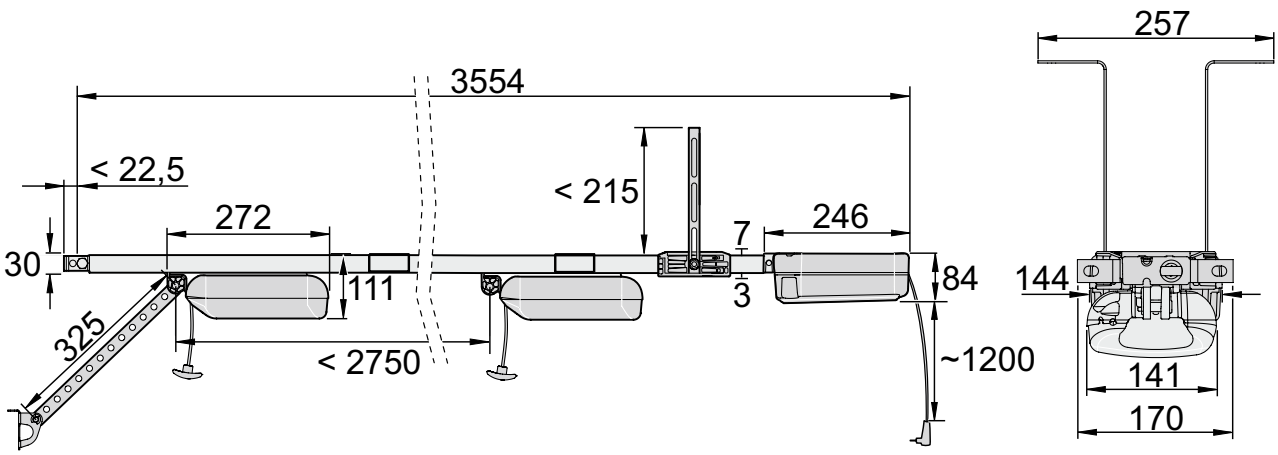

Tutte le misure sono in mm; con riserva di modifiche tecniche.

Dati tecnici

Tipo	A 550 L	A 800 XL
Forza di trazione e di spinta max.	550 N	800 N
Larghezza/altezza max. porta sezionale	3.500 mm / 2.500 mm	6.000 mm / 2.500 mm
Larghezza/altezza max. porta basculante	3.500 mm / 2.750 mm	6.000 mm / 2.750 mm
Larghezza/altezza max. porta ribaltabile	3.500 mm / 2.050 mm	6.000 mm / 2.050 mm
Larghezza/altezza max. porta sezionale laterale/porta a scorrimento orizzontale	2.500 mm (4.500 mm) / 2.300 mm	2.500 mm (5.750 mm) / 2.800 mm
Corsa (standard)	2.750 mm	2.750 mm
Corsa max. prolungata	4.900 mm 2× prolunghe (1.096 mm)	6.000 mm 3× prolunghe (1.096 mm)
Peso porta max.	100 kg	140 kg
Velocità max.	200 mm/s	180 mm/s
Assorbimento di potenza (modalità risparmio energetico)	3 W	1 W
Durata accensione	ED 40 % S3	ED 40 % S3
Numero di posizioni di memoria	20	20



SOMMER base+

L'automazione a traino per porte da garage intelligente

Equipaggiata con la più avanzata tecnologia di controllo per porte da garage, l'automazione a traino per porte da garage SOMMER base+ include diversi profili di velocità già ottimizzati e la possibilità di impostare con precisione le forze di esercizio. L'automazione a traino per porte da garage si adatta continuamente e in modo interamente automatico alla corsa del cancello.

Guida
› Il kit guida (dotazione di base) permette di aprire porte sezionali fino a un'altezza di 2.500 mm e porte basculanti fino a 2.750 mm
› Con prolunghe dei binari è possibile aprire cancelli ancora più alti.

Staffa di fissaggio a soffitto
› Flessibile e di facile installazione



Catena
› Catena di qualità, fissa (galvanizzata e nichelata)
› Esente da manutenzione e usura, pretensionamento a molla, elevata resistenza alla trazione

Ulteriori possibilità di collegamento direttamente sulla slitta motore
› Presa per collegamento per contatto porta pedonale
› Presa per collegamento per costa di sicurezza OSE o 8k2

Possibilità di collegamento centralina a soffitto
› Pulsante a impulsi
› Lampeggiante 24 Vdc max. 25 Watt
› Fotocellula a 2 o 4 fili
› Slot luce ausiliaria (Lumi+)
› Slot relè ausiliario
› Slot batteria a tampone



Qualità

› Automazione universale per porte sezionali, a soffitto, basculanti, ribaltabili [1] e a scorrimento orizzontale/ sezionale laterale
› Tecnologia LED integrata: illuminazione di lunga durata a basso consumo energetico
› Risparmio energetico: <1 Watt in standby
› Made in Germany

Sicurezza

› Motore dall'elevata forza di autobloccaggio che si oppone attivamente all'apertura in qualsiasi punto in caso di tentativo di effrazione
› Possibilità di collegamento di una batteria a tampone per utilizzo in caso di interruzione di corrente
› Magnete di blocco opzionale Lock per una maggiore protezione antieffrazione. Chiude in ogni posizione, anche con funzione ventilazione, apertura parziale e finecorsa porta APERTA
› Grazie allo sblocco di emergenza integrato la slitta motore può essere inserita e disinserita in qualsiasi posizione
› Radiocomando bidirezionale SOMloq2 sicuro grazie alla crittografia AES a 128 bit

MADE IN GERMANY

Flessibilità

› Numerosi accessori per estendere le funzionalità (ad es. espansione di memoria Memo, sensore di umidità Senso, magnete di blocco Lock, luce ausiliaria a LED Lumi+)
› Slitta motore estraibile senza dover smontare la guida
› La guida può essere allungata o accorciata con facilità

Intelligenza

› Autoapprendimento: curva della forza impostata autonomamente con adattamento continuo, ad es. per utilizzo in inverno e in estate
› Profili di velocità ottimizzati per un'apertura e una chiusura veloce e sicura
› Rispetto della normativa vigente
› Calibrazione automatica della corsa inserendo direttamente le forze di esercizio
› Tipi di porta impostabili mediante DIP switch
› Frenata attiva con porte scompensate
› Numerosi valori impostabili e leggibili attraverso SOMlink S2
› Avviamento dolce e arresto dolce per ridurre le sollecitazioni meccaniche
› Riconoscimento automatico delle posizioni finali con porta CHIUSA durante la programmazione, la pressione di chiusura può essere adattata alle specifiche costruttive del luogo di installazione
› Interfaccia seriale per modulo X3D Delta Dore o modulo radioricevitore HomeLink



La struttura modulare del sistema consente di ampliare l'automazione a traino per porte da garage con numerosi accessori. Tutti gli accessori possono essere installati facilmente, in quanto gli slot sono contrassegnati da colori e da etichette chiare.

1) Richiede ferramenta speciale

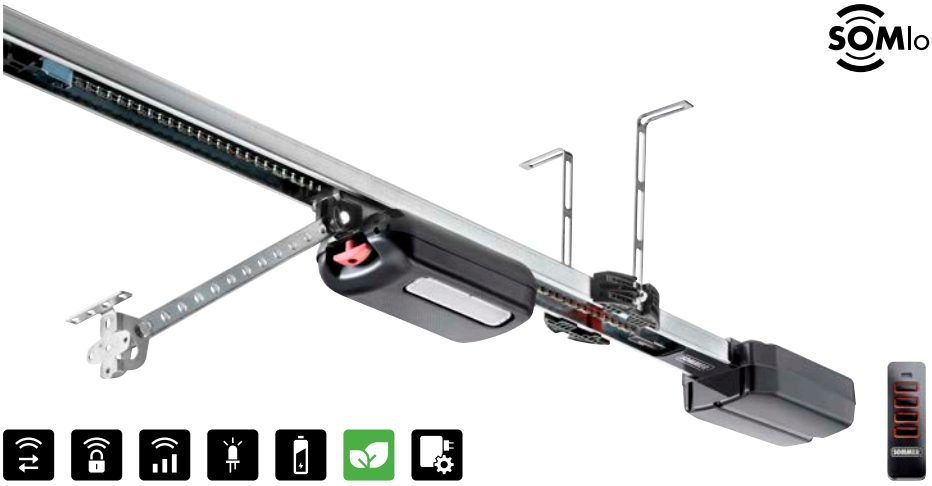

SOMMER base+
› Slitta motore con radioricevitore integrato (FM 868,95 MHz SOMloq2, 40 posizioni di memoria)
› Luce a LED sulla slitta motore
› Radiocomando a 4 canali già programmati Pearl (# Y4018V000)
› Guida in 3 parti, slitta motore, centralina a soffitto, staffa di fissaggio a soffitto, ritenzione, braccio di spinta, squadra di fissaggio e materiale di fissaggio

S 9060 base+
› Forza di trazione e di spinta 600 N

YS15018-00030

S 9080 base+
› Forza di trazione e di spinta 800 N

YS15021-00028

S 9110 base+
› Forza di trazione e di spinta 1.100 N

YS15024-00030

Schema

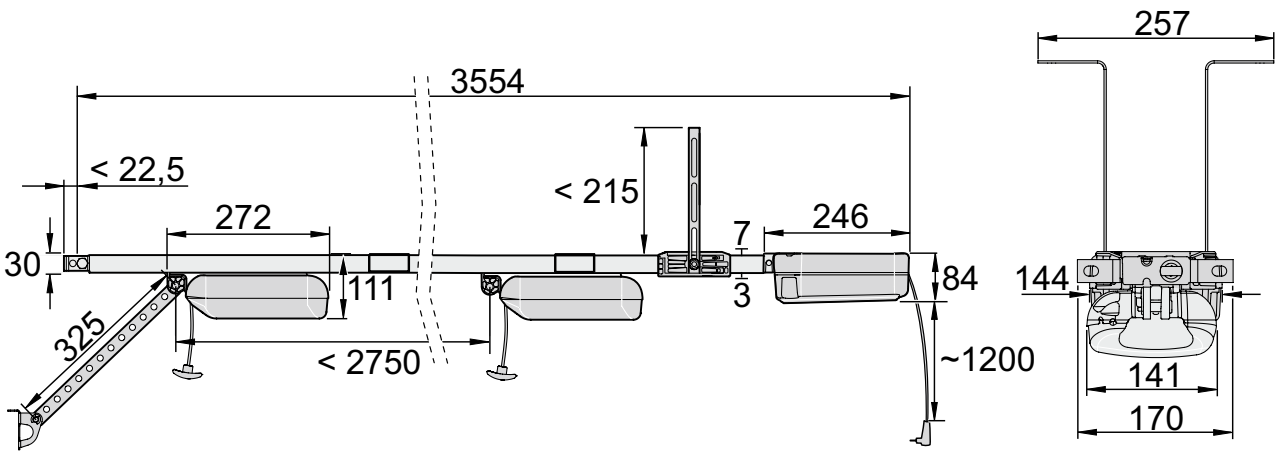

Tutte le misure sono in mm; con riserva di modifiche tecniche.

Dati tecnici

Tipo	S 9060 base+	S 9080 base+	S 9110 base+
Forza di trazione e di spinta max.	600 N	800 N	1.100 N
Larghezza/altezza max. porta sezionale	4.500 mm / 2.500 mm	6.000 mm / 2.500 mm	8.000 mm / 2.500 mm
Larghezza/altezza max. porta basculante	4.500 mm / 2.750 mm	6.000 mm / 2.750 mm	8.000 mm / 2.750 mm
Larghezza/altezza max. porta ribaltabile	4.500 mm / 2.050 mm	6.000 mm / 2.050 mm	8.000 mm / 2.050 mm
Larghezza/altezza max. porta sezionale laterale/porta a scorrimento orizzontale	2.500 mm (4.500 mm) / 2.500 mm	2.500 mm (5.750 mm) / 2.750 mm	2.500 mm (6.850 mm) / 3.000 mm
Corsa (standard)	2.750 mm	2.750 mm	2.750 mm
Corsa max. prolungata	4.900 mm 2× prolunghe (1.096 mm)	6.000 mm 3× prolunghe (1.096 mm)	7.100 mm 4× prolunghe (1.096 mm)
Peso porta max.	120 kg	160 kg	200 kg
Velocità max.	240 mm/s	210 mm/s	180 mm/s
Assorbimento di potenza (modalità risparmio energetico)	1 W	1 W	1 W
Durata accensione	ED 40 % S3	ED 40 % S3	ED 40 % S3
Numero di posizioni di memoria	40	40	40
Numero max. di posti auto consigliati	30	50	30

Accessori compatibili



Lock
Magnete di blocco

Y1651V000

Pagina 136



Senso
Sensore di umidità

Y10371

Pagina 136



Memo
Espansione di memoria

Y10373

Pagina 136



Cicalino
Cicalino di allarme/avviso

Y7043V000

Pagina 137



Laser
Laser segnalatore di parcheggio

Y10378

Pagina 137



Motion
Rilevatore di movimento

YS10343-00001

Pagina 137



Lumi+
Luce ausiliaria a LED

Y7041V000

Pagina 138



SOMweb
Soluzione Smart Home

YS11342-00001

Pagina 117



SOMMER pro+

Automazione a traino per porte da garage intelligente con centralina dedicata

L'automazione a traino per porte da garage SOMMER pro+ combina la nostra avanzata centralina per il controllo di porte garage con la flessibilità di una centralina dedicata. La centralina può essere installata separatamente in tre diverse varianti, in modo da poter sfruttare prese esistenti. Il pulsante integrato nell'alloggiamento della centralina offre un ulteriore comfort nel garage.



Guida
› Il kit guida (dotazione di base) permette di aprire porte sezionali fino a un'altezza di 2.500 mm e porte basculanti fino a 2.750 mm
› Con prolunghe dei binari è possibile aprire cancelli ancora più alti.

Staffa di fissaggio a soffitto
› Flessibile e di facile installazione

Catena
› Catena di qualità, fissa (galvanizzata e nichelata)
› Esente da manutenzione e usura, pretensionamento a molla, elevata resistenza alla trazione

Slitta motore
› Limitazione delle forze di chiusura certificata come da norma EN 12453 grazie al monitoraggio elettronico del motore (certificazione eseguita dall'istituto ift Rosenheim)

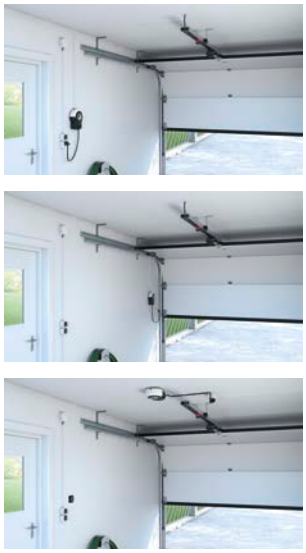

La centralina può essere montata dietro, davanti o sul soffitto.



Qualità

› Automazione universale per porte sezionali, porte a soffitto, porte basculanti, porte ribaltabili [1], porte ad ante battenti [1] e porte a scorrimento orizzontale/sezionale laterale
› Tecnologia LED integrata: illuminazione di lunga durata a basso consumo energetico
› Risparmio energetico: <1 Watt in standby
› Made in Germany

Versatilità

› Numerosi accessori per estendere le funzionalità (ad es. espansione di memoria Memo, sensore di umidità Senso, magnete di blocco Lock, luce ausiliaria a LED Lumi pro+)
› 2 pulsanti integrati nell'alloggiamento della centralina per comandare il cancello e per la funzione di illuminazione/l'apertura parziale oppure «apertura definita» e «chiusura definita»
› Ulteriori possibilità di collegamento con innesto diretto sulla slitta motore (contatto per porta pedonale o costa di sicurezza OSE o 8k2)
› alimentazione universale sulle guide (variabile dalla parte anteriore o posteriore)
› Slitta motore estraibile senza dover smontare la guida
› Cavi corti in caso di montaggio a muro per gli accessori esterni (fotocellula/lampeggiante/pulsante esterno ...)

Flessibilità

› Alloggiamento della centralina separato installabile sul soffitto o a muro. In questo modo, è possibile sfruttare al meglio la presa esistente nel garage per l'alimentazione.
› Con montaggio a muro dell'alloggiamento della centralina i pulsanti interni sono comodi perché vicino alla porta di uscita
› L'alloggiamento della centralina installabile separatamente rende superflua l'installazione di una seconda presa di corrente

Sicurezza

› Motore dall'elevata forza di autobloccaggio che si oppone attivamente all'apertura in qualsiasi punto in caso di tentativo di effrazione
› Possibilità di collegamento di una batteria a tampone per utilizzo in caso di interruzione di corrente
› Magnete di blocco opzionale Lock per una maggiore protezione antieffrazione. Chiude in ogni posizione, anche con funzione ventilazione, apertura parziale e finecorsa porta APERTA
› Grazie allo sblocco di emergenza integrato la slitta motore può essere inserita e disinserita in qualsiasi posizione
› Radiocomando bidirezionale SOMloq2 sicuro grazie alla crittografia AES a 128 bit

Intelligenza

› Autoapprendimento: curva della forza impostata autonomamente con adattamento continuo, ad es. per utilizzo in inverno e in estate
› Profili di velocità ottimizzati per un'apertura e una chiusura veloce e sicura
› Rispetto della normativa vigente
› Calibrazione automatica della corsa inserendo direttamente le forze di esercizio
› Tipi di porta impostabili mediante DIP switch
› Frenata attiva con porte scompensate
› Numerosi valori impostabili e leggibili attraverso SOMlink S2
› Avviamento dolce e arresto dolce per ridurre le sollecitazioni meccaniche
› Riconoscimento automatico delle posizioni finali con porta CHIUSA durante la programmazione, la pressione di chiusura può essere adattata alle specifiche costruttive del luogo di installazione
› Interfaccia seriale per modulo X3D Delta Dore o modulo radioricevitore HomeLink

MADE IN GERMANY

1) Richiede ferramenta speciale





Accu Ready 1 W Standby

SOMMER pro+
› Slitta motore con radioricevitore integrato (FM 868,95 MHz SOMloq2, 40 posizioni di memoria)
› Alloggiamento della centralina con due pulsanti interni integrati
› Luce a LED sulla slitta motore
› Radiocomando a 4 canali già programmati Pearl (# Y4018V000)
› Guida in 3 parti, slitta motore, alloggiamento della centralina, staffa di fissaggio a soffitto, ritenzione, braccio di spinta, squadra di fissaggio e materiale di fissaggio

S 9060 pro+
› Forza di trazione e di spinta 600 N

YS15042-00009

S 9080 pro+
› Forza di trazione e di spinta 800 N

YS15045-00006

S 9110 pro+
› Forza di trazione e di spinta 1.100 N

YS15048-00004

Schema

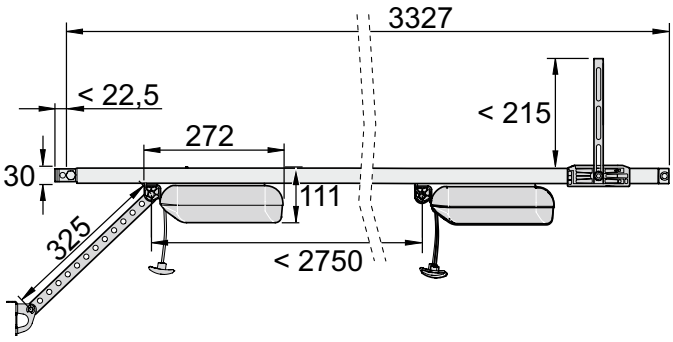

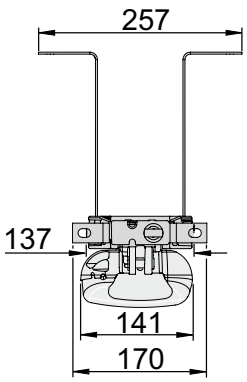

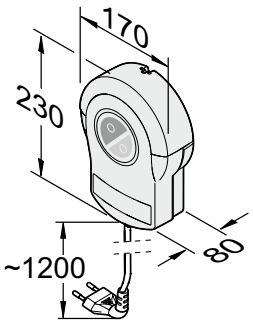

Tutte le misure sono in mm; con riserva di modifiche tecniche.

Dati tecnici

Tipo	S 9060 pro+	S 9080 pro+	S 9110 pro+
Forza di trazione e di spinta max.	600 N	800 N	1.100 N
Larghezza/altezza max. porta sezionale	4.500 mm / 2.500 mm	6.000 mm / 2.500 mm	8.000 mm / 2.500 mm
Larghezza/altezza max. porta basculante	4.500 mm / 2.750 mm	6.000 mm / 2.750 mm	8.000 mm / 2.750 mm
Larghezza/altezza max. porta ribaltabile	4.500 mm / 2.050 mm	6.000 mm / 2.050 mm	8.000 mm / 2.050 mm
Larghezza/altezza max. porta ad ante battenti	2.800 mm / 2.500 mm	2.800 mm / 2.750 mm	2.800 mm / 3.000 mm
Larghezza/altezza max. porta sezionale laterale/porta a scorrimento orizzontale	2.500 mm (4.500 mm) / 2.500 mm	2.500 mm (5.750 mm) / 2.750 mm	2.500 mm (6.850 mm) / 3.000 mm
Corsa (standard)	2.750 mm	2.750 mm	2.750 mm
Corsa max. prolungata	4.900 mm 2× prolunghe (1.096 mm)	6.000 mm 3× prolunghe (1.096 mm)	7.100 mm 4× prolunghe (1.096 mm)
Peso porta max.	120 kg	160 kg	200 kg
Velocità max.	240 mm/s	210 mm/s	180 mm/s
Assorbimento di potenza (modalità risparmio energetico)	1 W	1 W	1 W
Durata accensione	ED 40 % S3	ED 40 % S3	ED 40 % S3
Numero di posizioni di memoria	40	40	40
Numero max. di posti auto consigliati	30	50	30

Accessori compatibili



Lock
Magnete di blocco

Y1651V000

Pagina 136



Senso
Sensore di umidità

Y10371

Pagina 136



Memo
Espansione di memoria

Y10373

Pagina 136



Cicalino
Cicalino di allarme/avviso

Y7043V000

Pagina 137



Laser
Laser segnalatore di parcheggio

Y10378

Pagina 137



Motion
Rilevatore di movimento

YS10343-00001

Pagina 137



Lumi pro+
Luce ausiliaria a LED

YS10205-00001

Pagina 138



SOMweb
Soluzione Smart Home

YS11342-00001

Pagina 117



duo vision

Il modello classico con alloggiamento separato per la centralina

Massima flessibilità

Grazie all'alloggiamento separato della centralina per un montaggio flessibile a soffitto o a muro.

Impiego ottimale della forza grazie a corsa soft

L'impiego ottimale della forza garantisce una corsa soft a forma di rampa. In questo modo si prevengono inutili perdite di forza.

Sblocco di emergenza in caso di blackout

Lo sblocco di emergenza può essere utilizzato per aprire o chiudere manualmente la porta in caso di blackout.

Non richiede ulteriori connessioni

Grazie alla presenza di tutti i necessari connettori per fotocellula, pulsante, lampeggiatore e TorMinal, non sono richieste ulteriori schede di controllo.

Alimentazione ottimale

Non importa dove si trovano le prese di corrente nel garage: la flessibilità del sistema duo vision permette di montare la centralina dove è più comodo.

Protezione contro gli infortuni grazie alla misurazione della forza a regolazione elettronica

L'automazione impara autonomamente e grazie al DPS (Dynamic Power System) si muove nel modo più economico possibile. Si adatta alla situazione ambientale e si muove sempre con la stessa velocità. Per l'automazione gli ostacoli significano dover utilizzare una forza maggiore. In questo caso, l'automazione si arresta o effettua un'inversione del movimento. In questo modo si prevengono lesioni a persone e danni agli oggetti.

MADE IN GERMANY

Automazione

› Apertura e chiusura veloce e silenziosa
› La tecnologia rispettosa del motore grazie alla formula a trascinamento garantisce un'elevata vita utile e bassa usura
› La catena è fissa in modo da evitare perdite di attrito e di potenza che si verificherebbero su una catena in rotazione
› Il motore autobloccante è un'efficace protezione contro le intrusioni o l'ingresso di estranei

Guida

› L'alimentazione di corrente può avvenire su entrambe le estremità della guida, risparmiando così tempo e costi per la posa dei cavi durante il montaggio
› 5 m di cavo di collegamento inclusi
› Ideale per installazione a posteriori
› Corsa da 2.600 mm, 3.000 mm e 3.400 mm

Centralina motore separata

› Radioricevitore integrato (FM 868,8 MHz) con 112 postazioni di memoria
› Pulsante interno già integrato; non richiede un pulsante separato
› Illuminazione integrata
› Semplice allacciamento elettrico, è possibile utilizzare le prese già presenti
› Riconoscimento automatico degli ostacoli con inversione di direzione in presenza di ostacoli; assicura una protezione ottimale di persone e oggetti
› Il Dynamic Power System (DPS) rileva in modo completamente automatico la potenza necessaria, la adatta costantemente alle condizioni esterne e garantisce la massima sicurezza contro il rischio di schiacciamento
› Backjump per ridurre la sollecitazione sulla meccanica della porta e dell'automazione
› Corsa soft regolata

Massima sicurezza

› Riconoscimento automatico degli ostacoli
› Protezione antintrusione grazie a motore autobloccante
› SVS – Sistema di chiusura di sicurezza (lo sblocco di emergenza può essere inserito e disinserito con il cancello in qualsiasi posizione, aumentando il livello di sicurezza, ad es. in caso di blackout)









Esempi di installazione della centralina duo:
1) Installazione posteriore
2) Installazione su soffitto
3) Installazione anteriore
4) Installazione direttamente sulla guida con il set di montaggio duo (# Y927)

duo vision



duo vision

› Alloggiamento della centralina con radioricevitore integrato per montaggio a parete o a soffitto (FM 868,8 MHz Somloq Rollingcode, 112 posizioni di memoria)
› Pulsante interno integrato
› Luce di cortesia
› Kit di montaggio
› Radiocomando disponibile separatamente
› Da utilizzare solo insieme ai kit guida # Y1890V000, # Y1891V000 e # Y1892V000 (da ordinare separatamente)

duo vision 500

› Forza di trazione e di spinta 500 N

YS15000-00006

duo vision 650

› Forza di trazione e di spinta 650 N

YS15001-00009

duo vision 800

› Forza di trazione e di spinta 800 N

YS15002-00007

Schema

duo vision 500/650

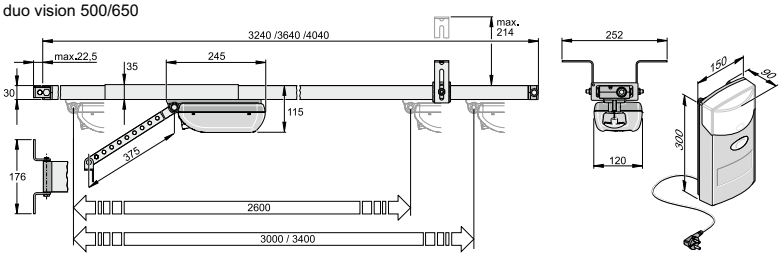

duo vision 800

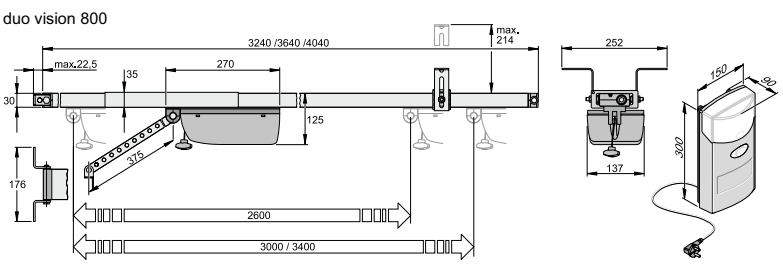

Tutte le misure sono in mm; con riserva di modifiche tecniche.

Dati tecnici

Tipo	duo vision 500	duo vision 650	duo vision 800
Forza di trazione e di spinta max.	500 N	650 N	800 N
Larghezza/altezza max. porta sezionale	3.500 mm / 2.350 mm	5.000 mm / 2.350 mm	5.500 mm / 2.350 mm
con corsa di 2.600 mm	3.500 mm / 2.750 mm	5.000 mm / 2.750 mm	5.500 mm / 2.750 mm
con corsa di 3.000 mm	3.500 mm / 3.150 mm	5.000 mm / 3.150 mm	5.500 mm / 3.150 mm
con corsa di 3.400 mm			
Larghezza/altezza max. porta basculante	3.500 mm / 2.600 mm	5.000 mm / 2.600 mm	5.500 mm / 2.600 mm
con corsa di 2.600 mm	3.500 mm / 3.000 mm	5.000 mm / 3.000 mm	5.500 mm / 3.000 mm
con corsa di 3.000 mm	3.500 mm / 3.400 mm	5.000 mm / 3.400 mm	5.500 mm / 3.400 mm
con corsa di 3.400 mm			
Larghezza/altezza max. porta ribaltabile	–	4.000 mm / 1.900 mm	4.500 mm / 1.900 mm
con corsa di 2.600 mm	–	4.000 mm / 2.300 mm	4.500 mm / 2.300 mm
con corsa di 3.000 mm	–	4.000 mm / 2.700 mm	4.500 mm / 2.700 mm
con corsa di 3.400 mm			
Larghezza/altezza max. porta ad ante battenti	–	2.800 mm / 2.800 mm	2.800 mm / 3.000 mm
Larghezza/altezza max. porta sezionale laterale/porta a scorrimento orizzontale	2.350 mm / 2.300 mm	2.350 mm / 3.000 mm	2.350 mm / 3.000 mm
con corsa di 2.600 mm	2.750 mm / 2.300 mm	2.750 mm / 3.000 mm	2.750 mm / 3.000 mm
con corsa di 3.000 mm	3.150 mm / 2.300 mm	3.150 mm / 3.000 mm	3.150 mm / 3.000 mm
con corsa di 3.400 mm			
Corsa (standard)	2.600 mm	2.600 mm	2.600 mm
Corsa max. prolungata	5.800 mm 2× prolunghe (1.600 mm)	7.400 mm 3× prolunghe (1.600 mm)	9.000 mm 4× prolunghe (1.600 mm)
Peso porta max.	80 kg	120 kg	160 kg
Velocità max.	150 mm/s	180 mm/s	130 mm/s
Assorbimento di potenza (standby)	7 W	2 W	2 W
Durata accensione	ED 15 % S3	ED 15 % S3	ED 15 % S3
Numero di posizioni di memoria	112	112	112

Accessori richiesti

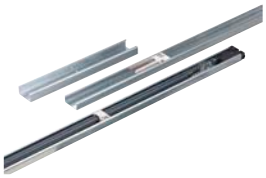

Kit guida per duo vision / duo rapido+
Corsa 2.600 mm

Y1890V000

Pagina 171



Kit guida per duo vision / duo rapido+
Corsa di movimento 3.000 mm

Y1891V000

Pagina 171

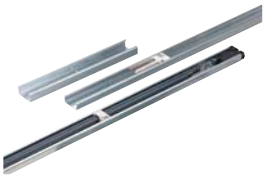

Kit guida per duo vision / duo rapido+
Corsa del movimento 3.400 mm

Y1892V000

Pagina 171



Pearl
Radiocomando a 4 canali

Y4018V000

Pagina 100

Accessori compatibili



Lampeggiatore LED

Y5114V000

Pagina 155



Fotocellula a barriera ruotabile a 180°, 4 fili

Y7029V000

Pagina 144



SOMtouch
Pulsantiera radio a parete a 2 comandi

YS10447-00001

Pagina 103



Telecody+
Tastierino per immissione del codice wireless

YS10212-00001

Pagina 102



Automazioni per garage sotterranei



Automazioni per garage sotterranei

Automazioni a confronto 34
SOMMER tiga+ 36

Dati tecnici e possibilità di collegamento sulla slitta motore

Unità automazione	S 9110
Forza di trazione e di spinta max.	1.100 N
Larghezza/altezza max. porta sezionale	8.000 mm / 2.500 mm
Larghezza/altezza max. porta basculante	8.000 mm / 2.750 mm
Larghezza/altezza max. porta ribaltabile	8.000 mm / 2.050 mm
Larghezza/altezza max. porta ad ante battenti	2.800 mm / 3.000 mm
Larghezza/altezza max. porta sezionale laterale/porta a scorrimento orizzontale [1)]	2.500 mm (6.850 mm) / 3.000 mm
Corsa (standard)	2.750 mm
Corsa max. prolungata	7.100 mm, 4× prolunghe (1.096 mm)
Peso porta max.	200 kg
Velocità max.	180 mm/s
Assorbimento di potenza (modalità risparmio energetico)	1 W
Durata accensione	ED 40 % S3
Numero di posizioni di memoria	40
Numero max. di posti auto consigliati	30
Slitta motore	
Luce LED dell'automazione	✓ (6 LEDs)
Slot Lock	✓
Slot Memo	✓ (Espansione delle posizioni della memoria del radiocomando fino a 450 comandi)
Slot Senso	✓
Slot Buzzer	✓
Slot Laser	✓
Slot Motion	✓
Presa per collegamento OSE/8k2	✓
Presa per collegamento contatto porta pedonale	✓
Interfaccia seriale per modulo X3D Delta Dore o modulo radioricevitore HomeLink	✓
Uscita 12 V DC, 100 mA	✓

1) Porte sezionali laterali e porte a scorrimento orizzontale più grandi di 2.500 mm realizzabili con prolunghe.

Possibilità di collegamento della centralina a muro o soffitto

Tipo	SOMMER tiga+
Centralina a soffitto	–
Centralina a muro	✓
Slot batteria a tampone	✓
Slot Keypad per tastiera a membrana pro+ / Conex	–
Slot Relay / Output OC	–
Slot Light per luce ausiliaria a LED Lumi+ / Lumi pro+	–
Presa per collegamento pulsante a impulsi	–
Presa per collegamento pulsante 2 (apertura parziale)	–
Presa per collegamento pulsante (lato richiesta interno)	✓
Presa per collegamento pulsante (lato richiesta esterno)	✓
Presa per collegamento lampeggiante	✓ (24 V / max. 3 W)
Presa per collegamento fotocellula 2/4 fili; porta CHIUSA; 24 Vdc	✓
Presa per collegamento fotocellula 4 fili; porta APERTA; 24 Vdc	✓
Presa per collegamento OSE/8k2; porta CHIUSA	✓
Presa per collegamento OSE/8k2; porta APERTA	✓
Presa per collegamento semaforo rosso; interno/esterno; 24 V / 7 W	✓
Presa per collegamento semaforo rosso/verde; interno/esterno; 24 V/7 W	✓
Slot Memo tiga	✓
Connessione relè multifunzione MUFU1	✓
Connessione relè multifunzione MUFU2	✓
Connessione Safety (ad es. arresto di emergenza)	✓
Presa per collegamento allarme (contatto NA a potenziale zero di un sistema di allarme antincendio)	✓
Connessione contatto timer (lato richiesta interno)	✓
Connessione contatto timer (lato richiesta esterno)	✓
Presa per collegamento anello ad induzione (contatto a potenziale zero di unità di controllo separata)	✓
Uscita 24 Vdc, 100 mA	–
Uscita 24 Vdc, 300 mA	✓



SOMMER tiga+

L'automazione per garage sotterranei per chi ha esigenze avanzate

Qualità

› Automazione universale per porte sezionali, a soffitto, basculanti, ribaltabili [1] e a scorrimento orizzontale/sezionale laterale
› Catena:
  – Catena di qualità, fissa (galvanizzata e nichelata)
  – Esente da manutenzione e usura, pretensionamento a molla, elevata resistenza alla trazione
› Tecnologia LED integrata: illuminazione di lunga durata a basso consumo energetico
› Risparmio energetico: <1 Watt in standby
› Made in Germany

Sicurezza

› Motore dall'elevata forza di autobloccaggio che si oppone attivamente all'apertura in qualsiasi punto in caso di tentativo di effrazione
› Possibilità di collegamento di una batteria a tampone per utilizzo in caso di interruzione di corrente
› Magnete di blocco opzionale Lock per una maggiore protezione antieffrazione. Chiude in ogni posizione, anche con funzione ventilazione, apertura parziale e finecorsa porta APERTA
› Grazie allo sblocco di emergenza integrato la slitta motore può essere inserita e disinserita in qualsiasi posizione
› Radiocomando bidirezionale SOMloq2 sicuro grazie alla crittografia AES a 128 bit
› Limitazione delle forze di chiusura certificata come da norma EN 12453 grazie al monitoraggio elettronico del motore (certificazione eseguita dall'istituto ift Rosenheim)

Versatilità

› Numerosi accessori come, ad esempio, l'espansione di memoria Memo, che espande le posizioni di memoria a 450, o il sensore di movimento Motion.
› Ulteriori possibilità di collegamento con innesto diretto sulla slitta motore (contatto per porta pedonale o costa di sicurezza OSE o 8k2)
› alimentazione universale sulle guide (variabile dalla parte anteriore o posteriore)
› Slitta motore estraibile senza dover smontare la guida
› Cavi corti in caso di montaggio a muro per gli accessori esterni (fotocellula/lampeggiante/pulsante esterno ...)
› Guida
  – Il kit guida (dotazione di base) permette di aprire porte sezionali fino a un'altezza di 2.500 mm e porte basculanti fino a 2.750 mm
  – Con una prolunga dei binari è possibile aprire porte ancora più alte.
› Staffa di fissaggio a soffitto variabile facile da montare

Flessibilità

› Alloggiamento della centralina separata per montaggio a parete
› Durante l'installazione della centralina il transito non viene bloccato
› Chiusura automatica

MADE IN GERMANY

1) Richiede ferramenta speciale

Intelligenza

› Autoapprendimento: curva della forza impostata autonomamente con adattamento continuo, ad es. per utilizzo in inverno e in estate
› Profili di velocità ottimizzati per un'apertura e una chiusura veloce e sicura
› Combinazione sicura di cancello e automazione a norma con **oltre 3000 combinazioni certificate**. La lista di riferimento aggiornata è disponibile all'indirizzo qui: **http://www.som4.me/cgdo**.
› Calibrazione automatica della corsa inserendo direttamente le forze di esercizio
› Tipi di porta impostabili mediante DIP switch
› Frenata attiva con porte scompensate
› Numerosi valori impostabili e leggibili attraverso SOMlink S2:
– Interfaccia di servizio per automazioni e radioricevitori con sistema di radiocomando SOMloq2
– Guida per la messa in funzione, ad es. cancellazione di trasmettitori o regolazione delle velocità
– Parametrizzazione dell'automazione o del radioricevitore, ad esempio per modificare la durata di illuminazione
– Lettura, salvataggio e caricamento di dati dell'impianto
– Visualizzazione delle curve della forza
– Intervallo di servizio programmabile
– Log eventi per facilitare gli interventi di manutenzione
– Prelampeggio «Apertura» e «Chiusura» impostabile separatamente
– Tempo di apertura
– Tempo di attesa
– Lettura del contacicli
– e molto altro
› Avviamento dolce e arresto dolce per ridurre le sollecitazioni meccaniche
› Riconoscimento automatico delle posizioni finali con porta CHIUSA durante la programmazione, la pressione di chiusura può essere adattata alle specifiche costruttive del luogo di installazione
› Interfaccia seriale per modulo X3D Delta Dore o modulo radioricevitore HomeLink

I vantaggi della centralina

› Con morsetti a molla innestabili di facile utilizzo per semplificare gli interventi in caso di manutenzione
› Tutti gli ingressi sono equipaggiati con LED di stato
› Una possibilità di allacciamento per pulsante per lato richiesta interno ed esterno
› Possibilità di collegamento di un lampeggiante 24 V / 3 W
› Slot per memoria di configurazione memo tiga (memorizza ad esempio i dati dei relè e il log eventi). Già montato di fabbrica.
› Una connessione «Safety» (ad es. arresto di emergenza)
› Elevato spazio nell'alloggiamento per altri componenti elettronici (timer, sistema automatico per scale, ecc.)
› Possibilità di collegamento di una fotocellula 2/4 fili o di una fotocellula integrata nella parte sezionale a 2 fili in direzione Porta CHIUSA e di una fotocellula a 4 fili in direzione Porta APERTA
› 24 Vdc, uscita 300 mA
› Possibilità di collegamento di una costa di sicurezza (OSE o 8k2) in direzione Porta CHIUSA e di una costa di sicurezza (OSE 8k2) in direzione Porta APERTA
› Una possibilità di allacciamento per semaforo rosso e verde (24 V / 7 W) per lato richiesta interno ed esterno
➜ Regolazione via ad una corsia
› Possibilità di collegamento per due relè multifunzione a potenziale zero. Con SOMlink S2 è possibile impostare per ogni relè multifunzione fino a dieci configurazioni.
› Possibilità di allacciamento di un contatto NA a potenziale zero per un sistema di allarme antincendio
›Una possibilità di allacciamento per contatto timer per lato richiesta interno ed esterno
›Possibilità di allacciamento di un anello ad induzione (contatto a potenziale zero di un'unità di controllo dedicata)





Accu Ready 1 W Standby

Unità automazione SOMMER
› Slitta motore con radioricevitore integrato (FM 868,95 MHz SOMloq2, 40 posizioni di memoria)
› Luce a LED sulla slitta motore con 6 LED
› Guida in 3 parti, slitta motore, staffa di fissaggio a soffitto, ritenzione, braccio di spinta, squadra di fissaggio e materiale di fissaggio

Unità automazione S 9110
› Forza di trazione e di spinta 1.100 N

YS15075-00001



Centralina tiga+
› con Memo tiga
› Protezione IP65

YS15078-00001



Centralina tiga+
› con pulsante e interruttore principale
› con Memo tiga
› Protezione IP65

YS15078-00010

Schema

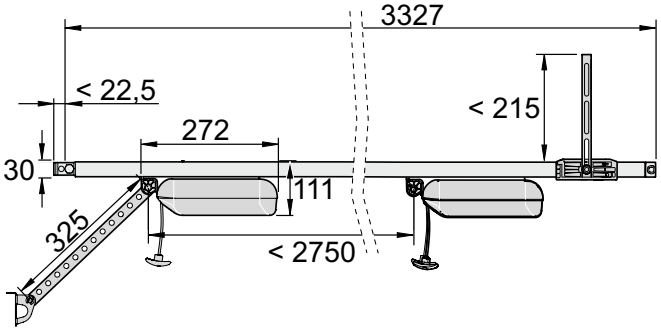

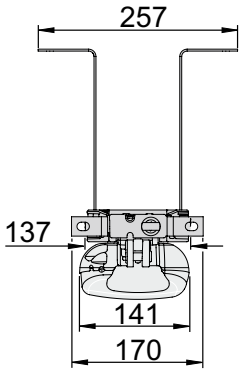

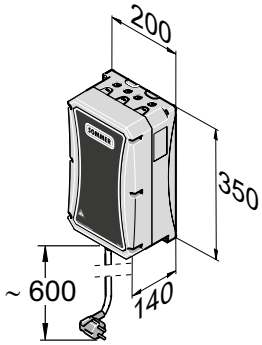

Tutte le misure sono in mm; con riserva di modifiche tecniche.

Dati tecnici

Tipo	S 9110 tiga+
Forza di trazione e di spinta max.	1.100 N
Larghezza/altezza max. porta sezionale	8.000 mm / 2.500 mm
Larghezza/altezza max. porta basculante	8.000 mm / 2.750 mm
Larghezza/altezza max. porta ribaltabile	8.000 mm / 2.050 mm
Larghezza/altezza max. porta ad ante battenti	–
Larghezza/altezza max. porta sezionale laterale/porta a scorrimento orizzontale	2.500 mm (6.850 mm) / 3.000 mm
Corsa (standard)	2.750 mm
Corsa max. prolungata	7.100 mm 4× prolunghe (1.096 mm)
Peso porta max.	200 kg
Velocità max.	180 mm/s
Assorbimento di potenza (modalità risparmio energetico)	1 W
Durata accensione	ED 40 % S3
Numero di posizioni di memoria	40
Numero max. di posti auto consigliati	30

Accessori compatibili



Fotocellula a barriera 20 m
Fotocellula

Y7029V000

Pagina 144



Comando a catena

YS10798-00002

Pagina 142



Kit interruttori porta pedonale

YS11474-00001

Pagina 169



Set di collegamento GTA OSE

YS10814-00002

Pagina 148



Pearl Twin+
Radiocomando a 2 comandi

YS11925-00001

Pagina 101



Codemaster S2
Gestione dei trasmettitori

YS13571-00001

Pagina 108



SOMlink S2
Interfaccia di servizio

YS13574-00001

Pagina 158



Automazioni per cancelli a battente



Automazioni per cancelli a battente

Automazioni a confronto 42
twist M/twist ML 44
twist 350 52
twist 350 rapido 56
twist XL 60

Dati tecnici

Tipo	twist M	twist ML	twist 350	twist 350 rapido	
Peso max. dell'anta	300 kg	300 kg	700 kg	300 kg	
Larghezza max. anta	2.500 mm	2.500 mm	4.000 mm	3.000 mm	
Pendenza max. cancello [1)]	10 %	10 %	–	–	
Riempimento max. cancello [2)]	100 %	100 %	100 %	100 %	
Tensione motore	24 Vdc	24 Vdc	24 Vdc	24 Vdc	
Angolo di apertura max.	120°	130°	121°	121°	
Temperatura min.	−25 °C	−25 °C	−30 °C	−30 °C	
Temperatura max.	+65 °C	+65 °C	+70 °C	+70 °C	

1) In combinazione con staffe speciali, nel rispetto delle norme e delle direttive contenute nella dichiarazione di incorporazione, in particolare la norma DIN EN 13241. 2) In funzione della larghezza e dell'altezza del cancello.

Funzioni

Tipo	twist M	twist ML	twist 350	twist 350 rapido	twist XL
Centralina parametrizzabile	T	T	T	T	T
Protezione contro gli infortuni	✓	✓	✓	✓	✓
Sblocco di emergenza	✓	✓	✓	✓	✓
Soft-Start / Soft-Stop	✓	✓	✓	✓	✓
Chiusura automatica	✓	✓	✓	✓	✓
Chiusura semiautomatica	✓	✓	✓	✓	✓
Funzione uomo presente	–	–	✓	✓	✓
Funzione dell'anta pedonale	✓	✓	✓	✓	✓
Funzionamento a impulsi	✓	✓	✓	✓	✓
Definisce APRI/CHIUDI	–	–	✓	✓	✓
Prelampeggio	✓	✓	✓	✓	✓

T TorMinal

	twist XL
	1.100 kg
	7.000 mm
	10 %
	100 %
	24 Vdc
	110°
	–25 °C
	+70 °C

Possibilità di collegamento

Tipo	twist M	twist ML	twist 350	twist 350 rapido	twist XL
Presa per collegamento fotocellula a 2 fili	–	–	✓	✓	✓
Presa per collegamento fotocellula a 4 fili	✓	✓	✓	✓	✓
Presa per collegamento costa di sicurezza	✓[1]	✓[1]	✓[1]	✓[1]	✓[1]
Numero di ingressi di sicurezza	1	1	1	1	1
Presa per collegamento lampeggiante	✓	✓	✓	✓	✓
Uscita DC	✓	✓	✓	✓	✓
Contatto relè a potenziale zero	✓	✓	✓	✓	✓
Presa per collegamento elettroserratura	✓	✓	✓	✓	✓
Slot Memo	✓	✓	✓	✓	✓
Slot batteria a tampone	✓	✓	–	–	–

1 Con unità di controllo esterna

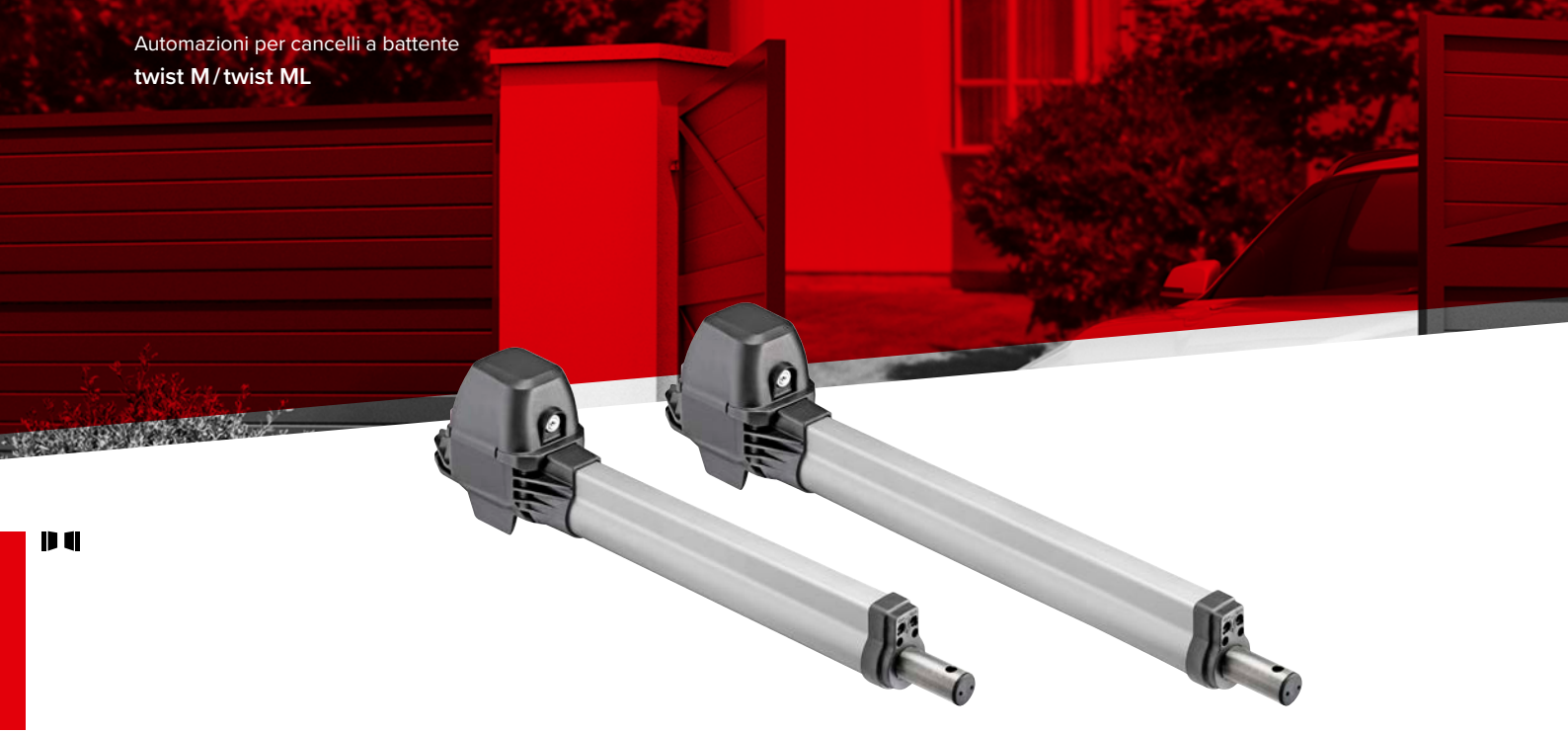

twist M / twist ML

Potenti automazioni per cancelli a battente con ante fino a 2,5 m o 300 kg di peso

Flessibilità



Luce ambiente opzionale per illuminare il terreno durante il movimento del cancello.

- **utilizzabile universalmente per DIN sinistro e DIN destro**
- **possibilità di funzionamento con 1 o 2 ante**
- adatte per cancelli che si aprono verso l'esterno con staffe speciali
- Controllo tramite microprocessore con numerose opzioni, ad es. funzione dell'anta primaria, chiusura automatica, tempi di prelampeggio regolabili, reazione alla rilevazione di un ostacolo personalizzabile (inversione di direzione completa o parziale del cancello)
- installazione veloce e semplice collegamento elettrico
- Le dimensioni di montaggio identiche del twist 200 E/EL facilitano la conversione.

Sicurezza

I finecorsa elettronici con sensori Reed garantiscono un disinserimento sul finecorsa preciso





Sistema di sblocco di emergenza sicuro e confortevole con posizioni definite (bloccato/sbloccato).

- Autobloccante senza elettroserratura
- Protezione contro gli infortuni grazie alla misurazione elettronica della forza con DPS (Dynamisches Power System)
- L'automazione può essere sbloccata manualmente in qualsiasi posizione (ad esempio, in caso di blackout) tramite un tirante Bowden opzionale dall'esterno
- Connessioni per dispositivi di sicurezza, ad es. lampeggiante e fotocellula (4 fili) e un carico esterno (24 Vdc), contatto relè a potenziale zero

Innovazione

- Design compatto
- La corsa soft controllata sotto forma di rampa senza perdite di forza assicura una movimentazione delicata



Vantaggi della corsa prolungata di twist ML

› L'automazione può essere installata anche su montanti molto larghi in muratura
› L'automazione può esser installata anche in posizione verticale rispetto al cancello
› L'automazione può raggiungere un angolo di apertura di 130°
› Installata in posizione inclinata, l'automazione è in grado di aumentare la forza quando è chiusa, in modo da rendere difficili le intrusioni o l'ingresso di estranei

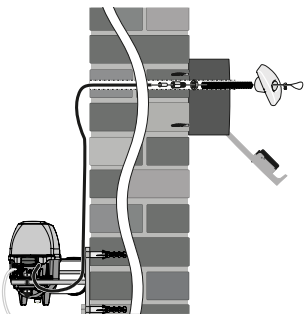

È possibile uno sblocco opzionale dall'esterno con un tirante Bowden.

Prima dell'installazione determinare le misure A/B. Senza queste misure l'automazione non può essere montata ed azionata in modo preciso.

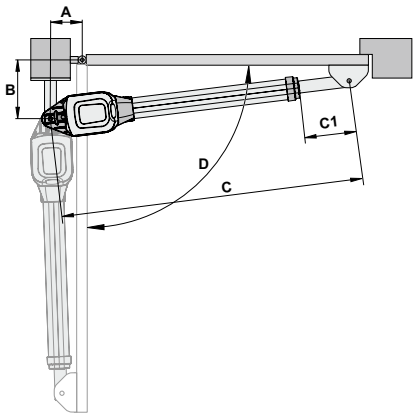

Scegliere le misure (A+B) in modo da ottenere l'angolo di apertura desiderato (D). L'angolo di apertura indicato è un valore di riferimento per l'angolo più grande possibile. Con lunghezze di anta superiori a 1,5 m o con cancelli completamente chiusi, la misura B deve essere pari ad almeno 140 mm.

I valori orientativi della tabella sono stati calcolati sulla base dei seguenti dati: Velocità del vento: 28,3 m/s; Altezza cancello: 2,0 m; Larghezza cancello: 2,5 m; Riempimento cancello: 35 % uniformemente distribuito; senza elettroserratura

- Scegliere sempre la misura B più grande possibile. Una misura B di grandi dimensioni migliora la trasmissione delle forze dall'automazione al cancello. Inoltre, l'automazione viene sottoposta a meno sollecitazioni, prolungando in tal modo la vita utile.
- La misura C indica la lunghezza complessiva dell'automazione montata sull'anta chiusa.
- La misura C1 indica la corsa dell'attuatore con automazione montata sull'anta chiusa.
- A partire da una misura B di 180 mm, a causa della corsa prolungata, si consiglia l'utilizzo di twist ML.

twist M

B \ A	80	100	120	140	160	180	200	220	240	260	larghezza max. anta senza elettroserratura
100	851 221 **90°**	875 245 **93°**	918 288 **105°**	957 327 **113°**	994 363 **118°**	1026 396 **120°**	1041 411 **115°**	1043 413 **108°**	1051 421 **102°**	1040 410 **98°**	1,5 m
120	872 242 **90°**	896 266 **93°**	935 305 **103°**	968 338 **108°**	1004 374 **113°**	1035 405 **115°**	1041 411 **108°**	1042 412 **102°**	1040 410 **97°**	1037 407 **93°**	
140	894 264 **90°**	918 288 **93°**	951 321 **100°**	987 357 **107°**	1018 388 **110°**	1048 418 **112°**	1040 410 **101°**	1040 410 **96°**	1038 408 **92°**	1043 412 **90°**	
160	916 286 **90°**	940 310 **93°**	971 341 **99°**	1001 371 **103°**	1035 405 **108°**	1049 419 **104°**	1051 421 **98°**	1040 410 **91°**			2,5 m
180	938 308 **90°**	961 332 **93°**	991 361 **98°**	1021 391 **102°**	1050 420 **105°**	1041 410 **94°**	1050 420 **92°**				
200	961 331 **90°**	984 354 **93°**	1010 380 **96°**	1039 409 **100°**	1042 412 **93°**						
220	983 354 **90°**	1008 378 **93°**	1032 403 **96°**	1051 421 **95°**							
240	1007 377 **90°**	1031 401 **93°**									
260	1030 400 **90°**										

I valori riportati nella tabella possono variare a seconda della meccanica del cancello; pertanto, si raccomanda di verificarli prima preventivamente.

Campi in bianco:
area di montaggio solo per cancelli orizzontali.

Campi rossi:
area di montaggio per cancelli orizzontali **e** cancelli in pendenza.

Attenzione:
per cancelli in pendenza utilizzare solo una staffa adatta, larghezza anta max. 2,5 m, peso anta max. 120 kg, pendenza max. 10 %

twist ML

B \ A (C / C1 / D)	80	100	120	140	160	180	200	220	240	260	280	larghezza max. anta senza elettroserratura
100	1041 216 **90°**	1065 240 **93°**	1108 283 **105°**	1147 322 **113°**	1183 358 **118°**	1216 391 **120°**	1256 431 **125°**	1298 473 **130°**	1317 492 **125°**	1346 521 **125°**	1376 551 **125°**	1,5 m
120	1062 237 **90°**	1086 261 **93°**	1128 303 **103°**	1158 333 **108°**	1194 369 **113°**	1235 410 **115°**	1264 439 **120°**	1304 479 **125°**	1321 496 **120°**	1349 524 **120°**	1376 551 **120°**	
140	1083 258 **90°**	1107 282 **93°**	1141 316 **100°**	1177 352 **107°**	1208 383 **110°**	1244 419 **115°**	1279 354 **118°**	1309 484 **125°**	1340 515 **120°**	1358 533 **117°**	1377 552 **115°**	
160	1105 280 **90°**	1129 304 **93°**	1160 335 **99°**	1191 366 **103°**	1245 400 **108°**	1258 433 **112°**	1292 467 **115°**	1316 491 **122°**	1360 536 **120°**	1372 547 **115°**	1385 560 **112°**	2,5 m
180	1127 302 **90°**	1151 326 **93°**	1180 355 **98°**	1210 385 **102°**	1246 421 **108°**	1279 454 **112°**	1308 483 **113°**	1331 506 **120°**	1372 547 **117°**	1392 567 **115°**	1398 573 **110°**	
200	1149 324 **90°**	1173 348 **93°**	1199 374 **96°**	1230 405 **101°**	1261 436 **105°**	1296 471 **110°**	1326 501 **112°**	1364 539 **117°**	1387 562 **115°**	1396 571 **110°**	1398 573 **105°**	
220	1171 346 **90°**	1195 370 **93°**	1221 396 **96°**	1252 427 **101°**	1283 458 **105°**	1316 491 **109°**	1343 518 **110°**	1380 555 **115°**	1393 568 **110°**	1398 573 **105°**	1396 571 **100°**	
240	1194 369 **90°**	1218 393 **93°**	1242 417 **95°**	1273 448 **100°**	1305 480 **105°**	1335 510 **108°**	1364 540 **110°**	1397 572 **113°**	1399 574 **105°**	1399 574 **100°**	1392 567 **95°**	
260	1217 392 **90°**	1241 416 **93°**	1265 440 **95°**	1295 470 **100°**	1324 499 **103°**	1353 528 **106°**	1380 555 **107°**	1398 573 **105°**	1380 555 **95°**	1398 573 **95°**	1386 561 **90°**	
280	1240 415 **90°**	1264 439 **93°**	1289 463 **95°**	1316 491 **99°**	1344 519 **102°**	1374 549 **105°**	1398 573 **105°**	1405 579 **100°**	1389 564 **92°**	1394 569 **90°**		
300	1264 439 **90°**	1287 462 **93°**	1311 486 **95°**	1337 512 **98°**	1365 540 **101°**	1392 567 **103°**	1390 565 **95°**	1408 583 **95°**				
320	1287 462 **90°**	1311 486 **93°**	1334 509 **95°**	1371 536 **98°**	1388 563 **101°**	1394 569 **95°**	1401 576 **92°**					
340	1311 486 **90°**	1334 509 **93°**	1358 532 **95°**	1382 557 **97°**	1410 585 **100°**							
360	1335 510 **90°**	1358 533 **93°**	1382 557 **95°**									
380	1359 534 **90°**	1382 557 **93°**										
400	1383 558 **90°**											

I valori riportati nella tabella possono variare a seconda della meccanica del cancello; pertanto, si raccomanda di verificarli prima preventivamente.

Campi in bianco:
area di montaggio solo per cancelli orizzontali.

Campi rossi:
area di montaggio per cancelli orizzontali **e** cancelli in pendenza.

Attenzione:
per cancelli in pendenza utilizzare solo una staffa adatta, larghezza anta max. 2,5 m, peso anta max. 120 kg, pendenza max. 10 %

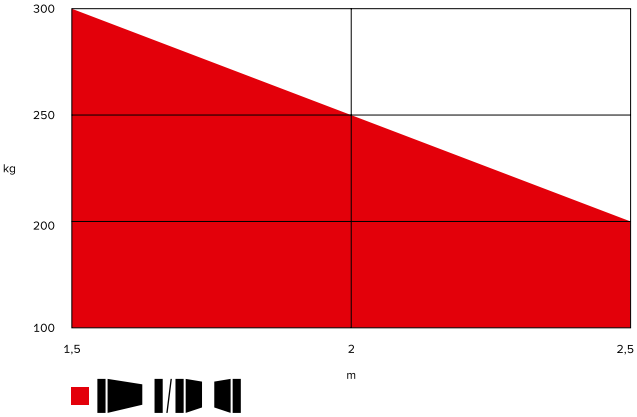

Altezza (m)	Riempimento (%)		
2	70	60	50
1,5	90	80	70
1	100	100	100
0,5	100	100	100
Lunghezza (m)	1,5	2	2,5

Indicazioni valide con misura B 260 mm (twist M) o 400 mm (twist ML) e misura A 80 mm; valori rilevati con spessore anta di 50 mm e punto di articolazione centrale, riferito al peso massimo del cancello indicato.



Accu Ready

twist M set anta singola NOVITÀ

› Automazione per cancelli a battente twist M (utilizzabile universalmente per DIN sinistro e DIN destro)
› Staffa per montante e anta
› Centralina DST-A 24 in alloggiamento (IP65), dimensioni: 250×175×75 mm
› Radioricevitore SOMup4 S2 (FM 868,95 MHz SOMloq2, 40 posizioni di memoria, presa per collegamento antenna), ad innesto
› slot per espansione di memoria Memo (450 radiocomandi)
› Radiocomando a 4 canali Pearl (#4018V000) con risposta sensibile del radiocomando mediante vibrazione
› Tramite l'interfaccia di servizio SOMlink S2 è possibile programmare e cancellare trasmettitori e richiamare informazioni tramite il radioricevitore.

YS13694-00007



Accu Ready

twist M set due ante NOVITÀ

› due automazioni per cancelli a battente twist M (utilizzabile universalmente per DIN sinistro e DIN destro)
› Ferramenta per montante e anta
› Centralina DST-A 24 in alloggiamento (IP65), dimensioni: 250×175×75 mm
› Radioricevitore SOMup4 S2 (FM 868,95 MHz SOMloq2, 40 posizioni di memoria, presa per collegamento antenna), ad innesto
› slot per espansione di memoria Memo (450 radiocomandi)
› Radiocomando a 4 canali Pearl (#Y4018V000) con risposta sensibile del radiocomando mediante vibrazione
› Tramite l'interfaccia di servizio SOMlink S2 è possibile programmare e cancellare trasmettitori e richiamare informazioni tramite il radioricevitore.

YS13695-00007

Schema

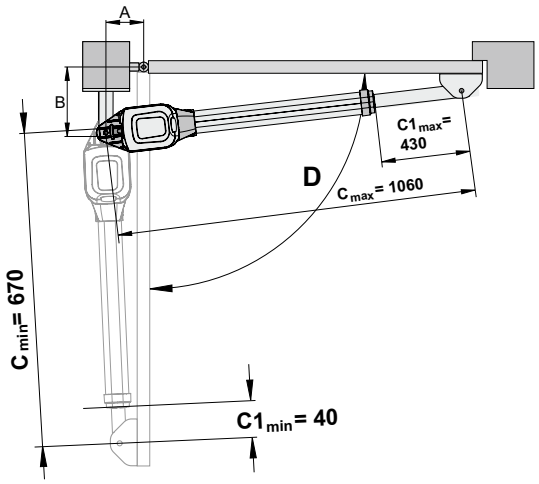

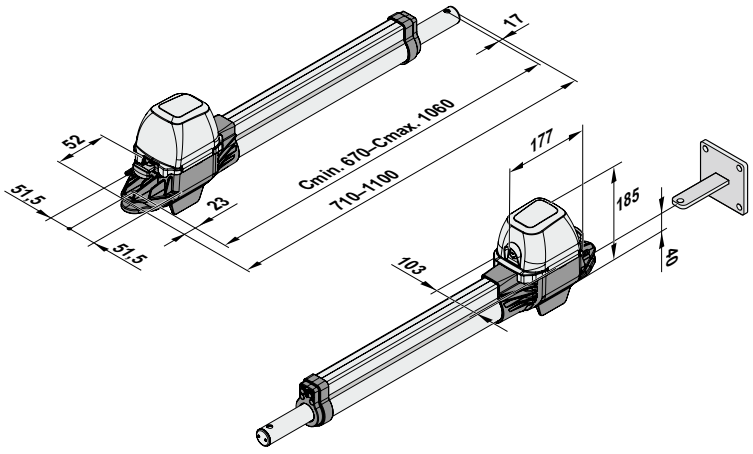

Tutte le misure sono in mm; con riserva di modifiche tecniche.

Dati tecnici

Tipo	twist M
Peso max. dell'anta	300 kg
Larghezza max. anta	2.500 mm
Pendenza max. cancello [1]	10 %
Riempimento max. cancello [2]	100 %
Tensione nominale	220–240 Vac
Frequenza nominale	50/60 Hz
Tensione motore	24 Vdc
Velocità massima	16,5 mm/s

Tipo	twist M
Angolo di apertura max.	120°
Canali radio	2
Durata accensione	ED 15 % S3
Classe di protezione automazione	IP44
Classe di protezione centralina	IP65
Temperatura min.	–25 °C
Temperatura max.	+65 °C

1) In combinazione con staffe speciali, nel rispetto delle norme e delle direttive contenute nella dichiarazione di incorporazione, in particolare la norma DIN EN 13241. 2) In funzione della larghezza e dell'altezza del cancello

Accessori compatibili



Luce Lumi Stick twist M/ML
YS13745-00001
Pagina 178



Kit sblocco
YS11142-00002
Pagina 178



Kit cavi per il collegamento DTA
Y3204V000
Pagina 176



Elettroserratura
Y3205V003
Pagina 177



Cilindro per elettroserratura
Y5102V000
Pagina 177



Staffa per montante 85/104
Y32063V001
Pagina 180



Staffa del montante 60/210 L
YS10751-00001
Pagina 180



Staffa del montante 60/210 R
YS10755-00001
Pagina 180



Accu Ready

twist ML set anta singola NOVITÀ

- Automazione per cancelli a battente twist ML (utilizzabile universalmente per DIN sinistro e DIN destro)
- Staffa per montante e anta
- Centralina DST-A 24 in alloggiamento (IP65), dimensioni: 250×175×75 mm
- Radioricevitore SOMup4 S2 (FM 868,95 MHz SOMloq2, 40 posizioni di memoria, presa per collegamento antenna), ad innesto
- slot per espansione di memoria Memo (450 radiocomandi)
- Radiocomando a 4 canali Pearl (#Y4018V000) con risposta sensibile del radiocomando mediante vibrazione
- Tramite l'interfaccia di servizio SOMlink S2 è possibile programmare e cancellare trasmettitori e richiamare informazioni tramite il radioricevitore.

YS13696-00007



Accu Ready

twist ML set due ante NOVITÀ

- Due automazioni per cancelli a battente twist ML (utilizzabile universalmente per DIN sinistro e DIN destro)
- Ferramenta per montante e anta
- Centralina DST-A 24 in alloggiamento (IP65), dimensioni: 250×175×75 mm
- Radioricevitore SOMup4 S2 (FM 868,95 MHz SOMloq2, 40 posizioni di memoria, presa per collegamento antenna), ad innesto
- slot per espansione di memoria Memo (450 radiocomandi)
- Radiocomando a 4 canali Pearl (#Y4018V000) con risposta sensibile del radiocomando mediante vibrazione
- Tramite l'interfaccia di servizio SOMlink S2 è possibile programmare e cancellare trasmettitori e richiamare informazioni tramite il radioricevitore.

YS13697-00007

Schema

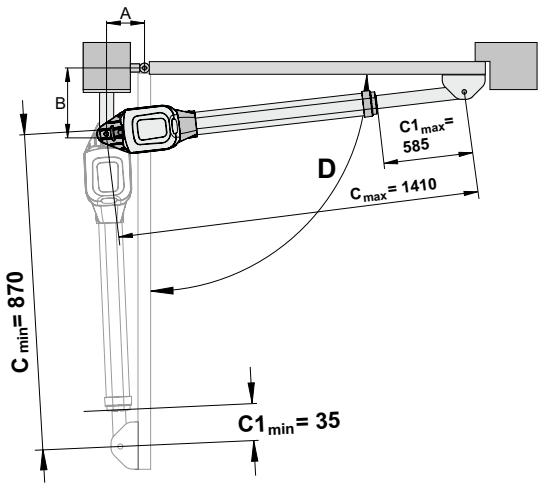

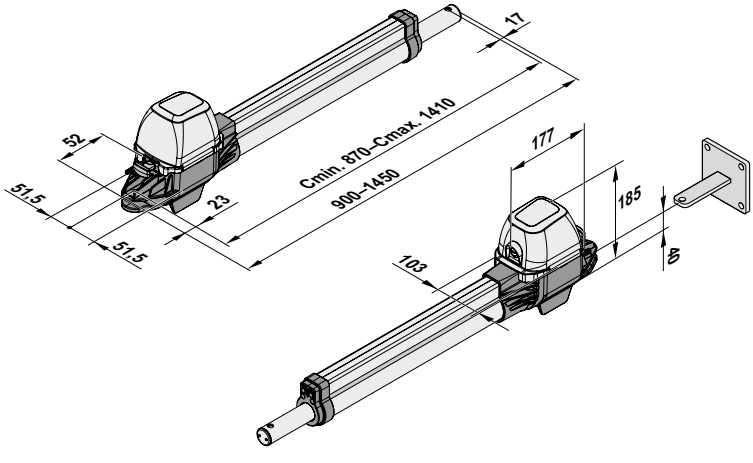

Tutte le misure sono in mm; con riserva di modifiche tecniche.

Dati tecnici

Tipo	twist ML
Peso max. dell'anta	300 kg
Larghezza max. anta	2.500 mm
Pendenza max. cancello [1]	10 %
Riempimento max. cancello [2]	100 %
Tensione nominale	220–240 Vac
Frequenza nominale	50/60 Hz
Tensione motore	24 Vdc
Velocità massima	16,5 mm/s

Tipo	twist ML
Angolo di apertura max.	130°
Canali radio	2
Durata accensione	ED 15 % S3
Classe di protezione automazione	IP44
Classe di protezione centralina	IP65
Temperatura min.	–25 °C
Temperatura max.	+65 °C

1) In combinazione con staffe speciali, nel rispetto delle norme e delle direttive contenute nella dichiarazione di incorporazione, in particolare la norma DIN EN 13241. 2) In funzione della larghezza e dell'altezza del cancello

Accessori compatibili



Luce Lumi Stick twist M/ML
YS13745-00001
Pagina 178



Kit sblocco
YS11142-00002
Pagina 178



Kit cavi per il collegamento DTA
Y3204V000
Pagina 176



Elettroserratura
Y3205V003
Pagina 177



Cilindro per elettroserratura
Y5102V000
Pagina 177



Staffa per montante 85/104
Y32063V001
Pagina 180



Staffa del montante 60/210 L
YS10751-00001
Pagina 180



Staffa del montante 60/210 R
YS10755-00001
Pagina 180



twist 350

La potente automazione per cancelli a battente con ante fino a 4 m o 700 kg di peso

Flessibilità



Cavo per lo sblocco d'emergenza sicuro e facile da usare.

- **Utilizzabile universalmente per DIN sinistro e DIN destro**
- **Supporta il funzionamento con 1 o 2 ante** e misto con twist 200 E/EL [1] e twist XL
- Utilizzabili con ante cieche
- Adatte per cancelli che si aprono verso l'esterno con staffe speciali
- Controllo tramite microprocessore con numerose opzioni, ad es. funzione dell'anta primaria, chiusura automatica del cancello, velocità e tempo di prelampeggio regolabili, risposta personalizzabile al rilevamento di un ostacolo (inversione di direzione completa o parziale del cancello)
- Interfaccia al dispositivo di programmazione TorMinal
- installazione veloce e semplice collegamento elettrico

Sicurezza



I finecorsa elettronici con sensori Reed garantiscono un disinserimento sul finecorsa preciso

- **Il sistema di frenatura brevettato da SOMMER permette all'automazione di supportare anche sollecitazioni gravose, anche in presenza di forze estreme fino a 2 tonnellate, causate, ad esempio, da vento o atti vandalici**
- Autobloccante, senza elettroserratura fino a 3,5 m
- Protezione contro gli infortuni grazie alla misurazione elettronica della forza con DPS (Dynamisches Power System)
- L'automazione può essere sbloccata manualmente (ad esempio, in caso di blackout)
- Connessioni per dispositivi di sicurezza, ad es. lampeggiante e fotocellula (a 2 e 4 fili) e carico esterno (24 Vdc), contatto relè a potenziale zero

Innovazione

- Design moderno ed elegante
- La corsa soft controllata sotto forma di rampa senza perdite di forza assicura una movimentazione delicata

1) Le automazioni twist 200 E/EL e le centraline 350/XL possono essere utilizzate solo in combinazione con il kit twist XS (# 3248V000).

Prima dell'installazione determinare le misure A/B. Senza queste misure l'automazione non può essere montata ed azionata in modo preciso.

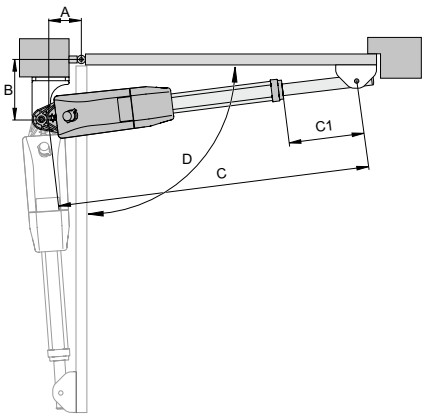

Scegliere le misure (A+B) in modo da ottenere l'angolo di apertura desiderato (D). L'angolo di apertura indicato è un valore di riferimento per l'angolo più grande possibile. Con lunghezze di anta superiori a 2,5 m o con porte completamente chiuse, la misura B deve essere pari ad almeno 200 mm.

I valori orientativi della tabella sono stati calcolati sulla base dei seguenti dati: Velocità del vento: 28,3 m/s; Altezza cancello: 2,0 m; Larghezza cancello: 2,5 m; Riempimento cancello: 35 % uniformemente distribuito; senza elettroserratura

- Scegliere sempre la misura B più grande possibile. Una misura B di grandi dimensioni migliora la trasmissione delle forze dall'automazione al cancello. Inoltre, l'automazione viene sottoposta a meno sollecitazioni, prolungando in tal modo la vita utile.
- La misura C indica la lunghezza complessiva dell'automazione montata sull'anta chiusa.
- La misura C1 indica la corsa dell'attuatore con automazione montata sull'anta chiusa.

B	A C C1 D	100	120	140	160	180	200	220	240	260	280	300	320	larghezza max. anta senza elettroserratura
140		1200 310 **92°**	1234 343 **99°**	1264 373 **103°**	1292 401 **105°**	1331 440 **111°**	1371 480 **117°**	1409 518 **121°**	1411 520 **112°**	1403 512 **104°**	1424 533 **104°**	1423 532 **100°**	1430 539 **98°**	
160		1222 331 **92°**	1248 357 **95°**	1280 389 **100°**	1306 415 **102°**	1339 448 **106°**	1377 486 **111°**	1416 525 **116°**	1428 537 **111°**	1419 528 **103°**	1436 545 **102°**	1440 549 **99°**	1440 549 **96°**	
180		1241 367 **91°**	1267 376 **94°**	1299 407 **99°**	1326 435 **101°**	1351 460 **102°**	1385 494 **106°**	1424 533 **111°**	1442 551 **109°**	1437 546 **104°**	1443 552 **99°**	1439 548 **95°**	1437 546 **92°**	
200		1264 373 **91°**	1288 397 **93°**	1319 428 **98°**	1345 454 **100°**	1372 481 **102°**	1398 507 **103°**	1433 542 **107°**	1446 555 **104°**	1441 550 **98°**	1444 553 **95°**	1443 552 **92°**	1446 555 **90°**	
220		1286 395 **91°**	1309 418 **93°**	1340 449 **98°**	1367 476 **100°**	1394 503 **102°**	1404 513 **98°**	1442 551 **103°**	1444 553 **98°**	1444 553 **94°**	1444 553 **91°**			3,5 m
240		1308 417 **91°**	1332 441 **93°**	1361 470 **97°**	1387 496 **99°**	1411 520 **100°**	1415 524 **95°**	1435 543 **95°**	1444 553 **93°**	1445 554 **90°**				
260		1331 440 **91°**	1355 464 **93°**	1381 490 **96°**	1409 518 **99°**	1431 540 **99°**	1438 547 **95°**	1445 554 **92°**						
280		1354 463 **91°**	1377 486 **93°**	1404 513 **96°**	1430 539 **98°**	1445 554 **96°**	1446 555 **91°**							
300		1377 486 **91°**	1401 510 **93°**	1425 534 **95°**	1448 555 **96°**									
320		1400 509 **91°**	1422 531 **92°**	1443 552 **93°**										

I valori riportati nella tabella possono variare a seconda della meccanica del cancello; pertanto, si raccomanda di verificarli prima preventivamente.

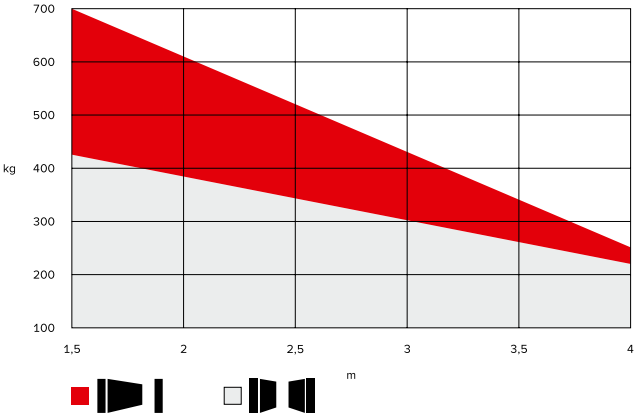

Altezza (m)	Riempimento (%)					
3	100	100	90	80	60	40
2,5	100	100	100	90	70	50
2	100	100	100	100	90	70
1,5	100	100	100	100	100	90
1	100	100	100	100	100	100
0,5	100	100	100	100	100	100
Lunghezza (m)	1,5	2	2,5	3	3,5	4

Indicazioni valide con misura B 320 mm e misura A 100 mm; valori rilevati con spessore anta di 50 mm e punto di articolazione centrale, riferito al peso massimo della porta indicato.





twist 350 set anta singola

› Automazione per cancelli a battente twist 350 (utilizzabile universalmente per DIN sinistro e DIN destro)
› Staffa per montante e anta
› Centralina DTA-1 nell'alloggiamento (IP65), dimensioni: 250×175×75 mm
› Radioricevitore SOMup4 S2 (FM 868,95 MHz SOMloq2, 40 posizioni di memoria), ad innesto
› slot per espansione di memoria Memo (450 radiocomandi)
› Radiocomando a 4 canali Pearl (#Y4018V000)
› Tramite l'interfaccia di servizio SOMlink S2 è possibile programmare e cancellare trasmettitori e richiamare informazioni tramite il radioricevitore.

YS11524-00021

twist 350 set due ante

› Due automazioni per cancelli a battente twist 350 (utilizzabile universalmente per DIN sinistro e DIN destro)
› Ferramenta per montante e anta
› Centralina DTA-1 nell'alloggiamento (IP65), dimensioni: 250×175×75 mm
› Radioricevitore SOMup4 S2 (FM 868,95 MHz SOMloq2, 40 posizioni di memoria), ad innesto
› slot per espansione di memoria Memo (450 radiocomandi)
› Radiocomando a 4 canali Pearl (#Y4018V000)
› Tramite l'interfaccia di servizio SOMlink S2 è possibile programmare e cancellare trasmettitori e richiamare informazioni tramite il radioricevitore.

YS11525-00020

Schema

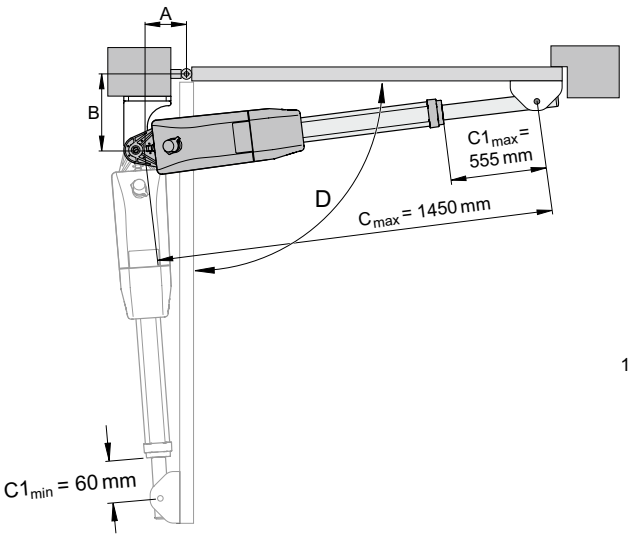

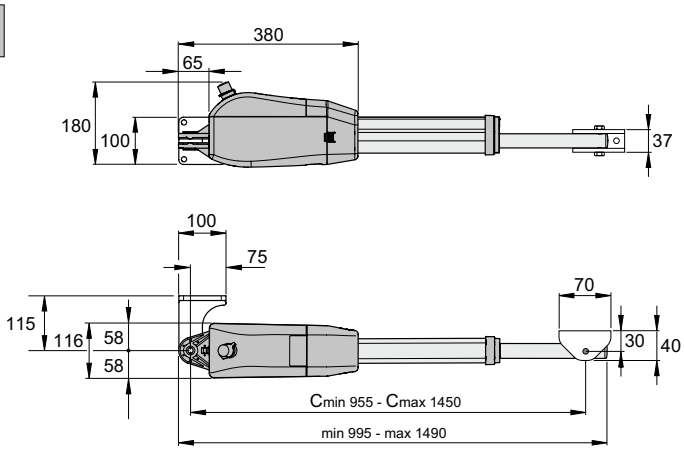

Tutte le misure sono in mm; con riserva di modifiche tecniche.

Dati tecnici

Tipo	twist 350
Peso max. dell'anta	700 kg
Larghezza max. anta	4.000 mm
Pendenza max. cancello	–
Riempimento max. cancello [1]	100 %
Tensione nominale	220–240 Vac
Frequenza nominale	50/60 Hz
Tensione motore	24 Vdc
Velocità massima	18 mm/s

Tipo	twist 350
Angolo di apertura max.	121°
Canali radio	2
Durata accensione	ED 40 % S3
Classe di protezione automazione	IP44
Classe di protezione centralina	IP65
Temperatura min.	–30 °C
Temperatura max.	+70 °C

1) In funzione della larghezza e dell'altezza del cancello.

Accessori compatibili



Kit cavi per il collegamento DTA
Y3271V000
Pagina 176



Viti
YS10152-00001
Pagina 176



Elettroserratura
Y3205V003
Pagina 177



Cilindro per elettroserratura
Y5102V000
Pagina 177



Staffa del montante 60/210 L
YS10751-00001
Pagina 184



Staffa del montante 60/210 R
YS10755-00001
Pagina 184



Safeguard DTA
Protezion e da caduta
YS13461-00001
Pagina 178



Fotocellula a barriera ruotabile di 180°, 2 fili
YS13494-00001
Pagina 144



twist 350 rapido

veloce. più veloce. rapido.

› Rispetto al twist 350, twist 350 rapido offre una **velocità di spinta superiore fino al 30 %** (max. 27 mm/s).
› per cancelli a battente fino a 3 m di larghezza o 300 kg di peso per anta [1)]

Flessibilità



Cavo per lo sblocco d'emergenza sicuro e facile da usare.

› **utilizzabile universalmente per DIN sinistro e DIN destro**
› **Supporta il funzionamento con 1 o 2 ante** e l'uso combinato con twist 200 E/EL [2)] e twist XL
› Utilizzabili con ante cieche
› adatte per cancelli che si aprono verso l'esterno con staffe speciali
› Controllo tramite microprocessore con numerose opzioni, ad es. funzione dell'anta primaria, chiusura automatica del cancello, velocità e tempo di prelampeggio regolabili, risposta personalizzabile al rilevamento di un ostacolo (inversione di direzione completa o parziale del cancello)
› Interfaccia al dispositivo di programmazione TorMinal
› installazione veloce e semplice collegamento elettrico

Sicurezza



I finecorsa elettronici con sensori Reed garantiscono un disinserimento sul finecorsa preciso

› **Il sistema di frenatura brevettato da SOMMER permette all'automazione di supportare anche sollecitazioni gravose, anche in presenza di forze estreme fino a 2 tonnellate, causate, ad esempio, da vento o atti vandalici**
› autobloccante, senza elettroserratura fino a 3,5 m
› Protezione contro gli infortuni grazie alla misurazione elettronica della forza con DPS (Dynamisches Power System)
› L'automazione può essere sbloccata manualmente (ad esempio, in caso di blackout)
› Connessioni per dispositivi di sicurezza, ad es. lampeggiante e fotocellula (a 2 e 4 fili) e carico esterno (24 Vdc), contatto relè a potenziale zero

Innovazione

› Design moderno ed elegante
› La corsa soft controllata sotto forma di rampa senza perdite di forza assicura una movimentazione delicata

1) L'impiego di coste di sicurezza attive richiede l'osservanza delle norme e delle direttive contenute nella dichiarazione di incorporazione, in particolare della norma DIN EN 13241. 2) Le automazioni twist 200 E/EL e le centraline 350/XL possono essere utilizzate solo in combinazione con il kit twist XS (n. 3248V000).

Prima dell'installazione determinare le misure A/B. Senza queste misure l'automazione non può essere montata ed azionata in modo preciso.

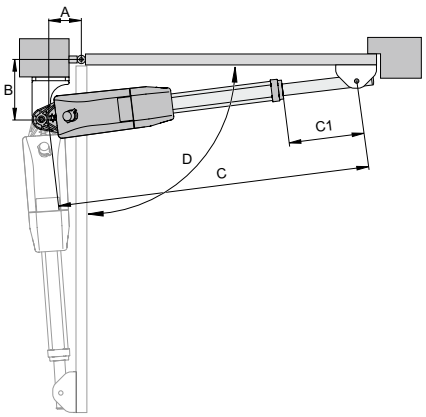

Scegliere le misure (A+B) in modo da ottenere l'angolo di apertura desiderato (D). L'angolo di apertura indicato è un valore di riferimento per l'angolo più grande possibile. Con lunghezze di anta superiori a 2,5 m o con porte completamente chiuse, la misura B deve essere pari ad almeno 200 mm.

I valori orientativi della tabella sono stati calcolati sulla base dei seguenti dati: Velocità del vento: 28,3 m/s; Altezza cancello: 2,0 m; Larghezza cancello: 2,5 m; Riempimento cancello: 35 % uniformemente distribuito; senza elettroserratura

- Scegliere sempre la misura B più grande possibile. Una misura B di grandi dimensioni migliora la trasmissione delle forze dall'automazione al cancello. Inoltre, l'automazione viene sottoposta a meno sollecitazioni, prolungando in tal modo la vita utile.
- La misura C indica la lunghezza complessiva dell'automazione montata sull'anta chiusa.
- La misura C1 indica la corsa dell'attuatore con automazione montata sull'anta chiusa.

B \ A (C C1 / D)	100	120	140	160	180	200	220	240	260	280	300	320	larghezza max. anta senza elettroserratura
140	1200 310 **92°**	1234 343 **99°**	1264 373 **103°**	1292 401 **105°**	1331 440 **111°**	1371 480 **117°**	1409 518 **121°**	1411 520 **112°**	1403 512 **104°**	1424 533 **104°**	1423 532 **100°**	1430 539 **98°**	
160	1222 331 **92°**	1248 357 **95°**	1280 389 **100°**	1306 415 **102°**	1339 448 **106°**	1377 486 **111°**	1416 525 **116°**	1428 537 **111°**	1419 528 **103°**	1436 545 **102°**	1440 549 **99°**	1440 549 **96°**	
180	1241 367 **91°**	1267 376 **94°**	1299 407 **99°**	1326 435 **101°**	1351 460 **102°**	1385 494 **106°**	1424 533 **111°**	1442 551 **109°**	1437 546 **104°**	1443 552 **99°**	1439 548 **95°**	1437 546 **92°**	
200	1264 373 **91°**	1288 397 **93°**	1319 428 **98°**	1345 454 **100°**	1372 481 **102°**	1398 507 **103°**	1433 542 **107°**	1446 555 **104°**	1441 550 **98°**	1444 553 **95°**	1443 552 **92°**	1446 555 **90°**	
220	1286 395 **91°**	1309 418 **93°**	1340 449 **98°**	1367 476 **100°**	1394 503 **102°**	1404 513 **98°**	1442 551 **103°**	1444 553 **98°**	1444 553 **94°**	1444 553 **91°**			3,5 m
240	1308 417 **91°**	1332 441 **93°**	1361 470 **97°**	1387 496 **99°**	1411 520 **100°**	1415 524 **95°**	1435 543 **95°**	1444 553 **93°**	1445 554 **90°**				
260	1331 440 **91°**	1355 464 **93°**	1381 490 **96°**	1409 518 **99°**	1431 540 **99°**	1438 547 **95°**	1445 554 **92°**						
280	1354 463 **91°**	1377 486 **93°**	1404 513 **96°**	1430 539 **98°**	1445 554 **96°**	1446 555 **91°**							
300	1377 486 **91°**	1401 510 **93°**	1425 534 **95°**	1448 555 **96°**									
320	1400 509 **91°**	1422 531 **92°**	1443 552 **93°**										

I valori riportati nella tabella possono variare a seconda della meccanica del cancello; pertanto, si raccomanda di verificarli prima preventivamente.

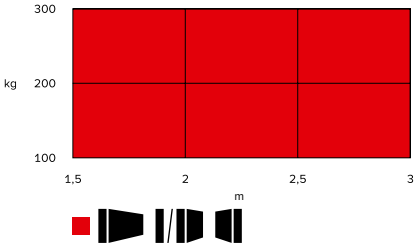

Altezza (m)	Riempimento (%)			
3	100	100	90	80
2,5	100	100	100	90
2	100	100	100	100
1,5	100	100	100	100
1	100	100	100	100
0,5	100	100	100	100
Lunghezza (m)	1,5	2	2,5	3

Indicazioni valide con misura B 320 mm e misura A 100 mm; valori rilevati con spessore anta di 50 mm e punto di articolazione centrale, riferito al peso massimo della porta indicato.





twist 350 rapido set anta singola

› Automazione per cancelli a battente twist 350 rapido (utilizzabile universalmente per DIN sinistro e DIN destro)
› Staffa per montante e anta
› Centralina DTA-1 nell'alloggiamento (IP65), dimensioni: 250×175×75 mm
› Radioricevitore SOMup4 S2 (FM 868,95 MHz SOMloq2, 40 posizioni di memoria), ad innesto
› slot per espansione di memoria Memo (450 radiocomandi)
› Radiocomando a 4 canali Pearl (#Y4018V000)
› Tramite l'interfaccia di servizio SOMlink S2 è possibile programmare e cancellare trasmettitori e richiamare informazioni tramite il radioricevitore.

YS12712-XXXXX

twist 350 rapido set due ante

› Due automazioni per cancelli a battente twist 350 rapido (utilizzabile universalmente per DIN sinistro e DIN destro)
› Ferramenta per montante e anta
› Centralina DTA-1 nell'alloggiamento (IP65), dimensioni: 250×175×75 mm
› Radioricevitore SOMup4 S2 (FM 868,95 MHz SOMloq2, 40 posizioni di memoria), ad innesto
› slot per espansione di memoria Memo (450 radiocomandi)
› Radiocomando a 4 canali Pearl (#Y4018V000)
› Tramite l'interfaccia di servizio SOMlink S2 è possibile programmare e cancellare trasmettitori e richiamare informazioni tramite il radioricevitore.

YS12713-XXXXX

Schema

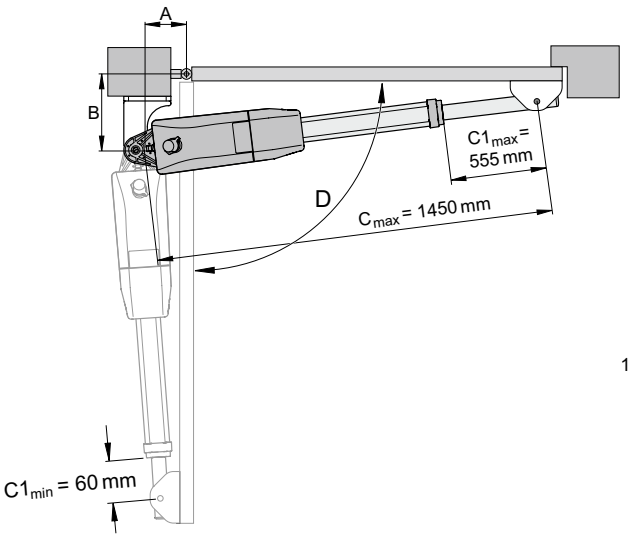

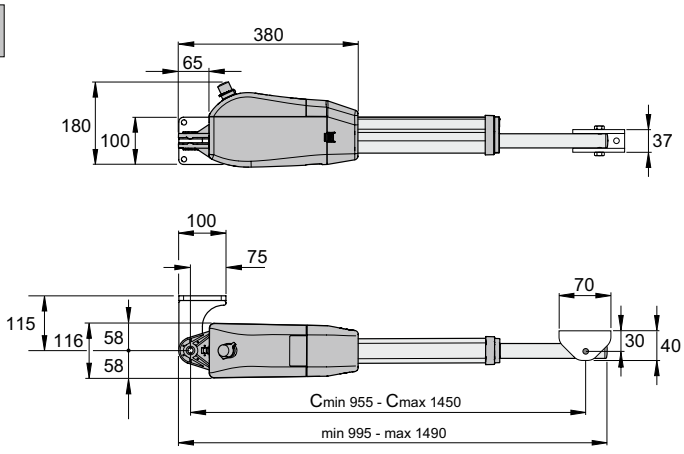

Tutte le misure sono in mm; con riserva di modifiche tecniche.

Dati tecnici

Tipo	twist 350 rapido
Peso max. dell'anta	300 kg
Larghezza max. anta	3.000 mm
Pendenza max. cancello	–
Riempimento max. cancello [1]	100 %
Tensione nominale	220–240 Vac
Frequenza nominale	50/60 Hz
Tensione motore	24 Vdc
Velocità massima	27 mm/s

Tipo	twist 350 rapido
Angolo di apertura max.	121°
Canali radio	2
Durata accensione	ED 40 % S3
Classe di protezione automazione	IP44
Classe di protezione centralina	IP65
Temperatura min.	–30 °C
Temperatura max.	+70 °C

1) In funzione della larghezza e dell'altezza del cancello.

Accessori compatibili



Kit cavi per il collegamento DTA
Y3271V000
Pagina 176



Viti
YS10152-00001
Pagina 176



Elettroserratura
Y3205V003
Pagina 177



Cilindro per elettroserratura
Y5102V000
Pagina 177



Staffa del montante 60/210 L
YS10751-00001
Pagina 184



Staffa del montante 60/210 R
YS10755-00001
Pagina 184



Safeguard DTA
Protezione da caduta
YS13461-00001
Pagina 178



Fotocellula a barriera ruotabile di 180°, 2 fili
YS13494-00001
Pagina 144



twist XL

La potente automazione per cancelli a battente con ante fino a 7 m o 1100 kg di peso

Flessibilità



Cavo per lo sblocco d'emergenza sicuro e facile da usare.

- **Utilizzabile universalmente per DIN sinistro e DIN destro**
- **Supporta il funzionamento con 1 o 2 ante** e misto con twist 200 E/EL [1] e twist 350
- Utilizzabili con ante cieche
- Adatte per cancelli che si aprono verso l'esterno con staffe speciali
- Controllo tramite microprocessore con numerose opzioni, ad es. funzione dell'anta primaria, chiusura automatica del cancello, velocità e tempo di prelampeggio regolabili, risposta personalizzabile al rilevamento di un ostacolo (inversione di direzione completa o parziale del cancello)
- Interfaccia al dispositivo di programmazione TorMinal
- Installazione veloce e semplice collegamento elettrico

Sicurezza



I finecorsa elettronici con sensori Reed garantiscono un disinserimento sul finecorsa preciso

- **Il sistema di frenatura brevettato da SOMMER permette all'automazione di supportare anche sollecitazioni gravose, anche in presenza di forze estreme fino a 3 tonnellate, causate, ad esempio, da vento o atti vandalici**
- Autobloccante senza elettroserratura (fino a 5 m)
- Protezione contro gli infortuni grazie alla misurazione elettronica della forza con DPS (Dynamisches Power System)
- L'automazione può essere sbloccata manualmente (ad esempio, in caso di blackout)
- Connessioni per dispositivi di sicurezza, ad es. lampeggiante e fotocellula (a 2 e 4 fili) e carico esterno (24 Vdc), contatto relè a potenziale zero

Innovazione

- Corsa soft regolata a forma di rampa senza perdita di forze
- Movimentazione delicata grazie a mandrini ammortizzati

1) Le automazioni twist 200 E/EL e le centraline twist 350/XL possono essere utilizzate solo in combinazione con il kit di conversione twist XS (# 3248V000).

Prima dell'installazione determinare le misure A/B. Senza queste misure l'automazione non può essere montata ed azionata in modo preciso.

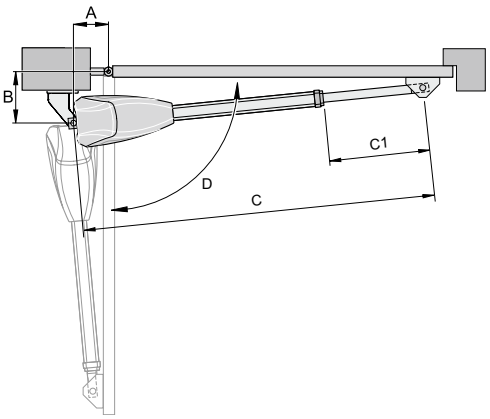

Scegliere le misure (A+B) in modo da ottenere l'angolo di apertura desiderato (D). L'angolo di apertura indicato è un valore di riferimento per l'angolo più grande possibile.

I valori orientativi della tabella sono stati calcolati sulla base dei seguenti dati: Velocità del vento: 28,3 m/s; Altezza cancello: 2 m; larghezza cancello: 2,5 m; Riempimento cancello: 35 % uniformemente distribuito; senza elettroserratura

› Scegliere sempre la misura B più grande possibile. Una misura B di grandi dimensioni migliora la trasmissione delle forze dall'automazione al cancello. Inoltre, l'automazione viene sottoposta a meno sollecitazioni, prolungando in tal modo la vita utile.
› La misura C indica la lunghezza complessiva dell'automazione montata sull'anta chiusa.
› La misura C1 indica la corsa dell'attuatore con automazione montata sull'anta chiusa.

B	A C / C1 D	140	160	180	200	220	240	larghezza max. anta senza elettroserratura
160		1243 360 **91°**	1273 391 **93°**	1314 431 **102°**	1360 477 **110°**	1385 503 **110°**	1385 501 **103°**	3,5 m
180		1265 382 **91°**	1295 412 **95°**	1335 452 **102°**	1372 490 **108°**	1384 501 **103°**	1377 494 **96°**	4,0 m
200		1287 404 **91°**	1317 434 **95°**	1354 471 **101°**	1383 500 **103°**	1376 493 **95°**	1385 502 **93°**	
220		1306 423 **90°**	1339 456 **95°**	1373 490 **100°**	1385 502 **97°**	1385 502 **92°**		
240		1328 446 **90°**	1361 478 **95°**	1390 507 **98°**	1386 503 **91°**			4,5 m
260		1351 468 **90°**	1381 498 **94°**	1390 507 **91°**				
280		1374 491 **90°**						
300		1397 514 **90°**						5,0 m

Campi in bianco:
area di montaggio solo per cancelli orizzontali.

Campi rossi:
area di montaggio per cancelli orizzontali **e** cancelli in pendenza.

Attenzione:
Cancelli in pendenza solo con staffa speciale, larghezza anta max. 5 m, peso anta max. 300 kg, pendenza max. 10 %

I valori riportati nella tabella possono variare a seconda della meccanica del cancello; pertanto, si raccomanda di verificarli prima preventivamente.

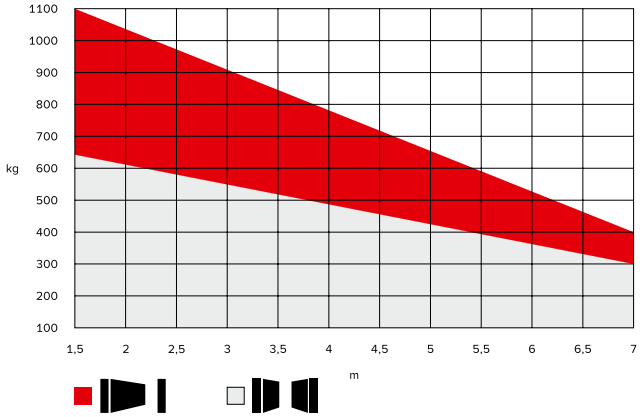

Altezza (m)	Riempimento (%)						
5	100	100	70	40	20	–	–
4	100	100	90	50	30	20	–
3	100	100	100	60	40	30	20
2	100	100	100	100	60	40	30
1	100	100	100	100	100	90	60
Lunghezza (m)	1,5	2	3	4	5	6	7

Indicazioni valide con misura B 300 mm e misura A 140 mm; valori rilevati con spessore anta di 50 mm e punto di articolazione centrale, riferito al peso massimo del cancello indicato.



twist XL automazione singola set anta singola

› Automazione per cancelli a battente twist XL, ad anta singola (utilizzabile universalmente per DIN sinistro e DIN destro)
› Ferramenta per montante e anta
› Centralina da ordinare separatamente

Y3280V013



Centralina nell'alloggiamento per twist XL

› per automazioni (24 Vdc) twist XL, twist 350 o twist 200 E/EL [1)]
› 24 Vdc, la centralina è alimentata con 230 V
› Centralina DTA-1 nell'alloggiamento (IP65), dimensioni: 250 × 175 × 75 mm
› Radioricevitore SOMup4 S2 (FM 868,95 MHz SOMloq2, 40 posizioni di memoria), ad innesto
› slot per espansione di memoria Memo (450 radiocomandi)
› Radiocomando a 4 canali Pearl (# Y4018V000)
› Tramite l'interfaccia di servizio SOMlink S2 è possibile programmare e cancellare trasmettitori e richiamare informazioni tramite il radioricevitore.

YS11526-XXXXX



Centralina per twist XXL

› per automazioni (24 Vdc) twist XL, twist 350 o twist 200 E/EL [1)]
› La centralina è alimentata con 230 V
› Centralina DTA-1 in alloggiamento di grandi dimensioni (IP67) con protezione da contatto e interruttore principale preinstallato, dimensioni: 362 × 255 × 165 mm
› Radioricevitore SOMup4 S2 (FM 868,95 MHz SOMloq2, 40 posizioni di memoria), ad innesto
› slot per espansione di memoria Memo (450 radiocomandi)
› Radiocomando a 4 canali Pearl (# Y4018V000)
› Tramite l'interfaccia di servizio SOMlink S2 è possibile programmare e cancellare trasmettitori e richiamare informazioni tramite il radioricevitore.

YS11812-XXXXX

1) Le automazioni twist 200 E/EL e le centraline twist 350/XL possono essere utilizzate solo in combinazione con il kit di conversione «twist XS» (# 3248V000).

Schema

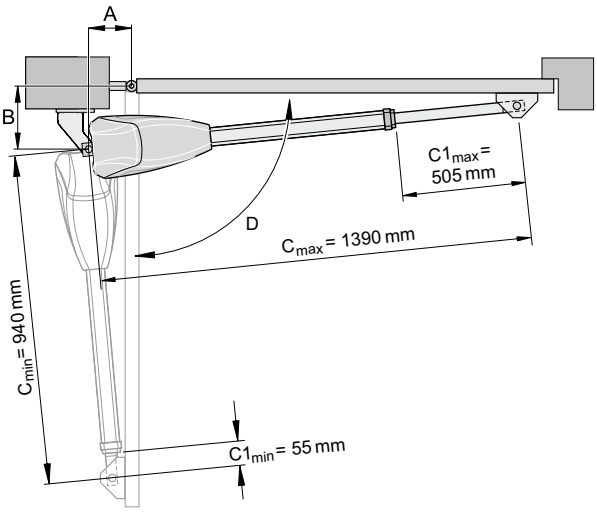

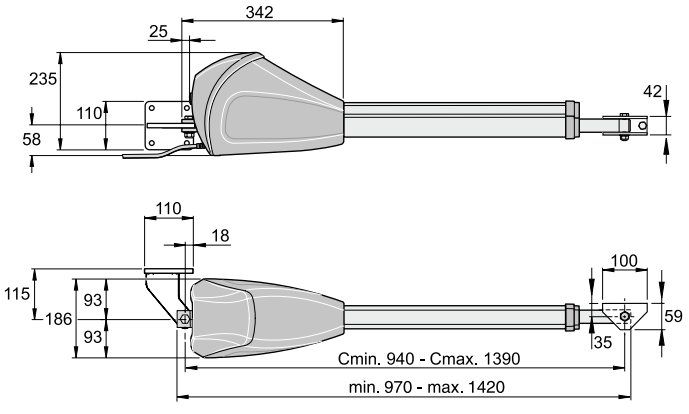

Tutte le misure sono in mm; con riserva di modifiche tecniche.

Dati tecnici

Tipo	twist XL
Peso max. dell'anta	1.100 kg
Larghezza max. anta	7.000 mm
Pendenza max. cancello [1]	10 %
Riempimento max. cancello [2]	100 %
Tensione nominale	220–240 Vac
Frequenza nominale	50/60Hz
Tensione motore	24 Vdc
Velocità massima	20 mm/s

Tipo	twist XL
Angolo di apertura max.	110°
Canali radio	2
Durata accensione	ED 40 % S3
Classe di protezione automazione	IP44
Classe di protezione centralina	IP65
Temperatura min.	–25 °C
Temperatura max.	+70 °C

1) In combinazione con staffe speciali, nel rispetto delle norme e delle direttive contenute nella dichiarazione di incorporazione, in particolare la norma DIN EN 13241. 2) In funzione della larghezza e dell'altezza del cancello

Accessori compatibili



Kit cavi per il collegamento DTA
Y3271V000
Pagina 176



Viti
YS10152-00001
Pagina 176



Elettroserratura
Y3205V003
Pagina 177



Cilindro per elettroserratura
Y5102V000
Pagina 177



Staffa per montante 100/160 L
Y14514V005
Pagina 186



Staffa per montante 100/160 R
Y14514V006
Pagina 186



Safeguard DTA
Protezione da caduta
YS13461-00001
Pagina 178



Fotocellula a barriera ruotabile di 180°, 2 fili
YS13494-00001
Pagina 144



Automazioni per cancelli scorrevoli



Automazioni per cancelli scorrevoli

Automazioni a confronto 66
STArter S2+ 68
RUNner+ 72
GIGAslide 76

Dati tecnici

Tipo	STArter S2+	RUNner+	GIGAslide 1800
Peso porta max.	400 kg	800 kg	1.800 kg
Corsa max.	8.000 mm	12.000 mm	14.000 mm
Pendenza max. cancello [1)]	–	5 % [1)]	–
Velocità di apertura max.	240 mm/s	190 mm/s	240 mm/s
Assorbimento di potenza (standby)	3 W	0,5 W	13 W
Tensione nominale	220–240 Vac	220–240 Vac	220–240 Vac
Frequenza nominale	50/60 Hz	50/60 Hz	50/60 Hz
Tensione motore	24 Vdc	24 Vdc	230 Vdc
Temperatura min.	−20 °C	−30 °C	−25 °C
Temperatura max.	+50 °C	+50 °C	+65 °C

1) Nel rispetto delle norme e delle direttive contenute nella dichiarazione di incorporazione, in particolare la norma DIN EN 13241. Si consiglia l'utilizzo di un ammortizzatore radiale. Tenendo conto del peso del cancello. Per i dettagli cfr. istruzioni di montaggio.

Funzioni

Tipo	STArter S2+	RUNner+	GIGAslide 1800
Centralina parametrizzabile	S	T	M
Prelampeggio regolabile	✓	✓	✓
Soft-Start / Soft-Stop	✓	✓	✓
Presa per collegamento di sicurezza regolabile	✓	✓	✓
Chiusura automatica	✓	✓	✓
Funzione uomo presente	✓	✓	✓
Funzionamento a impulsi radiocomando	✓	✓	✓
definisce APRI/CHIUDI radiocomando	✓	✓	✓
apertura parziale radiocomando	✓	✓	✓
funzionamento a impulsi pulsante	✓	✓	✓
definisce APRI/CHIUDI pulsante	✓	✓	✓
apertura parziale	✓	✓	–
Funzione illuminazione	✓	✓	–

T TorMinal
S SOMlink S2
M Menu guidato

Possibilità di collegamento

Tipo	STArter S2+	RUNner+	GIGAslide 1800
Presa per collegamento fotocellula a 2 fili	✓	✓	✓
Presa per collegamento fotocellula a 4 fili	✓	✓	✓
Presa per collegamento costa di sicurezza	✓	✓	✓
Numero di ingressi di sicurezza	2	2	9
Presa per collegamento lampeggiante	✓	✓	✓
Collegamento pulsante a muro	✓	✓	✓
Presa per collegamento arresto di emergenza	✓	✓	✓
Presa per collegamento arresto di emergenza	–	–	✓
Uscita DC	✓	✓	✓
Uscita AC	–	–	–
Contatto relè a potenziale zero	–	✓	✓
Slot Relay / Output OC	✓	–	–
Slot batteria a tampone	–	✓	–
Slot Memo	✓	✓	✓
Slot cicalino	✓	–	–
Interfaccia seriale per modulo X3D Delta Dore o modulo radioricevitore HomeLink	✓	–	–
Presa per collegamento modulo semaforo/ controllo doppio senso di marcia	–	–	✓
Presa per collegamento modulo anello ad induzione	–	–	✓
Ingresso timer integrato	✓	✓	–



STArter S2+

Automazione per cancelli scorrevoli intelligente con straordinaria dinamica di movimento

L'automatismo per cancelli scorrevoli intelligente STArter S2+ è un automatismo ideale per cancelli con una corsa fino a 8 m e un peso del cancello di 400 kg. Il suo sofisticato centralino offre molteplici possibilità di collegamento. Oltre al comodo azionamento senza fili, può essere integrato anche nei sistemi Smart Home SOMweb e Delta Dore.



STArter S2+
› Velocità max. 240 mm/s
› Percorso max. 8.000 mm
› Peso max. del cancello 400 kg

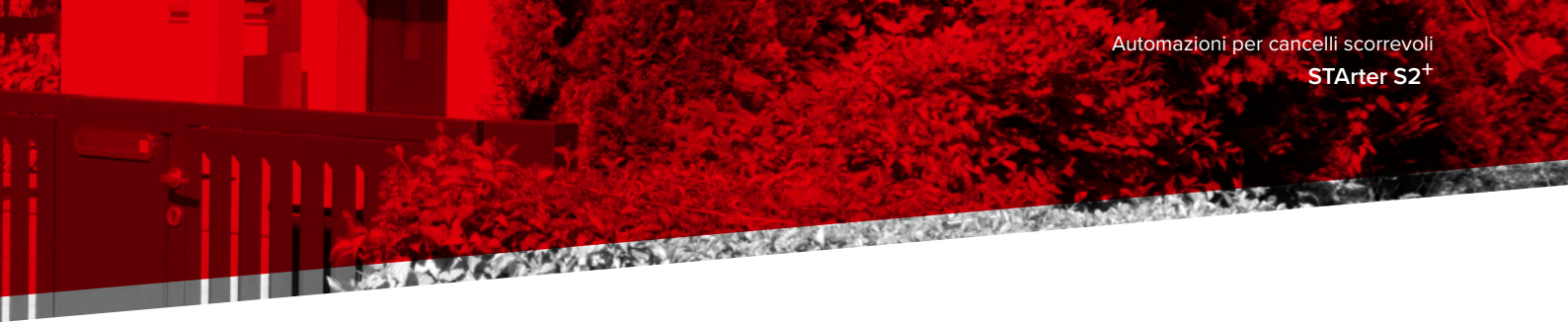

Vantaggi

- Automazione di lunga durata, senza bisogno di manutenzione
- Elevata sicurezza grazie al controllo automatico della forza
- Tecnologia a 24 V con corsa soft regolata
- Chiusura automatica e apertura parziale regolabili
- Centralina motore STA STArter S2 ST-C-1: integrata nell'alloggiamento
- Comoda presa per collegamento a prova di inversione con morsetti colorati a innesto
- Tutti gli ingressi e le uscite sono equipaggiati con LED di stato
- Compatibile con la soluzione Smart Home SOMweb
- Interfaccia seriale per modulo X3D Delta Dore o modulo radioricevitore HomeLink
- Radiocomando SOMloq2 bidirezionale sicuro grazie alla crittografia AES a 128 bit
- Numerosi accessori per l'espansione (ad es. espansione di memoria Memo, relè aggiuntivo Relay, uscita Open Collector Output OC)
- Numerosi valori impostabili e leggibili attraverso SOMlink
- Sblocco manuale: Con le automazioni per cancelli scorrevoli SOMMER il cancello può essere sbloccato e bloccato senza problemi in qualsiasi posizione.
- Cremagliera: La cremagliera in plastica con cuore in acciaio garantisce una corsa silenziosa
- Montaggio semplice grazie a piastra per uso universale
- Design compatto
- Robusta, resistente alla corrosione

Espansione di memoria Memo

Slot per relè aggiuntivo o uscita Open Collector (Output OC)

Porta seriale per il modulo radioricevitore HomeLink o modulo X3D Delta Dore

Cicalino di avviso/segnalatore acustico

Possibilità di collegamento di un lampeggiante 24 V/3 W

- ARRESTO
- Impulso apertura parziale 2
- Contatto timer
- Allarme (sistema di allarme antincendio)

- Impulso apertura parziale 1
- Impulso relè multifunzione
- Impulso «definisce CHIUSO»

- Impulso
- Wallstation
- Impulso «definisce APERTO»

Possibilità di collegare una fotocellula a 2 o 4 fili, una costa di sicurezza ottica o elettrica in «Chiudi direzione attiva».

Possibilità di collegare una fotocellula a 2 o 4 fili, una costa di sicurezza ottica o elettrica in «Apri direzione attiva».

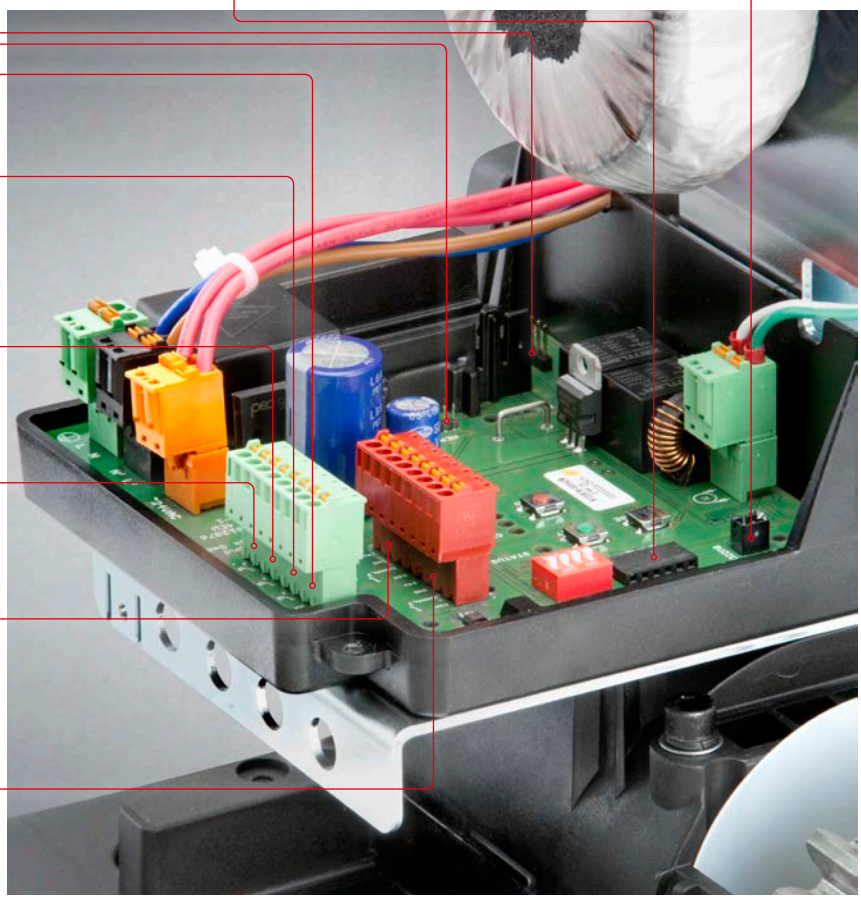

STArter S2+

SOMloq2



Automazione singola STArter S2+

› Automazione per cancelli scorrevoli STArter S2+
› Centralina motore con radioricevitore integrato (FM 868,95 MHz SOMloq2, 40 posizioni di memoria)
› Piastra di montaggio universale (H = 15 mm)

YS12735-00008

Schema

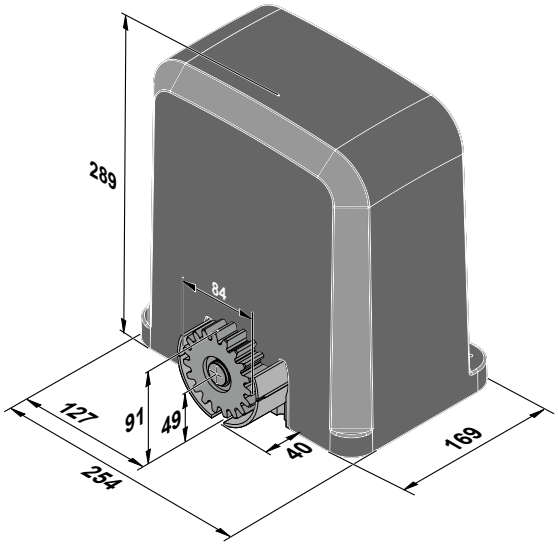

Tutte le misure sono in mm; con riserva di modifiche tecniche.

Dati tecnici

Tipo	STArter S2+
Peso porta max.	400 kg
Corsa max.	8.000 mm
Pendenza max. cancello	–
Velocità di apertura max.	240 mm/s
Assorbimento di potenza (standby)	3 W
Protezione motore	✓
Tensione nominale	220–240 Vac
Frequenza nominale	50/60 Hz
Tensione motore	24 Vdc

Tipo	STArter S2+
Centralina integrata	✓
Canali radio	4
Ingressi pulsanti	3
Ingresso sicurezza	2
Durata accensione	ED 30 % S3
Classe di protezione automazione	IP54
Temperatura min.	−20 °C
Temperatura max.	+50 °C
Dentatura	Modulo 4 / 19 denti

L'utilizzo di coste di sicurezza attive è obbligatorio nei bordi di chiusura principali e secondari. È vietato utilizzare un cancello scorrevole equipaggiato con STArter S2+ senza coste di sicurezza attive!

Accessori compatibili



Relay
Relè extra

Y7042V000

Pagina 138

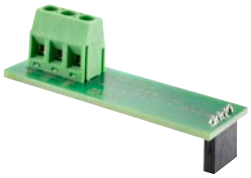

Output OC
uscita Open Collector

YS10854-00001

Pagina 138



Cicalino
Cicalino di allarme/avviso

Y7043V000

Pagina 137



Cremagliera in plastica con cuore in acciaio

YS11114-00001

Pagina 191



Costa di sicurezza elettrica 8,2 kOhm (H 45 mm)

YS12379-00001

Pagina 149



Tappo terminale (H 45 mm)

YS12380-00001

Pagina 149



Tappo terminale (H 45 mm)

YS12381-00001

Pagina 149



Profilo in alluminio lunghezza 1 m

YS11848-00001

Pagina 149



RUNner+

Potente automazione per cancelli scorrevoli

Le automazioni per cancelli scorrevoli della serie RUNner+ soddisfano anche le elevate esigenze degli impianti di chiusura per uso industriale Sono robuste, resistenti agli urti e alla corrosione, sicure, affidabili e hanno una corsa molto silenziosa.





Sblocco di emergenza

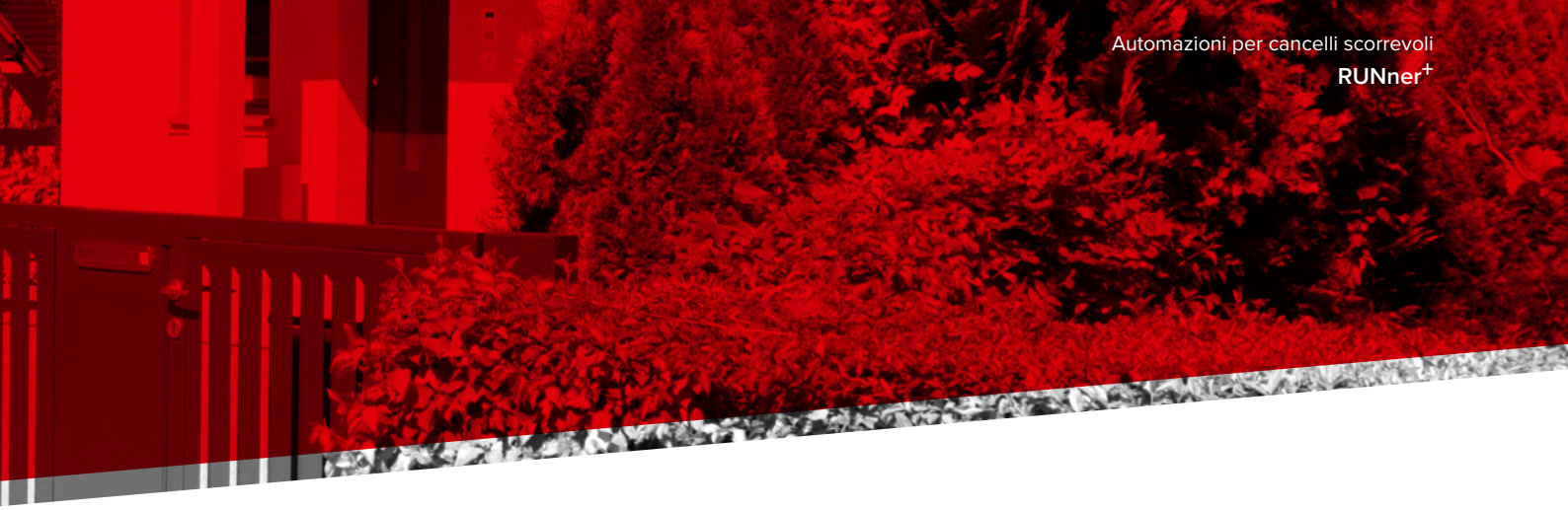

Vantaggi

› Automazione di lunga durata, senza bisogno di manutenzione
› Elevata sicurezza grazie al controllo automatico della forza
› Tecnologia a 24 V con corsa soft regolata
› riconoscimento automatico delle coste di sicurezza (8,2 kOhm o OSE) e fotocellule (2 e 4 fili)
› trasformatore toroidale a basso consumo di corrente per risparmiare in bolletta e tutelare l'ambiente
› possibilità di collegamento per batteria a tampone
› possibilità di chiusura automatica / semiautomatica su posizione finale e apertura parziale; apertura parziale impostabile
› direzione di marcia del cancello mediante selettore
› funzione di avviso e modalità con uomo presente



RUNner+
› Velocità max. 190 mm/s
› Corsa max. 12.000 mm
› Peso max. del cancello 800 kg

RUNner+



SOMloq2

Accu Ready 0,5 W Standby

RUNner+, automazione singola

› Automazione per cancelli scorrevoli RUNner+
› Centralina motore
› Radioricevitore SOMup4 S2 (FM 868,95 MHz SOMloq2, 40 posizioni di memoria), ad innesto
› slot per espansione di memoria Memo (450 radiocomandi)
› Tramite il dispositivo di programmazione SOMlink S2 è possibile programmare e cancellare trasmettitori e richiamare informazioni tramite il radioricevitore.

YS11567-00004

Schema

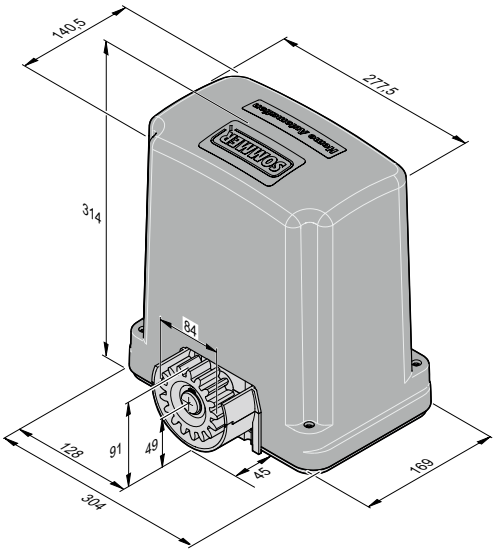

Tutte le misure sono in mm; con riserva di modifiche tecniche.

Dati tecnici

Tipo	RUNner+
Peso porta max.	800 kg
Corsa max.	12.000 mm
Pendenza max. cancello 1) 2)	5 %
Velocità di apertura max.	190 mm/s
Assorbimento di potenza (standby)	0,5 W
Protezione motore	✓
Tensione nominale	220–240 Vac
Frequenza nominale	50/60 Hz
Tensione motore	24 Vdc

Tipo	RUNner+
Centralina integrata	✓
Canali radio	4
Ingressi pulsanti	6
Ingresso sicurezza	3
Durata accensione	ED 40 % S3
Classe di protezione automazione	IP54
Temperatura min.	−30 °C
Temperatura max.	+50 °C
Dentatura	Modulo 4 / 19 denti

1) Con peso del cancello fino a max. 500 kg e nel rispetto delle norme e delle direttive contenute nella dichiarazione di incorporazione, in particolare della norma DIN EN 13241. 2) Si consiglia l'utilizzo di un ammortizzatore radiale.

L'utilizzo di coste di sicurezza attive è obbligatorio nei bordi di chiusura principali e secondari. È vietato utilizzare un cancello scorrevole equipaggiato con RUNner+ senza coste di sicurezza attive! Con cancelli con peso superiore ai 600 kg l'uso è consentito solo con cremagliera di acciaio.

Accessori compatibili



Lampeggiatore LED
Lampeggiante

Y5114V000

Pagina 155



Ammortizzatore radiale per cancelli in pendenza, fino a 1.200 kg

Y5816V000

Pagina 191



Cremagliera in plastica con cuore in acciaio

YS11114-00001

Pagina 191



Cremagliera in acciaio (zincato)

YS12374-00001

Pagina 191



Costa di sicurezza elettrica 8,2 kOhm (A 65 mm)

YS12382-00001

Pagina 150



Tappo terminale (H 65 mm)

YS12383-00001

Pagina 150



Tappo terminale (H 65 mm)

YS12384-00001

Pagina 150



Alloggiamento per cavo di collegamento

Y50046

Pagina 151



GIGAslide

L’automazione per cancelli scorrevoli pesanti

L’automazione per cancelli scorrevoli è adatta sia per l’uso privato sia per l’uso in impianti di chiusura per uso industriale L’automazione offre un’ampia gamma di possibilità per situazioni del cancello diverse fino a una corsa di 14 m e un peso del cancello di 1.800 kg. Vengono utilizzati un’automazione per uso industriale con inverter integrato e la centralina automatica GIGAcontrol A. Il motore elettrico garantisce una lunga durata e un funzionamento silenzioso e smorzato dalle vibrazioni in tutte le posizioni di montaggio.

La distanza dell’albero da pignone ad automazione può essere regolata in 4 livelli. La protezione può essere regolata di conseguenza.





MADE IN GERMANY

Vantaggi

- Le maniglie laterali dell'automazione per cancelli scorrevoli facilitano il trasporto e la movimentazione in cantiere.
- La regolazione dell'altezza del pignone è integrata e viene effettuata tramite un punto di articolazione e una vite di regolazione. L'intervallo di regolazione è di 30 mm.
- La distanza dell'albero da pignone ad automazione può essere regolata in 4 livelli (40 / 46,7 / 53,3 / 60 mm).
- La protezione flessibile sul pignone può essere regolata sia in distanza che in altezza.
- Grazie alla centralina orizzontale, la centralina e gli elementi di comando sono facilmente accessibili.
- Radiocomando SOMloq2 bidirezionale sicuro grazie alla crittografia AES a 128 bit
- È possibile smontare l'unità motore, incluso il supporto motore, l'albero e il pignone. Sul retro è presente una grande apertura per l'inserimento dell'attrezzatura pignone.
- L'apertura per l'ingresso dei cavi sul fondo ha un diametro di 105 mm e offre molto spazio per il passaggio dei cavi.
- Per gli accessori esterni è presente una barra DIN.



L'albero motore di GIGAslide può essere regolato in altezza entro un intervallo di 30 mm.



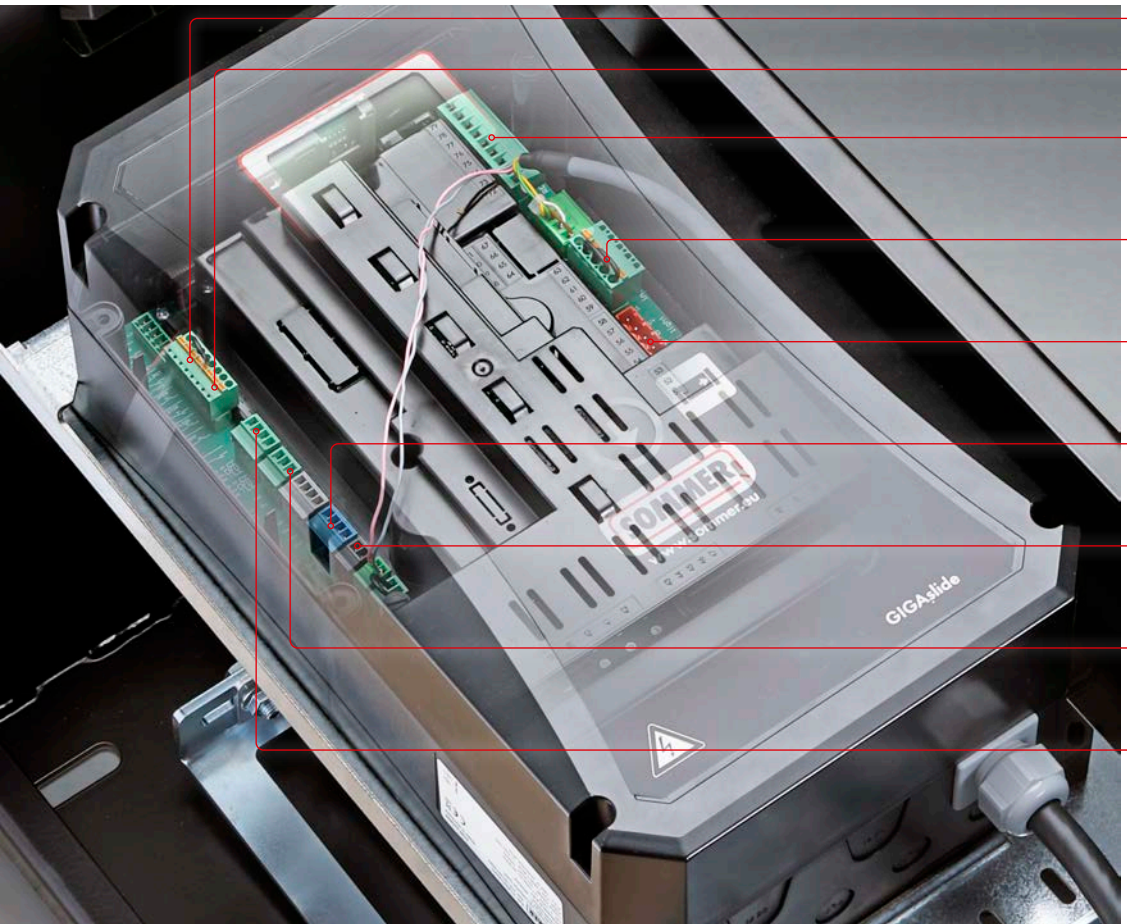

Pulsantiera

Pulsante a impulsi

› 3 relè programmabili (contatti a potenziale zero)
› Freno (relè 1)

Possibilità di collegamento per un modulo anello ad induzione

Possibilità di collegamento per un modulo semaforo/controllo doppio senso di marcia

Possibilità di collegamento di una fotocellula a 4 fili

Possibilità di collegamento di una fotocellula a 2 fili

Possibilità di collegamento per 2 coste di sicurezza ottiche

Possibilità di collegamento di 2 coste di sicurezza elettriche



GIGAslide 1800 automazione singola NOVITÀ

› Automazione per cancelli scorrevoli
› Centralina motore
› Radioricevitore SOMup4 S2 (FM 868,95 MHz SOMloq2, 40 posizioni di memoria), ad innesto
› slot per espansione di memoria Memo (450 comandi radio)

YS13519-00005

Schema

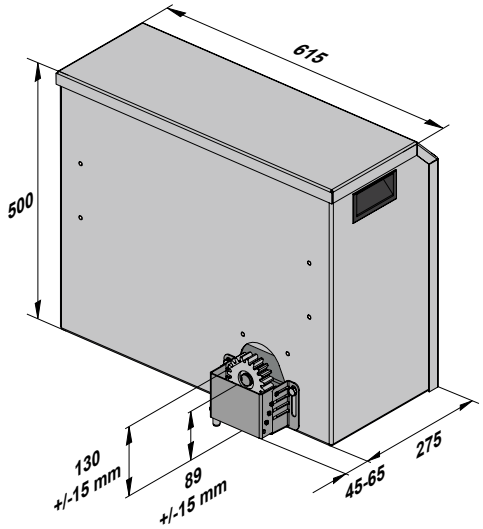

Tutte le misure sono in mm; con riserva di modifiche tecniche.

Dati tecnici

Tipo	GIGAslide 1800
Peso porta max.	1.800 kg
Corsa max.	14.000 mm
Pendenza max. cancello	–
Velocità di apertura max.	240 mm/s
Assorbimento di potenza (standby)	13 W
Protezione motore	✓
Tensione nominale	AC 220–240 V
Frequenza nominale	50/60 Hz
Tensione motore	DC 230 V
Centralina integrata	✓

Tipo	GIGAslide 1800
Canali radio	4
Ingressi pulsanti	4
Ingresso sicurezza	9
Durata accensione	ED 40 % S3
Classe di protezione automazione	IP44
Classe di protezione centralina	IP54
Classe di protezione motore	IP54
Temperatura min.	–25 °C
Temperatura max.	+65 °C
Dentatura	Modulo 4 / 19 denti

L'utilizzo di coste di sicurezza attive è obbligatorio nei bordi di chiusura principali e secondari. È vietato utilizzare un cancello scorrevole equipaggiato con GIGAslide senza coste di sicurezza attive! Con cancelli con peso superiore ai 600 kg l'uso è consentito solo con cremagliera di acciaio.

Accessori compatibili



Cremagliera in acciaio (zincato)
YS12374-00001
Pagina 191



Estrattore per set GIGAslide
YS13749-00000
Pagina 192



Costa di sicurezza elettrica 8,2 kOhm (H 85 mm)
YS12385-00001
Pagina 150



Tappo terminale (H 85 mm)
YS12386-00001
Pagina 150



Tappo terminale (H 85 mm)
YS12387-00001
Pagina 151



Alloggiamento per cavo di collegamento
Y50046
Pagina 149



Fotocellula a barriera ruotabile di 180°, 4 fili
Y7029V000
Pagina 144



Memo
Espansione di memoria
Y10373
Pagina 136



Centralina per automazioni di serrande



Centralina per automazioni di serrande

RDC Vision+ 82



RDC Vision+

Il modo più elegante per controllare le serrande

Qualità

› Centralina per automazioni di serrande universale per motori tubolari fino a 1.000 W, 230 Vac.
› Tecnologia LED integrata: illuminazione di lunga durata a basso consumo energetico
› Made in Germany

Sicurezza

› Modello omologato da TÜV
› Disinserimento di sicurezza a norma categoria 2, PLd
› Radiocomando bidirezionale SOMloq2 sicuro grazie alla crittografia AES a 128 bit
› Analisi delle coste di sicurezza ottiche o elettriche integrata
› Comoda presa per collegamento con morsetti innestabili (non interscambiabili)

Versatilità

› Comandi «APRI», «STOP» e «CHIUDI» definiti via radio o tramite pulsante a 3 vie esterno integrato
› Illuminazione controllabile tramite radiocomando
› Pulsanti dei telecomandi cancellabili in modo mirato
› Ideale per impianti privati e commerciali

Intelligenza

› Processo di apprendimento dei tempi di ciclo completamente automatico
› Numerose opzioni di impostazione e interrogazione tramite il dispositivo di programmazione SOMlink S2 o DIP switch come ad es. chiusura automatica, apertura parziale, intervallo di manutenzione e cicli porta.
› Esclusione della serranda per mezzo di una fotocellula integrata nella parte sezionale
› Diagnosi rapida e semplificata grazie a LED integrati sui morsetti e negli slot

Possibilità di collegamento

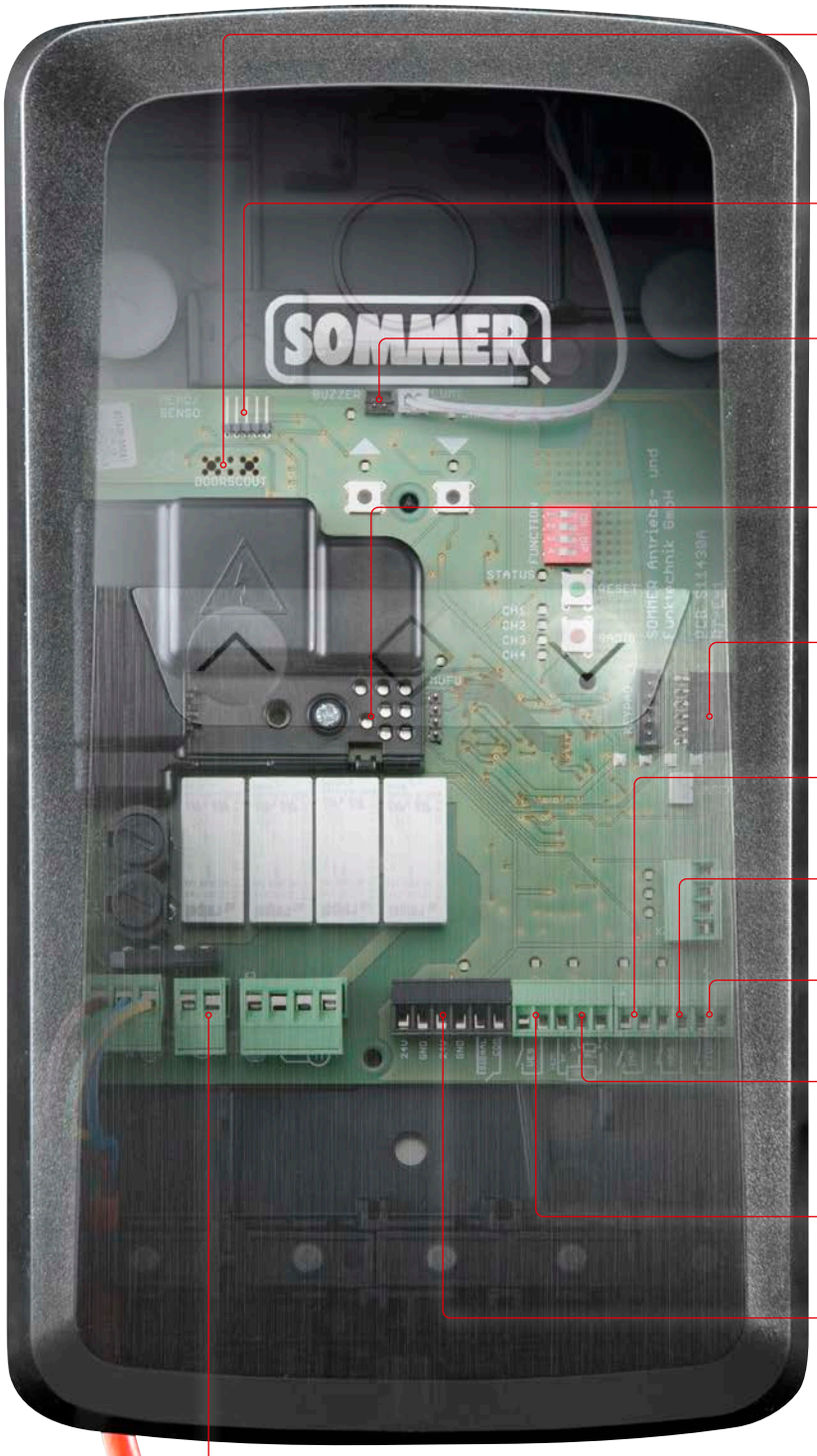

Sistema di trasmissione dei segnali wireless DoorScout per costa di sicurezza in combinazione con sensori Low Power Signal

Espansione di memoria Memo o sensore di umidità Senso

Cicalino di allarme/avviso (solo in combinazione con interruttore di pre-finecorsa o Senso in posizione di ventilazione).

Slot per relè aggiuntivo o uscita Open Collector (Output OC)

Interfaccia seriale per per modulo radioricevitore HomeLink

Comandi come, ad es., selettore a chiave, pulsante

blocco anti-svolgimento

Possibilità di allacciamento per interruttore di arresto di emergenza

Possibilità di allacciamento per protezione del bordo di chiusura ottica ed elettrica

Interruttore di pre-finecorsa, ad es. contatto Reed

Possibilità di allacciamento per fotocellula per protezione in posizione Porta chiusa (a 2 fili, a 4 fili o integrata nella parte sezionale)

Possibilità di allacciamento per un lampeggiante da 230 V, 40 W max.

Centralina per automazioni di serrande

RDC Vision+





RDC Vision+

- Centralina per automazioni di serrande universale per motori tubolari fino a 1.000 W, 230 Vac
- Radioricevitore integrato (FM 868,95 MHz SOMloq2, 40 posizioni di memoria)
- Pulsante a 3 vie integrato
- Luce a LED
- Dimensioni: 288×160×75 mm
- Protezione IP21

YS11456-00024

Schema

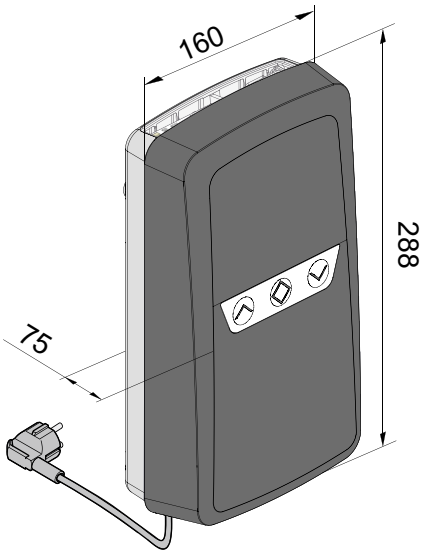

Tutte le misure sono in mm; con riserva di modifiche tecniche.

Dati tecnici

Tipo	RDC Vision+
Radiocomandi	SOMloq2
Frequenza radio	FM 868,95 MHz
Posizioni di memoria	40
Tensione nominale	220–240 Vac
Frequenza nominale	50/60 Hz
Classe di protezione	IP21
Temperatura min.	–25 °C
Temperatura max.	+65 °C
Dimensioni	288 × 160 × 75 mm

Accessori compatibili



Set di collegamento RDC Vision+

YS10848-00003

Pagina 148



Memo
Espansione di memoria

Y10373

Pagina 136



Senso
Sensore di umidità

Y10371

Pagina 136



Cicalino
Cicalino di allarme/avviso

Y7043V000

Pagina 137

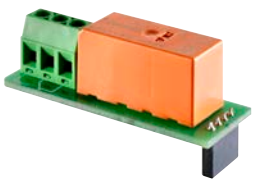

Relay
Relè extra

Y7042V000

Pagina 138

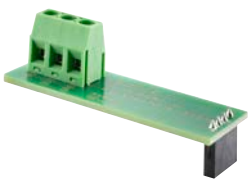

Output OC
Uscita Open Collector

YS10854-00001

Pagina 138



Fotocellula integrata nella parte sezionale a 2 fili
Fotocellula

YS10929-00001

Pagina 144



Pearl Twin
Radiocomando a 2 comandi

YS10019-00001

Pagina 100



Barriere

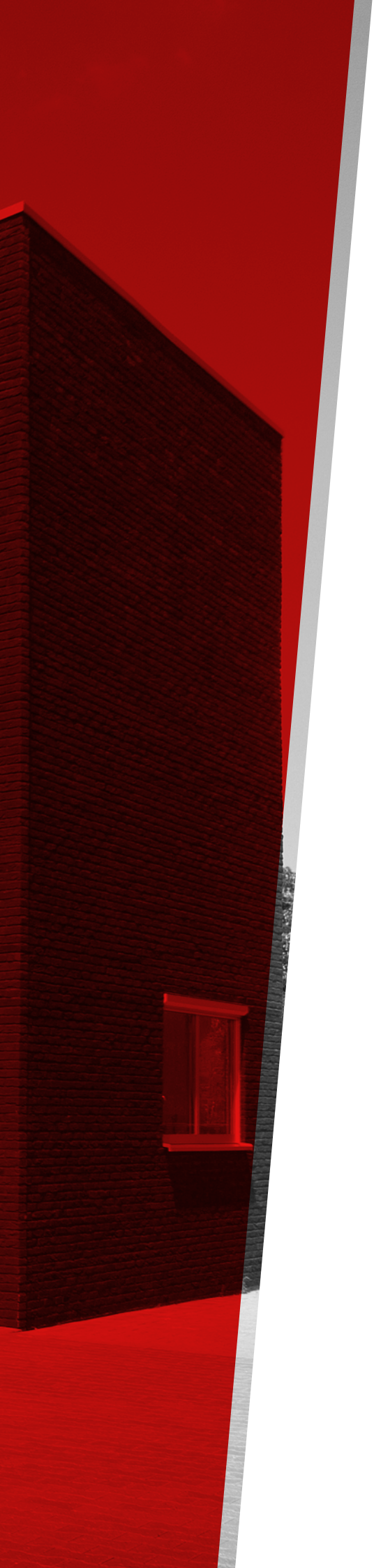

Barriere

Corpo barriera 88
ASB-Alu 90
ASB-Stahl 92
Sbarre 94



Barriere

Robuste e versatili



Il vano integrato per una batteria a tampone consente una facile e rapida installazione.

Installazione economica

Grazie al Plug & Go, l'installazione si esegue semplicemente montando e collegando la sbarra.

Adattamento flessibile

La sbarra può essere accorciata alla lunghezza desiderata direttamente in loco. In questo modo, è possibile eseguire un lavoro di misura direttamente sul cantiere.

Sicurezza grazie al riconoscimento degli ostacoli

Le forze di esercizio delle barriere sono certificate a norma EN 12453. Il riconoscimento automatico degli ostacoli garantisce una maggiore sicurezza. Quando viene colpito un ostacolo, la barriera si apre automaticamente evitando che i veicoli possano rimanere incastrati.

Collegamenti per accessori di sicurezza

I connettori per tutti gli accessori di sicurezza sono già presenti.

Comfort

Poiché le barriere possono essere fornite sia con chiusura a sinistra che con chiusura a destra, durante il montaggio non è richiesto alcun adattamento.

Sblocco di emergenza in caso di blackout

In caso di caduta della corrente, la barriera può essere aperta o chiusa con uno sblocco di emergenza meccanico. In alternativa, è possibile un funzionamento di emergenza tramite batteria a tampone.



Radiocomando bidirezionale SOMloq2

Grazie al radioricevitore integrato con radiocomando bidirezionale SOMloq2, le barriere possono essere comodamente controllate via radio. La crittografia AES a 128 bit con rolling code offre la massima protezione dei dati contro gli hacker.

Dispositivo di programmazione SOMlink S2

Con i comandi intelligenti per rivenditori specializzati, è possibile modificare in modo semplice le caratteristiche e i parametri grazie a un'applicazione Web utilizzabile da smartphone, tablet o computer portatile.

Possibilità di collegamento

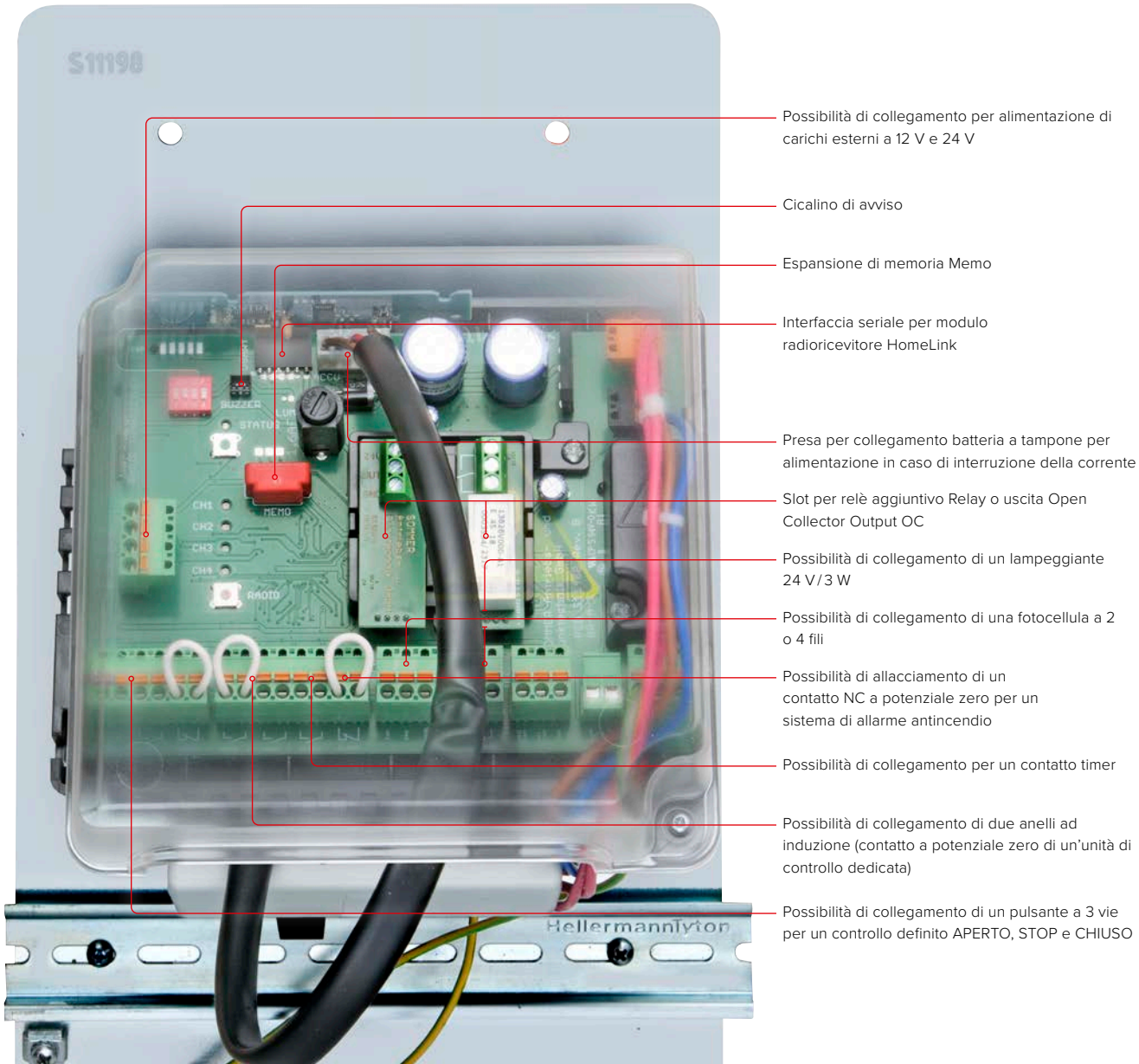

Corpo barriera





ASB-Alu con chiusura a destra

- Barriera in alluminio, quindi facile da trasportare e da installare grazie al peso ridotto
- lampeggiante integrato e indicatore di stato con segnale facilmente visibile
- facile da controllare in remoto grazie al radioricevitore integrato con radiocomando bidirezionale SOMloq2 (FM 868,95 MHz)
- il riconoscimento automatico degli ostacoli fa sì che la barriera si apra automaticamente (inversione) quando incontra un ostacolo, evitando che un veicolo possa rimanere incastrato
- la barriera può essere bloccata e sbloccata manualmente in qualsiasi posizione (ad esempio, in caso di blackout)
- numerose possibilità di collegamento per accessori
- componenti robusti di alta qualità per una lunga durata
- radiocomando a 4 canali già programmati Pearl

YS13012-00016

ASB-Alu





ASB-Alu con chiusura a sinistra

- Barriera in alluminio, quindi facile da trasportare e da installare grazie al peso ridotto
- lampeggiante integrato e indicatore di stato con segnale facilmente visibile
- facile da controllare in remoto grazie al radioricevitore integrato con radiocomando bidirezionale SOMloq2 (FM 868,95 MHz)
- il riconoscimento automatico degli ostacoli fa sì che la barriera si apra automaticamente (inversione) quando incontra un ostacolo, evitando che un veicolo possa rimanere incastrato
- la barriera può essere bloccata e sbloccata manualmente in qualsiasi posizione (ad esempio, in caso di blackout)
- numerose possibilità di collegamento per accessori
- componenti robusti di alta qualità per una lunga durata
- radiocomando a 4 canali già programmati Pearl

YS13013-00016

Schema

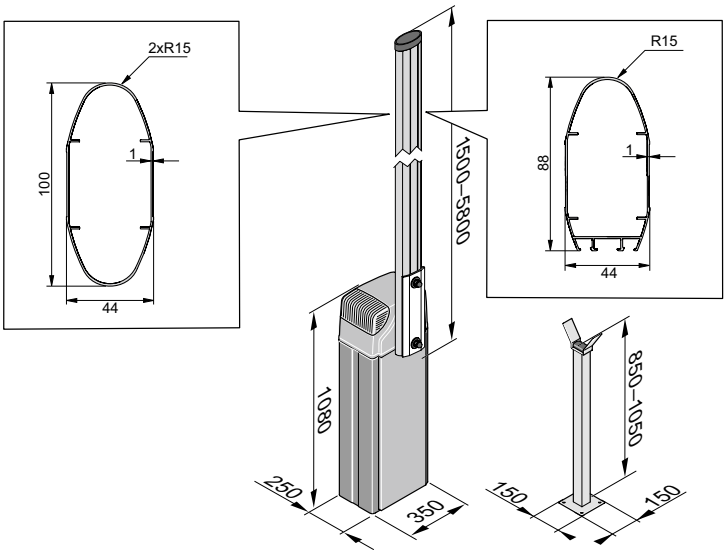

Tutte le misure sono in mm; con riserva di modifiche tecniche.

Dati tecnici

Tipo	ASB-Alu
Radiocomandi	SOMloq2
Frequenza radio	FM 868,95 MHz
Posizioni di memoria	40
Tensione nominale	220–240 Vac
Frequenza nominale	50/60 Hz
Potenza assorbita standby	1,3 W
Potenza nominale assorbita	60 W

Tipo	ASB-Alu
Tensione motore	24 Vdc
Peso	50 kg
Larghezza di sbarramento max.	5,5 m
Max. cicli al giorno	350
Classe di protezione	IP44
Temperatura min.	–25 °C
Temperatura max.	+65 °C

Accessori richiesti



Sbarra 500 LED
Sbarra

#YS12773-00001

Pagina 94



Sbarra 580
Sbarra

#YS12772-00001

Pagina 94



Sbarra 400
Sbarra

#YS12772-00002

Pagina 95

Accessori compatibili



Relay
Relè extra

#Y7042V000

Pagina 138



Batteria a tampone
Alimentazione di emergenza

#Y5115V001

Pagina 156



Paletti di supporto

#YS11061-00001

Pagina 193



Paletto mobile

#YS14338-00001

Pagina 193

Corpo barriera





ASB-Stahl con chiusura a destra

- facile da controllare in remoto grazie al radioricevitore integrato con radiocomando bidirezionale SOMloq2 (FM 868,95 MHz)
- il riconoscimento automatico degli ostacoli fa sì che la barriera si apra automaticamente (inversione) quando incontra un ostacolo, evitando che un veicolo possa rimanere incastrato
- la barriera può essere bloccata e sbloccata manualmente in qualsiasi posizione (ad esempio, in caso di blackout)
- numerose possibilità di collegamento per accessori
- componenti robusti di alta qualità per una lunga durata
- radiocomando a 4 canali già programmati Pearl

YS13010-00020

ASB-Stahl





ASB-Stahl con chiusura a sinistra

- facile da controllare in remoto grazie al radioricevitore integrato con radiocomando bidirezionale SOMloq2 (FM 868,95 MHz)
- il riconoscimento automatico degli ostacoli fa sì che la barriera si apra automaticamente (inversione) quando incontra un ostacolo, evitando che un veicolo possa rimanere incastrato
- la barriera può essere bloccata e sbloccata manualmente in qualsiasi posizione (ad esempio, in caso di blackout)
- numerose possibilità di collegamento per accessori
- componenti robusti di alta qualità per una lunga durata
- radiocomando a 4 canali già programmati Pearl

YS13011-00020

Schema

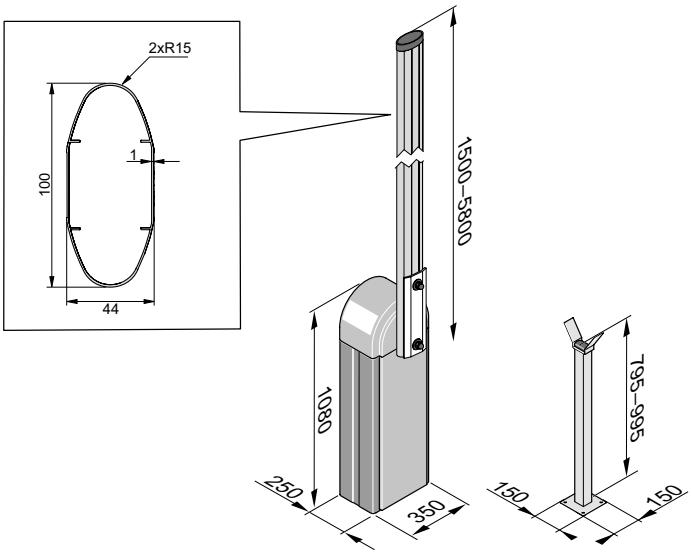

Tutte le misure sono in mm; con riserva di modifiche tecniche.

Dati tecnici

Tipo	ASB-Stahl
Radiocomandi	SOMloq2
Frequenza radio	FM 868,95 MHz
Posizioni di memoria	40
Tensione nominale	220–240 Vac
Frequenza nominale	50/60 Hz
Potenza assorbita standby	1,3 W
Potenza nominale assorbita	60 W

Tipo	ASB-Stahl
Tensione motore	24 Vdc
Peso	60 kg
Larghezza di sbarramento max.	5,5 m
Max. cicli al giorno	350
Classe di protezione	IP44
Temperatura min.	−25 °C
Temperatura max.	+65 °C

Accessori richiesti



Sbarra 580
Sbarra

YS12772-00001

Pagina 94



Sbarra 400
Sbarra

YS12772-00002

Pagina 95

Accessori compatibili



Batteria a tampone
Alimentazione di emergenza

Y5115V001

Pagina 156



Fotocellula a barriera 20 m
Fotocellula

YS12478-00001

Pagina 144



Paletti di supporto

YS11061-00001

Pagina 193

Paletto mobile

YS13053-00001

Pagina 193

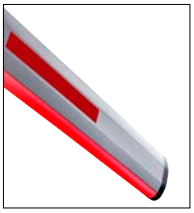



Sbarra 500 LED

› Lunghezza della sbarra di 5 m
› Sbarra con luce a LED rossa e verde per una sicurezza ottimale
› profilo in alluminio ovale
› Diametro: 44×100 mm
› Massima stabilità e minima resistenza ai carichi del vento grazie al design ovale della sbarra.
› La lunghezza della sbarra può essere accorciata in base alle esigenze direttamente in loco.

YS12773-00001



Sbarra 580

› Sbarra di lunghezza 5,8 m
› profilo in alluminio ovale
› Diametro: 44×100 mm
› Massima stabilità e minima resistenza ai carichi del vento grazie al design ovale della sbarra.
› La lunghezza della sbarra può essere accorciata in base alle esigenze direttamente in loco.

YS12772-00001

Per la funzione semaforo è richiesto un relè aggiuntivo Relay.

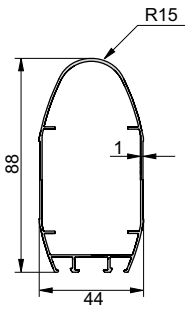

Tutte le misure sono in mm; con riserva di modifiche tecniche.

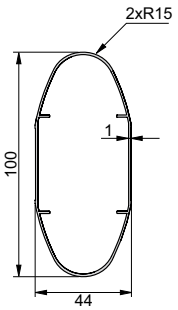

Tutte le misure sono in mm; con riserva di modifiche tecniche.

Compatibilità di corpo e sbarra della barriera

	Sbarra 500 LED (5 m)	Sbarra 580 (5,8 m)	Sbarra 400 (4 m)
ASB-Alu (alluminio)	✓	✓	✓
ASB-Stahl (acciaio)	–	✓	✓



Sbarra 400

› Sbarra di lunghezza 4 m
› profilo in alluminio ovale
› Diametro: 44×100 mm
› Massima stabilità e minima resistenza ai carichi del vento grazie al design ovale della sbarra.
› La lunghezza della sbarra può essere accorciata in base alle esigenze direttamente in loco.

YS12772-00002

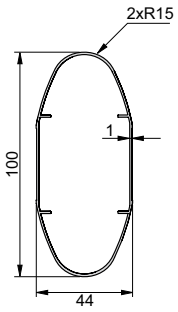

Tutte le misure sono in mm; con riserva di modifiche tecniche.



Radiocomandi



Radiocomandi

Vantaggi 98

SOMloq2 100

Trasmettitore FM 868,95/868,8 MHz 100

Radioricevitore FM 868,95 MHz 104

Radioricevitore HomeLink 107

Gestione dei trasmettitori 108

Somloq Rollingcode 110

Trasmettitore FM 434,42 MHz 110

Radioricevitore FM 434,42 MHz 112



Affidabilità ai massimi livelli

Sono finiti i tempi in cui le porte garage, le tende da sole ecc. dovevano essere faticosamente aperte e chiuse a mano. I nostri due radiocomandi Somloq Rollingcode e SOMloq2 semplificano la vostra vita in queste e molte altre operazioni quotidiane. Entrambi sfruttano la sicura tecnologia Rollingcode.

› Utilizzano frequenze radio con durata di trasmissione ridotta per radiocomandi veloci e privi di disturbi.
› Protezione ottimale dal «code scanning» e dal «code grabbing» per impedire l'accesso agli estranei.

Somloq Rollingcode – per un controllo preciso

Il sistema per radiocomandi Somloq Rollingcode lavora alla frequenza radio FM 434,42 MHz.

› In questo modo, è possibile inviare segnali radio di breve durata che non possono essere disturbati da altri dispositivi, come ad esempio un baby phone.
› FM, abbreviazione di modulazione di frequenza, aumenta la sicurezza di trasmissione del nostro sistema. Operando con una selettività particolarmente precisa, il sistema fa sì che i comandi inviati non si confondano con quelli provenienti da altri dispositivi, garantendo in questo modo un elevata affidabilità di funzionamento.
› Oltre all'elevata sicurezza di trasmissione, Somloq Rollingcode aumenta il livello di protezione da accessi e manomissioni da parte di persone non autorizzate.
› La crittografia a 66 bit consente di ottenere 74 trilioni di codifiche. Dopo ogni comando Rollingcode modifica il codice. Questa tecnologia rende superflui il Code-Scanning e il Code-Grabbing perché ogni codice viene utilizzato una sola volta.

SOMloq2 – per una maggiore sicurezza e un comfort superiore

Nel nostro sistema avanzato per radiocomandi Somloq2 abbiamo ulteriormente migliorato i vantaggi di Somloq Rollingcode:

› Potrete continuare ad utilizzare le funzionalità di Somloq Rollingcode, ma avrete a disposizione ancora un livello di sicurezza e comfort ancora superiore.
› La sua tecnologia bidirezionale indica se il segnale radio è stato ricevuto.
› Grazie alla crittografia AES a 128 bit, SOMloq2 è ancora più sicuro.
› **Funzione auto-repeat** per un'apertura più confortevole durante l'ingresso.
› Verificare lo stato corrente del cancello direttamente dal divano o dal lettino in giardino.
› L'innovativa **funzione Hop** aumenta la portata del segnale grazie all'inoltro dei segnali radio da parte dei ricevitori SOMloq2.

Non è necessario sostituire le automazioni SOMMER già installate. È sufficiente installare un radioricevitore SOMloq2 a posteriori per usufruire di tutti questi eccezionali vantaggi.

SOMloq2



Qualità e durata sono assicurati!

Oltre a Somloq Rollingcode e SOMloq2, sviluppati dalla nostra azienda, nei nostri radiocomandi utilizziamo solo componenti di alta qualità. In questo modo possiamo garantire che entrambi i sistemi siano particolarmente affidabili ed durino nel tempo, anche se sottoposti a temperature estreme, colpi e vibrazioni. Una qualità che potrete sentire ogni volta che premerete un pulsante.

Autorizzazione

Con l'introduzione della Direttiva Radio Equipment Directive (RED) l'accesso ai mercati dei paesi europei è stato semplificato e i costi di gestione si sono ridotti.

La denominazione è:

CE

Compatibile con HomeLink®

La vostra automobile è equipaggiata con un sistema HomeLink® (a partire dalla versione del software 7), le nostre automazioni e i nostri radioricevitori sono compatibili con Somloq Rollingcode (FM 434,42 MHz o FM 868,8 MHz) e con SOMloq2 utilizzando il modulo radioricevitore HomeLink.

Maggiori informazioni sono disponibili all'indirizzo: **www.homelink.com**

HomeLink® kompatibel

I due sistemi a confronto

	Somloq Rollingcode	SOMloq2
Frequenza	FM 434,42 MHz	FM 868,80 MHz FM 868,95 MHz
Codifica	66 bit	128 bit AES
bidirezionale	–	✓
Rollingcode	✓	✓
Funzione Hop	–	✓
Indicatore stato cancello	–	✓
Funzione Autorepeat	–	✓
Compatibile con HomeLink®	✓	◆

◆ Solo in combinazione con modulo radioricevitore HomeLink.

Una panoramica di tutte le compatibilità dei sistemi per radiocomandi e una panoramica delle funzionalità di tutti i radiocomandi sono disponibili all'indirizzo **www.som4.me/tbl**.

SOMloq2

Trasmettitore FM 868,95/868,8 MHz



Radiocomando a 4 canali «Pearl»

- I vantaggi di SOMloq2: Funzione Autorepeat, funzione Hop
- Retrocompatibile con automazioni e radioricevitori con radiocomando Somloq Rollingcode (FM 868,8 MHz).
- Portata: circa 50–140 m (in base alle condizioni ambientali)
- Batteria: 3 V, tipo CR2032
- Dimensioni: 79 × 26 × 13 mm

Y4018V000	nero/rosso
Y4018V001	nero/rosa
Y4018V003	bianco/rosa
Y4018V020	bianco/acciaio inox



Radiocomando a 4 canali Pearl Vibe

- Possibilità di interrogare la posizione del cancello e lo stato del ricevitore
- Risposta sensibile del radiocomando mediante vibrazione
- Altri vantaggi di SOMloq2: Funzione Autorepeat, funzione Hop
- Possibilità di aggiunta e sostituzione in remoto mediante gestione dei trasmettitori Codemaster S2
- Retrocompatibile con automazioni e radioricevitori con radiocomando Somloq Rollingcode (FM 868,8 MHz).
- Portata circa 60–150 m (in base alle condizioni ambientali)
- Batteria: 3 V, tipo CR2032
- Dimensioni: 79 × 26 × 13 mm

Y4019V000	nero/rosso
Y4019V001	nero/rosa
Y4019V003	bianco/rosa
Y4019V021	bianco/acciaio inox



Radiocomando a 3 canali Pearl Status

- Possibilità di interrogare la posizione del cancello e lo stato del ricevitore senza bisogno di movimentazione grazie allo speciale pulsante di colore rosso
- Risposta sensibile del radiocomando mediante vibrazione
- Altri vantaggi di SOMloq2: Funzione Autorepeat, funzione Hop
- Possibilità di aggiunta e sostituzione in remoto mediante gestione dei trasmettitori Codemaster S2
- Retrocompatibile con automazioni e radioricevitori con radiocomando Somloq Rollingcode (FM 868,8 MHz).
- Portata circa 60–150 m (in base alle condizioni ambientali)
- Batteria: 3 V, tipo CR2032
- Dimensioni: 79 × 26 × 13 mm

YS10448-00001	bianco/acciaio inox
YS10448-00012	nero/acciaio inox



Radiocomando a 2 canali Pearl Twin

- Comodi pulsanti di grandi dimensioni
- I vantaggi di SOMloq2: Funzione Autorepeat, funzione Hop
- Retrocompatibile con automazioni e radioricevitori con radiocomando Somloq Rollingcode (FM 868,8 MHz).
- Portata: circa 50–140 m (in base alle condizioni ambientali)
- Batteria: 3 V, tipo CR2032
- Dimensioni: 79 × 26 × 13 mm

YS10019-00001





Radiocomando a 2 canali Pearl Twin+
- Comodi pulsanti di grandi dimensioni
- I vantaggi di SOMloq2: Funzione Autorepeat, funzione Hop
- Possibilità di aggiunta e sostituzione in remoto mediante gestione dei trasmettitori Codemaster S2
- Retrocompatibile con automazioni e radioricevitori con radiocomando Somloq Rollingcode (FM 868,8 MHz).
- Portata circa 60–150 m (in base alle condizioni ambientali)
- Batteria: 3 V, tipo CR2032
- Dimensioni: 79 × 26 × 13 mm

YS11925-00001

Portatelecomando Pearl
- Per tutti i radiocomandi della serie Pearl
- Supporto per fissaggio in auto o a parete
- con materiale di fissaggio

Y4643V000	nero
Y4643V001	bianco



Visor Clip
- Per tutti i radiocomandi della serie Pearl
- Clip di supporto per fissaggio del radiocomando sul parasole dell'auto
- con materiale di fissaggio

YS11842-00001



Radiocomando a 4 canali Slider+
- Design moderno e di qualità con applique in acciaio
- Funzione slider per prevenire l'utilizzo involontario
- Grazie alla sua forma compatta, è ideale per essere agganciato a un portachiavi
- I vantaggi di SOMloq2: Funzione Autorepeat, funzione Hop
- Retrocompatibile con automazioni e radioricevitori con radiocomando Somloq Rollingcode (FM 868,8 MHz).
- Portata: circa 50–140 m (in base alle condizioni ambientali)
- Batteria: 3 V, tipo CR2032
- Dimensioni: 55 × 30 × 14 mm (chiuso)

YS10305-00001

Trasmettitore FM 868,95/868,8 MHz



Radiocomando a 4 canali Slider Vibe

- Design moderno e di qualità con applique in acciaio
- Funzione slider per prevenire l'utilizzo involontario
- Grazie alla sua forma compatta, è ideale per essere agganciato a un portachiavi
- Possibilità di interrogare la posizione del cancello e lo stato del ricevitore
- Risposta sensibile del radiocomando mediante vibrazione
- Altri vantaggi di SOMloq2: Funzione Autorepeat, funzione Hop
- Possibilità di aggiunta e sostituzione in remoto mediante gestione dei trasmettitori Codemaster S2
- Retrocompatibile con automazioni e radioricevitori con radiocomando Somloq Rollingcode (FM 868,8 MHz).
- Portata circa 60–150 m (in base alle condizioni ambientali)
- Batteria: 3 V, tipo CR2032
- Dimensioni: 55×30×14 mm (chiuso)

YS10202-00001



Radiocomando a 12 canali Telecody+

- ideale anche come tastierino per immissione del codice wireless
- Con pulsanti illuminati
- Posizioni di memoria: 10 diversi codice di accesso e 2 pulsanti non codificati, ad es. per la luce
- Resistente alle intemperie, per interni ed esterni
- Il radioricevitore conferma la ricezione dei comandi, l'invio di conferma avviene mediante i LED sul trasmettitore
- Altri vantaggi di SOMloq2: Funzione Hop
- Retrocompatibile con automazioni e radioricevitori con radiocomando Somloq Rollingcode (FM 868,8 MHz).
- Con supporto in alluminio e materiale di fissaggio
- Protezione IP64
- Portata: circa 50 m (in base alle condizioni ambientali)
- Batteria: 3 V, tipo CR123A
- Dimensioni: 147×48×30 mm
- Intervallo di temperatura: –20 °C a +55 °C

YS10212-00001	nero
YS10212-00032	bianco

Trasmettitore FM 868,95/868,8 MHz



Radiocomando a 200 canali GIGAcom

- Ideale per porte industriali
- Con pulsanti illuminati
- Per controllare 100 cancelli (apertura e chiusura mirata, quindi 200 comandi)
- Selezione del comando desiderato mediante tastiera
- La funzione Preferiti consente di controllare direttamente una porta
- Resistente alle intemperie, per interni ed esterni
- Il radioricevitore conferma la ricezione dei comandi, l'invio di conferma avviene mediante i LED sul trasmettitore
- Altri vantaggi di SOMloq2: Funzione Hop
- Retrocompatibile con automazioni e radioricevitori con radiocomando Somloq Rollingcode (FM 868,8 MHz).
- Con supporto in alluminio e materiale di fissaggio
- Protezione IP64
- Portata: circa 50 m (in base alle condizioni ambientali)
- Batteria: 3 V, tipo CR123A
- Dimensioni: 147×48×30 mm
- Intervallo di temperatura: –20 °C a +55 °C

Y4038V000



Pulsantiera radio a parete a 2 canali SOMtouch, (sporgente)

- Alimentazione a batteria - semplice da installare
- Possibilità di verificare la posizione della porta/lo stato del ricevitore senza movimentare la porta grazie a piccoli pulsanti
- Risposta ai radiocomandi tramite LED
- Altri vantaggi di SOMloq2: Funzione Hop
- Possibilità di aggiunta e sostituzione in remoto mediante gestione dei trasmettitori Codemaster S2
- Portata: circa 50 m (in base alle condizioni ambientali)
- Batteria: 3 V, tipo CR2032
- Dimensioni: 80×85×14 mm
- Campo di applicazione: ambienti chiusi asciutti

YS10447-00001 bianco/bianco
YS10447-00002 antracite/bianco

Radioricevitore FM 868,95 MHz





Presa radiocomandata SOMsocket

- Radioricevitore nell'alloggiamento della presa per accendere/spegnere l'applicazione collegata, ad es. una lampada, via radio
- Possibilità di interrogazione dello stato mediante trasmettitore (ad es. Pearl Status) per sapere, ad esempio, se il dispositivo è attivo o meno.
- Ideale come sostituzione di un antenna ad asta: aumenta la portata del segnale grazie alla funzione Hop. Non è necessario programmare trasmettitori sul radioricevitore.
- antenna integrata
- Memoria: 112 comandi radio programmabili
- Alimentazione: 100–240 V, 50/60 Hz
- Uscita interruttore: commutazione unipolare; max. 10 A
- Campo di applicazione: ambienti chiusi asciutti
- Dimensioni: 138 × 54 × 40 mm
- Modalità di funzionamento:
  - Modalità toggle: il relè può essere inserito e disinserito via radio come relè a impulso
  - definisce ON/OFF: comando per accensione definita e comando per spegnimento definito

Y21106V000





Radioricevitore a 1 canale nell'alloggiamento della presa SOMplug

- Uscita relè su cavo lungo 1,5 m, per collegamento all'ingresso pulsante dell'automazione
- Facilità di conversione di automazioni di parti terze e in caso di cambio della frequenza radio
- Non sono necessarie operazioni di installazione sulla linea a 230 V
- Possibilità di invio di conferma tramite trasmettitore una volta che il comando trasmesso è stato elaborato dal ricevitore
- Altri vantaggi di SOMloq2: Funzione Hop
- antenna integrata
- Memoria: 112 comandi radio programmabili
- Alimentazione: 100–240 V, 50/60 Hz
- Presa di uscita: Schuko, 16 A, 230 Vac, 50 Hz
- Campo di applicazione: ambienti chiusi asciutti
- Dimensioni: 138 × 54 × 40 mm
- Modalità di funzionamento:
  - Funzionamento a tasti (Tip): il relè si eccita per tutto il tempo in cui è presente il segnale radio
  - definisce ON/OFF: comando per accensione definita e comando per spegnimento definito

Y21107V000

Radioricevitore FM 868,95 MHz



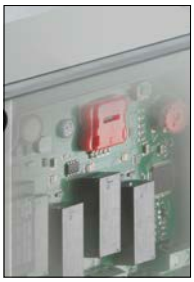

Radioricevitore a 4 canali SOMcom4

› Facilità di conversione di automazioni di parti terze e in caso di cambio della frequenza radio
› Adatto per applicazioni speciali (non adatto per comando a motore tubolare)
› Possibilità di invio di conferma tramite trasmettitore una volta che il comando trasmesso è stato elaborato dal ricevitore
› Possibilità di interrogazione dello stato del relè del canale tramite trasmettitore (ad es. stato di Pearl)
› Ideale come sostituzione di un antenna ad asta: aumenta la portata del segnale grazie alla funzione Hop. Non è necessario programmare trasmettitori sul radioricevitore.
› antenna integrata
› Memoria: possibilità di programmare 40 radiocomandi
› slot per espansione di memoria Memo (450 radiocomandi)
› Alimentazione: 230 Vac o 12–24 Vac/Vdc ±20 %
› Campo di applicazione: interno ed esterno
› Uscita centralina: 4 contatti relè a potenziale zero (commutatore, 8 A, 250 Vac)
› Ingresso pulsante: possibilità di collegamento per un ingresso pulsante a potenziale zero
› Presa per collegamento: morsetto a vite
› Cavi collegabili: fino a 2,5 mm^2 di diametro
› Intervallo di temperatura: da –25 °C a +65 °C
› Dimensioni: 125×125×60 mm
› Protezione IP55
› Modalità di funzionamento:
– Funzionamento a tasti (Tip): il relè si eccita per tutto il tempo in cui è presente il segnale radio
– definisce ON/OFF: comando per accensione definita e comando per spegnimento definito
– Modalità toggle: il relè può essere inserito e disinserito via radio come relè a impulso
– Funzionamento a tempo (Time): il relè si attiva alla ricezione del segnale radio e si disattiva dopo il tempo impostato (1–255 s)

YS10794-00001



Antenna ad asta

› **per automazioni e ricevitori con Somloq Rollingcode (FM 868,8 MHz) e SOMloq2 (FM 868,95 MHz), ad esempio SOMup4 S2**
› Antenna esterna per automazioni per cancelli scorrevoli e a battente, porte garage, barriere e diversi radioricevitori
› con cavo coassiale da 50 Ohm

Y7004V003	con cavo da 2 m
Y7004V001	con cavo da 6 m
Y7004V000	con cavo da 10 m
Y7004V002	con cavo da 16 m

Radioricevitore FM 868,95 MHz





Modulo radioricevitore a 4 canali SOMup4 S2 NOVITÀ

- Facilità di adattamento di automazioni e centraline con radioricevitori 7000VXXX a SOMloq2 (twist 200 E/EL, twist 350, twist XL, RUNner+ e centraline per uso industriale GIGA)
- Possibilità di invio di conferma tramite trasmettitore una volta che il comando trasmesso è stato elaborato dal ricevitore
- Altri vantaggi di SOMloq2: Funzione Hop
- Antenna integrata; antenna esterna opzionale (# 7004) collegabile
- Memoria: possibilità di programmare 40 radiocomandi
- slot per espansione di memoria Memo (450 radiocomandi)
- Alimentazione: 5 Vdc o DC 8 –18 V
- Presa per collegamento: Connettore a 20 poli
- Intervallo di temperatura: da –25 °C a +65 °C
- Dimensioni: 60×57×13 mm
- Modalità di funzionamento:
  - Funzionamento a tasti (Tip): il relè si eccita per tutto il tempo in cui è presente il segnale radio
  - definisce ON/OFF: comando per accensione definita e comando per spegnimento definito

YS13687-00001





Radioricevitore a 2 canali SOMcom2.1 NOVITÀ

- Facilità di conversione di automazioni di parti terze e in caso di cambio della frequenza radio
- Adatto per applicazioni speciali (non adatto per comando a motore tubolare)
- 1 ingresso per stato del cancello per rendere compatibili automazioni SOMweb non compatibili
- Segnale di ritorno dello stato di un sensore collegato all'ingresso o al relè tramite trasmettitore (ad es. Pearl Status)
- Antenna integrata; antenna esterna opzionale (# 7004) collegabile
- Memoria: possibilità di programmare 40 comandi radio
- slot per espansione di memoria Memo (450 comandi radio)
- Alimentazione: 12–24 Vac/Vdc
- Campo di applicazione: ambienti chiusi asciutti
- Uscita centralina: 2 contatti relè a potenziale zero (contatto NA, 1 A, 30 Vdc)
- Presa per collegamento: Morsetto a molla a 8 poli
- Dimensioni: 106×36×29 mm
- Modalità di funzionamento:
  - Funzionamento a tasti (Tip): il relè si eccita per tutto il tempo in cui è presente il segnale radio
  - definisce ON/OFF: comando per accensione definita e comando per spegnimento definito
  - Modalità toggle: il relè può essere acceso/spento via radio come un relè a impulso (regolabile solo tramite SOMlink S2)

YS13611-00001

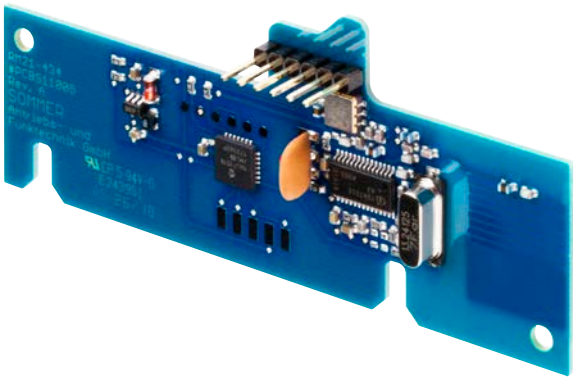

Modulo radioricevitore HomeLink

› Grazie a un trasmettitore HomeLink integrato in un veicolo, il modulo radioricevitore consente di controllare automazioni e centraline dotate di radiocomando SOMloq2.
› Installazione Plug & Play tramite interfaccia seriale
› Programmazione semplificata direttamente sull'automazione
› Memoria: 12 comandi radio programmabili
› per versione HomeLink EURO 2 a partire da anno di costruzione 2005 circa
› per SOMMER base^{+}, pro^{+} e tiga^{+} a partire da anno di costruzione 05/2017 o versione software 03.03, STArter S2^{+} RDC Vision^{+} e barriere con radiocomando SOMloq2

YS11004-00001



Codemaster S2

La gestione di locali come, ad esempio, un garage sotterraneo, non è mai stata così facile. I trasmettitori possono essere organizzati e gestiti comodamente in ufficio tramite browser. A tal fine, non è richiesta l'installazione di alcun software, in quanto è tutto già integrato nel dispositivo.

App Codemaster S2

DISPONIBILE SU Google Play

Scarica su App Store

Compatibilità

Gestione dei trasmettitori per automazioni e radioricevitori con radiocomando SOMloq2 e slot Memo. Per sapere se la propria automazione o il proprio radioricevitore è compatibile con Codemaster S2, consultare la pagina www.som4.me/sv.

Tecnologia

› Modulo WiFi integrato
› Server Web integrato
› Universale per smartphone, tablet e PC
› Nessun salvataggio di dati su server esterni
› Non richiede un collegamento a Internet in loco! Viene stabilita una connessione WiFi diretta tra il dispositivo (smartphone, tablet o PC) e Codemaster S2.

Diagnosi e assistenza

› Gestione e organizzazione dei trasmettitori in ufficio o, all'occorrenza, in loco.
› Eventuali radiocomandi aggiuntivi per gli oggetti gestiti possono essere ordinati esclusivamente tramite il responsabile dell'impianto della gestione dei trasmettitori.
› Facilità d'uso:
  – un nuovo oggetto viene creato tramite l'interfaccia web.
  – La Memo dell'automazione o del radioricevitore viene inserita in Codemaster S2.
  – Vengono aggiunti trasmettitori
  – I dati vengono riprodotti nella Memo.
  – La Memo viene staccata e inserita nell'automazione.
› Controllo e sicurezza totale contro accessi non autorizzati (i trasmettitori non autorizzati non possono essere programmati). Al momento della creazione della Memo, tutte le posizioni di memoria libere vengono riservate per Codemaster S2.
› Qualora si renda necessaria la sostituzione della Memo, ad esempio a causa di un fulmine, i dati salvati su Codemaster S2 possono essere facilmente riprodotti su una nuova Memo. Non è necessaria una nuova programmazione dei radiocomandi.
› Comoda funzione per aggiungere o sostituire radiocomandi in remoto senza dover cambiare la Memo e senza richiedere la presenza di un installatore in loco.[1)]



Codemaster S2 NOVITÀ

› Gestione dei trasmettitori; FM 868,95 MHz; WiFi
› Non richiede un collegamento a Internet in loco! Viene stabilita una connessione WiFi diretta tra il dispositivo (smartphone, tablet o PC) e Codemaster S2.
› Possibilità di organizzare e gestire trasmettitori di oggetti diversi tramite smartphone, tablet o PC
› per automazioni e radioricevitori con radiocomando SOMloq2 e slot Memo.
› Per sapere se la propria automazione o il proprio radioricevitore è compatibile con Codemaster S2, consultare la pagina www.som4.me/sv.

YS13571-00001

SOMMER Suite

SOMMER Suite per Windows permette di mantenere il firmware di Codemaster S2 costantemente aggiornato e di creare backup dei dati. La versione più recente di SOMMER Suite è disponibile nella sezione Download di www.sommer.eu.

1) Possibile solo con i seguenti trasmettitori: Pearl Vibe, Pearl Status, Pearl Twin+, Slider Vibe e SOMtouch.



Memo

› Espansione di memoria, ad innesto, plug & play
› Espansione delle posizioni di memoria del radiocomando fino a 450 comandi
› Trasmissione automatica dei radiocomandi programmati dalla memoria interna dell'automazione o del radioricevitore in Memo
› Facile backup dei dati e trasferimento dei comandi del radiocomando su una nuova automazione in caso di assistenza
› Consente di utilizzare la gestione dei trasmettitori Codemaster S2
› per prodotti con radiocomando SOMloq2 e slot Memo

Y10373

Somloq Rollingcode



Radiocomando a 4 canali Pearl
› Portata: 100 m (in base alle condizioni ambientali)
› Batteria: 3 V, tipo CR2032
› Dimensioni: 79 × 26 × 13 mm

YS13065-00001



Portatelecomando Pearl
› Per tutti i radiocomandi della serie Pearl
› Supporto per fissaggio in auto o a parete
› con materiale di fissaggio

Y4643V000 nero
Y4643V001 bianco

Trasmettitore FM 434,42 MHz



Radiocomando a 2 canali Pearl Twin
› Comodi pulsanti di grandi dimensioni
› Portata: 100 m (in base alle condizioni ambientali)
› Batteria: 3 V, tipo CR2032
› Dimensioni: 79 × 26 × 13 mm

YS13071-00001



Visor Clip
› Per tutti i radiocomandi della serie Pearl
› Clip di supporto per fissaggio del radiocomando sul parasole dell'auto
› con materiale di fissaggio

YS11842-00001



Radiocomando a 12 canali Telecody

- ideale anche come tastierino per immissione del codice wireless
- Con pulsanti illuminati
- Posizioni di memoria: 10 diversi codice di accesso e 2 pulsanti non codificati, ad es. per la luce
- Resistente alle intemperie, per interni ed esterni
- Con supporto in alluminio e materiale di fissaggio
- Portata: circa 25 m (in base alle condizioni ambientali)
- Batteria: 3 V, tipo CR123A
- Dimensioni: 147×48×30 mm
- Intervallo di temperatura: da −20 °C a +55 °C

Y4076V001



Pulsantiera radio a parete a 3 canali (sporgente)

- In questo modo, è possibile eseguire un'azione da un punto in cui non è presente nessun collegamento elettrico; non richiede ulteriori installazioni
- Portata: circa 25 m (in base alle condizioni ambientali)
- Campo di applicazione: ambienti chiusi asciutti
- Dimensioni: 80×85×15 mm
- Batteria: 3 V, tipo CR2032

Bianco

Y4763V000

Antracite

Y4763V001

Somloq Rollingcode

Radioricevitore FM 434,42 MHz



Modulo radioricevitore a 2 canali nell'alloggiamento con 112 comandi radio

- Adatto per prodotti di parti terze e applicazioni speciali
- Per uso universale con qualsiasi tipo di centralina
- Antenna integrata; antenna esterna opzionale (# Y7084V000 FM 434,42 MHz) collegabile
- Alimentazione: 12–24 Vac/Vdc
- Uscita centralina: 2 contatti relè a potenziale zero (contatto NA, 1 A, 24 Vdc)
- Dimensioni: 109 × 40 × 32 mm
- Memoria: 112 comandi radio programmabili
- Presa per collegamento: morsetto a vite a 6 poli
- Modalità di funzionamento: Funzionamento a tasti (Tip): il relè si eccita per tutto il tempo in cui è presente il segnale radio

Y4795V000



Radioricevitore a 4 canali nell'alloggiamento

- Adatto per prodotti di parti terze e altre applicazioni speciali (non adatto per comando a motore tubolare)
- Per ciascun pulsante del radiocomando viene memorizzata una determinata modalità di funzionamento nel ricevitore
- Antenna integrata; antenna esterna opzionale (# Y7084V000 FM 434,42 MHz) collegabile
- Memoria: possibilità di programmare 448 radiocomandi
- Alimentazione: 230 Vac ±10 % oppure 24 Vac/Vdc
- Uscita centralina: 4 contatti relè a potenziale zero (commutatore, 8 A, 230 Vac)
- Ingresso pulsante: possibilità di collegamento per un ingresso pulsante a potenziale zero
- Presa per collegamento: con morsetti a vite
- Cavi collegabili: fino a 2,5 mm^2 di diametro
- Intervallo di temperatura: da −20 °C a +70 °C
- Dimensioni: 130 × 130 × 60 mm
- Modalità di funzionamento:
  - Funzionamento a tasti (Tip): il relè si eccita per tutto il tempo in cui è presente il segnale radio
  - Modalità toggle: il relè può essere inserito e disinserito via radio come relè a impulso
  - definisce ON/OFF: comando per accensione definita e comando per spegnimento definito
  - Funzionamento a tempo (Time): il relè si attiva alla ricezione del segnale radio e si disattiva dopo il tempo impostato (1–255 s)

Y7001V400

Radioricevitore FM 434,42 MHz

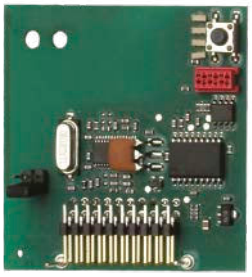

Radioricevitore a 4 canali, ad innesto

- Adatto per automazioni per cancelli scorrevoli e a battente SOMMER
- Memoria: 112 radiocomandi programmabili
- Antenna integrata; antenna esterna opzionale (# Y7084V000 FM 434,42 MHz) collegabile
- Alimentazione: 8–18 Vdc
- Presa per collegamento: Connettore a 20 poli
- Dimensioni: 54 × 54 × 16 mm
- Modalità di funzionamento: Funzionamento a tasti (Tip): il relè si eccita per tutto il tempo in cui è presente il segnale radio

Y7080V001



Antenna ad asta con cavo da 10 m

- Solo per automazioni e ricevitori con Somloq Rollingcode (FM 434,42 MHz)
- Antenna esterna per automazioni per cancelli scorrevoli e a battente, porte garage, barriere e diversi radioricevitori
- FM 434,42 MHz
- con cavo coassiale 50 Ohm

Y7084V000



Smart Home



Smart Home

SOMweb 116



SOMweb

La soluzione Smart Home sicura

SOMweb è la soluzione Smart Home sicura con cui i dati rimangono chiusi nel garage. Il sistema permette di controllare automazioni tramite un'app per smartphone o un browser web. La sicurezza dei dati è garantita dal fatto che essi non vengono memorizzati su server esterni, ma rimangono custoditi in casa nel senso letterale del termine.

Funzioni

- Apertura e chiusura del cancello
- Verifica dello stato del cancello
- È possibile controllare fino 10 automazioni con un'unica unità SOMweb.
- Funzione video opzionale in combinazione con una telecamera
- Gestione utenti e controllo accessi
- Notifiche in tempo reale sui movimenti di corsa del cancello tramite app o e-mail.
- La tecnologia **HomeKit** consente l'utilizzo dell'app Home di Apple. In questo modo, è possibile creare scene che combinano dispositivi diversi. Ad esempio, è possibile accendere automaticamente le luci del corridoio quando si apre il garage di sera.
- Creazione di eventi personalizzati tramite piattaforma **IFTTT**. Ad esempio, l'apertura e la chiusura automatica del garage a una distanza fissa dal cancello o ad una determinata ora.
- Supporta il **controllo vocale** tramite **Siri**, **Assistente Google** e **Amazon Alexa**.

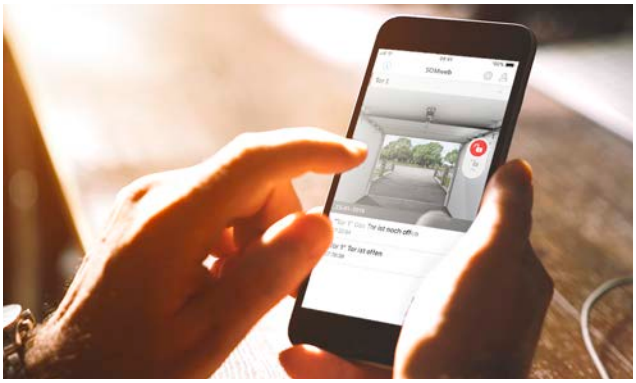



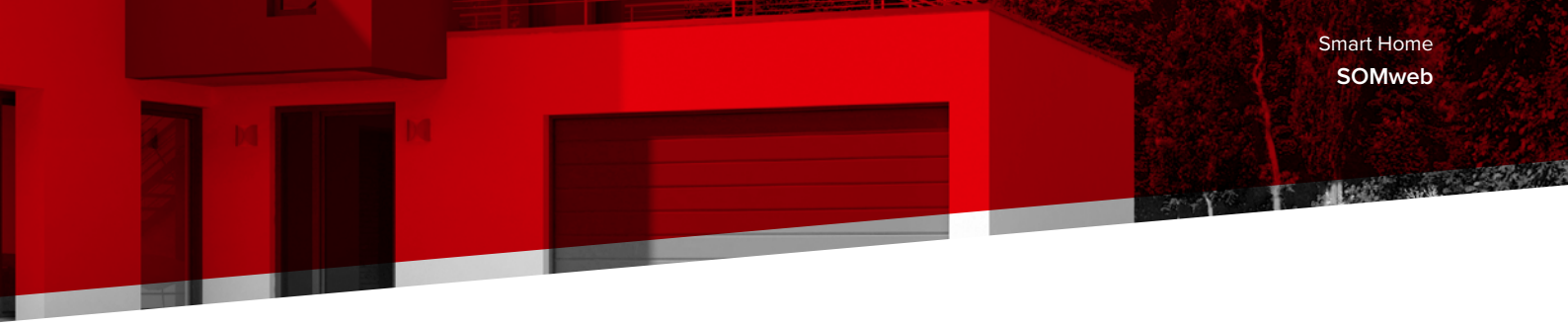

Tecnologia

› **Nessun salvataggio o elaborazione di dati su server esterni.**
› Comunicazione tra SOMweb e radioricevitore tramite radiocomando SOMloq2 con crittografia AES a 128 bit. Ciò elimina la necessità di usare cablaggi per l'automazione.
› SOMweb non richiede sensori aggiuntivi per rilevare lo stato del cancello.
› Modulo WiFi integrato
› Porta USB (ad es. per collegare una scheda LAN)
› Universale per smartphone, tablet e PC
› Sono disponibili app per sistema operativo Android e iOS.
› Possibilità di utilizzo con qualsiasi browser. Il sistema SOMlink è indipendente dal sistema operativo in uso.
› Possibilità di controllo sia tramite rete domestica che tramite Internet.

Compatibilità

Soluzione Smart Home per automazioni, barriere e centraline per automazioni di serrande con radiocomando SOMloq2. Per sapere se la propria automazione è compatibile con SOMweb, consultare la pagina **www.som4.me/sh**. Altri tipi di automazioni e radioricevitori verranno presto introdotti.

App SOMweb

Per il sistema operativo Android e iOS sono disponibili app scaricabili gratuitamente rispettivamente da Google Play e App Store.

DISPONIBILE SU Google Play

Scarica su App Store



SOMloq2

SOMweb
› Soluzione Smart-Home; FM 868,95 MHz; WiFi
› Possibilità di controllare automazioni, barriere e centraline per automazioni di serrande tramite smartphone, tablet o PC
› Per automazioni, barriere e centraline per automazioni di serrande con radiocomando SOMloq2
› Per sapere se la propria automazione è compatibile con SOMweb, consultare la pagina **www.som4.me/sh**.

YS11342-00001

L'automazione può essere utilizzata solo con una fotocellula collegata.

*) L'articolo non è scontabile.



Sistemi di accesso



Sistemi di accesso

ENTRAsys+ 120
ENTRAcode+ 126
ENTRApin+ 132



ENTRAsys+

Aprite garage e cancelli con un dito

Il nostro lettore impronte digitali ENTRAsys+ apre porte, cancelli e portoni con un semplice sfioramento del dito grazie al riconoscimento biometrico. Con questo prodotto SOMMER offre un sistema di controllo degli accessi affidabile. Ciò consente di aprire porte e portoni anche senza chiave o scheda di accesso, perché l'utente ha sempre con sé la sua unica e insostituibile chiave d'accesso: l'impronta digitale.



Per aprire il cancello con un dito

Grazie al sistema di riconoscimento biometrico potrete aprire cancelli e portoni semplicemente con un dito.

Riconoscimento rapido

Il moderno sensore Stripe garantisce un riconoscimento rapido e preciso dell'impronta digitale.

Grande capacità di archiviazione

A seconda della complessità delle impronte digitali, è possibile salvare circa 50-80 impronte. È possibile assegnare anche diritti di amministratore fino a 9 impronte. Gli amministratori hanno facoltà, ad esempio, di assegnare o rimuovere diritti di accesso.

Elevata protezione dalle manipolazioni

Il riconoscimento interattivo impedisce una manipolazione tramite duplicati di impronte digitali. L'accesso viene consentito solo a un'impronta digitale «viva» identificata e memorizzata.

Sicurezza grazie al radiocomando codificato

Il sistema di accesso garantisce la massima sicurezza contro gli hacker grazie alla crittografia AES a 128 bit e al rolling code. La compatibilità tra i modelli precedenti dei trasmettitori e il radiocomando Somloq Rollingcode è sempre garantita. Impossibile da cortocircuitare o escludere come accade per i sistemi cablati.

Funzioni regolabili

Aumentano il comfort la luce integrata e l'area di scansione riscaldabile. È possibile impostare anche una trasmissione ritardata. Con la funzione Access Control, dopo una serie di tentativi di accesso non autorizzati, è possibile trasmettere un radiocomando a un altro ricevitore, collegato a sua volta a un sistema di allarme per garantire una maggiore sicurezza.



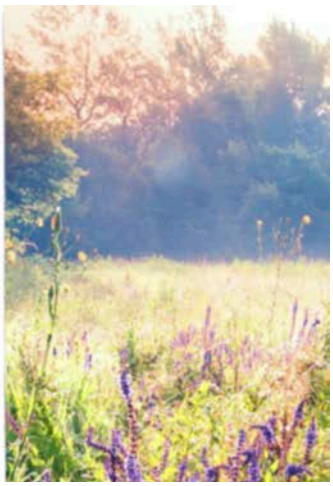



SOMloq2

ENTRAsys+ per porte

› Connessione wireless codificata per una trasmissione sicura tra lettore impronte digitali nella porta e radioricevitore nel telaio
› Impossibile da cortocircuitare o escludere come accade per i sistemi cablati
› In caso di black-out di rete, i dati rimangono memorizzati e la porta rimane chiusa.
› Varie possibilità di utilizzo oltre alla porta, ad es. per illuminazione esterna, impianto di allarme e automazione cancello
› Posizioni di memoria: 50–80 impronte digitali
› Amministratori: 9 impronte digitali
› Radiocomandi: 4
› Frequenza radio: FM 868,95 MHz (SOMloq2), FM 868,8 MHz (Somloq Rollingcode)
› Portata: circa 25 m (in base alle condizioni ambientali)
› Dimensioni: Lettore impronte digitali: 87×47×26 mm, radioricevitore: 120×24×37 mm
› Alimentazione: 12 Vac, 12–24 Vdc
› Intervallo di temperatura: da –25 °C a +65 °C
› Protezione IP65
› Dotazione: modulo centrale ENTRAsys+ con unità scanner, portellino in acciaio spazzolato, radioricevitore per telai della porta

YS11191-00001

Accessori compatibili



Set cavi di collegamento per porte

YS11594-00001

Pagina 194



Set cavi di collegamento per porte

YS11594-00007

Pagina 194

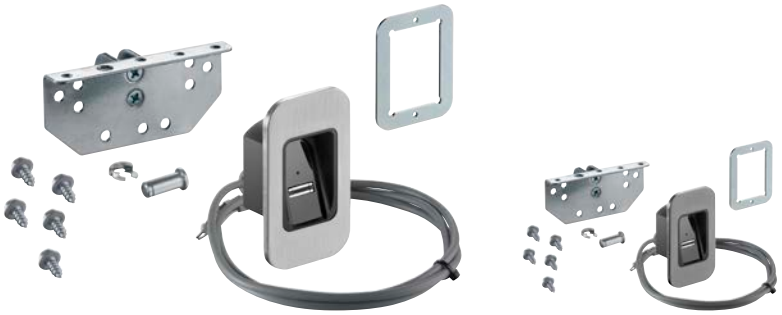

ENTRAsys+ per porte sezionali

› Per porte sezionali con automazione a traino per porte da garage SOMMER base+ o SOMMER pro+
› Il collegamento via cavo rimane praticamente invisibile all'interno della slitta motore
› L'alimentazione avviene tramite la slitta motore. Non richiede un cavo a spirale.
› Nelle porte sezionali a quattro sezioni (pannelli) il montaggio avviene nella sezione superiore
› Indicato per pannelli porta di spessore di 40 mm o superiore
› Impossibile da cortocircuitare o escludere come accade per i sistemi cablati
› La staffa speciale può essere utilizzata contemporaneamente come maschera per foratura
› Facile montaggio grazie al kit di attrezzi # S11675-00001 opzionale
› Posizioni di memoria: 50–80 impronte digitali
› Amministratori: 9 impronte digitali
› Radiocomandi: 4
› Frequenza radio: FM 868,95 MHz (SOMloq2), FM 868,8 MHz (Somloq Rollingcode)
› Portata: circa 25 m (in base alle condizioni ambientali)
› Dimensioni: Lettore impronte digitali: 87 × 47 × 26 mm
› Alimentazione: 12 Vac, 12–24 Vdc
› Intervallo di temperatura: da –25 °C a +65 °C
› Protezione IP65

Kit con portellino in acciaio inossidabile

› Dotazione: modulo centrale ENTRAsys+ con unità scanner, portellino in acciaio spazzolato, cavo di collegamento preassemblato, squadra di fissaggio, maschera per il ritaglio

YS11614-00001

Kit con portellino in acciaio nero

› Dotazione: modulo centrale ENTRAsys+ con unità scanner, portellino in acciaio spazzolato nero, cavo di collegamento preassemblato, squadra di fissaggio, maschera per il ritaglio

YS11614-00004

Accessori compatibili



Kit di attrezzi

YS11675-00001

Pagina 194



SOMloq2

ENTRAsys+ per uso universale

- Connessione wireless codificata per una trasmissione sicura tra lettore impronte digitali e radioricevitore
- Impossibile da cortocircuitare o escludere come accade per i sistemi cablati
- Varie possibilità di utilizzo, ad es. per automazione cancello, portone, luce e sistema di allarme
- Ideale per apriporta elettrici, serrature a motore e automatiche
- Posizioni di memoria: 50–80 impronte digitali
- Amministratori: 9 impronte digitali
- Radiocomandi: 4
- Frequenza radio: FM 868,95 MHz (SOMloq2), FM 868,8 MHz (Somloq Rollingcode)
- Portata: circa 25 m (in base alle condizioni ambientali)
- Dimensioni: Lettore impronte digitali: 87×47×26 mm
- Alimentazione: 12 Vac, 12–24 Vdc
- Intervallo di temperatura: da –25 °C a +65 °C
- Protezione IP65
- Dotazione: ENTRAsys+ modulo centrale con unità scanner, portellino in acciaio spazzolato

YS11189-00001

Accessori compatibili



Trasformatore universale

Y10361

Pagina 194



SOMloq2

ENTRAsys+ incasso

› La ridotta altezza di ingombro di 10 mm ha un aspetto discreto e si integra bene nella facciata.
› Forma nitida, alloggiamento bianco e applique in acciaio inox per un design senza tempo
› Impossibile da cortocircuitare o escludere come accade per i sistemi cablati
› Ideale per l'installazione a posteriori grazie all'uso di radiocomandi
› Per scatole da incasso a norma DIN 49073-1
› Varie possibilità di utilizzo, ad es. per automazione cancello, portone, luce e sistema di allarme
› Posizioni di memoria: 50–80 impronte digitali
› Amministratori: 9 impronte digitali
› Radiocomandi: 4
› Frequenza radio: FM 868,95 MHz (SOMloq2), FM 868,8 MHz (Somloq Rollingcode)
› Portata: circa 25 m (in base alle condizioni ambientali)
› Dimensioni: 94×94×10 mm
› Alimentazione: 12 Vac, 12–24 Vdc
› Intervallo di temperatura: da –25 °C a +65 °C
› Protezione IP65
› Dotazione: ENTRAsys+ modulo centrale con unità scanner in corpo da incasso, portellino in acciaio spazzolato

YS11186-XXXXX



SOMloq2

ENTRAsys+ sporgente

› Forma nitida, alloggiamento bianco e applique in acciaio inox per un design senza tempo
› Alimentato a batteria, non richiede corrente elettrica e cablaggi
› Impossibile da cortocircuitare o escludere come accade per i sistemi cablati
› Ideale per installazione a posteriori grazie all'uso di radiocomandi
› Varie possibilità di utilizzo, ad es. per automazione cancello, portone, luce e sistema di allarme
› Posizioni di memoria: 50–80 impronte digitali
› Amministratori: 9 impronte digitali
› Radiocomandi: 4
› Frequenza radio: FM 868,95 MHz (SOMloq2), FM 868,8 MHz (Somloq Rollingcode)
› Portata: circa 25 m (in base alle condizioni ambientali)
› Dimensioni: 64,5×130×37 mm
› Batteria: 4× Mignon (AA), 1,5 V
› Intervallo di temperatura: –20 °C a +55 °C
› Dotazione: modulo centrale ENTRAsys+ con unità scanner (IP65) in alloggiamento sporgente, portellino in acciaio spazzolato, 4× batteria

YS10998-00001



ENTRAcode+

Apri la porta con un codice numerico personalizzabile

ENTRAcode+ – Sistema di controllo degli accessi con codice numerico programmabile. Per aprire porte senza chiave o scheda di accesso. Il tastierino illuminato non vi lascia al buio quando dovete inserire il codice numerico personale. ENTRAcode+ è disponibile in tre versioni per coprire ogni possibile situazione di montaggio. Il modulo centrale e la versione a incasso sono alimentate mediante un cavo di collegamento di rete. La versione sporgente è alimentata a batteria.



Non servono chiavi o schede di accesso

ENTRAcode+ funziona con un codice numerico da un minimo di 4 a un massimo di 8 cifre. Il codice può essere personalizzato.

Sicurezza grazie al radiocomando codificato

Il sistema di accesso garantisce la massima sicurezza contro gli hacker grazie alla crittografia AES a 128 bit e al rolling code. La compatibilità tra i modelli precedenti dei trasmettitori e il radiocomando Somloq Rollingcode è sempre garantita. Impossibile da cortocircuitare o escludere come accade per i sistemi cablati.

Indicatori di stato a LED

I LED integrati indicano mediante segnali definiti lo stato attuale dell'impianto. Ad esempio, l'utente viene informato per tempo che le batterie si stanno scaricando oppure della presenza di guasti.

Funzioni regolabili

Con la funzione Tempo di attività è possibile trasmettere nuovamente un radiocomando con un tasto a piacere, ad es. per arrestare una porta garage. È possibile impostare anche una trasmissione ritardata.

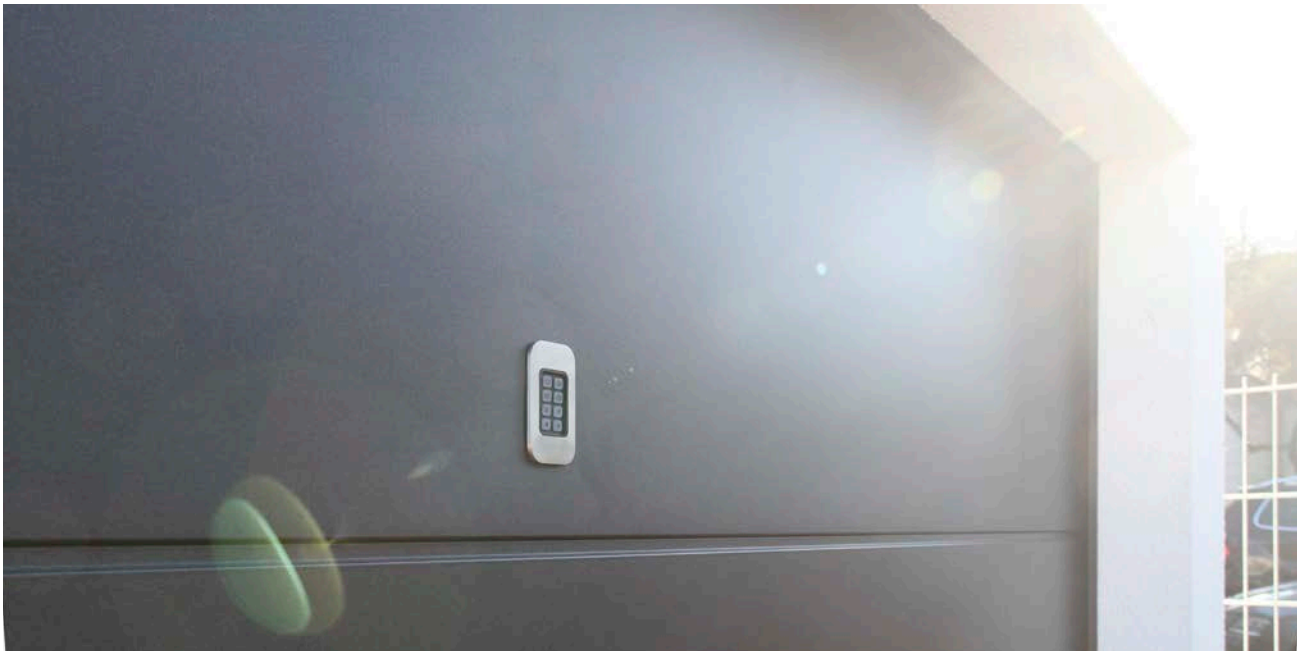



SOMloq2

ENTRAcode+ per porte

› Connessione wireless codificata per una trasmissione sicura tra tastierino per l'immissione del codice nella porta e radioricevitore nel telaio
› Impossibile da cortocircuitare o escludere come accade per i sistemi cablati
› In caso di black-out di rete, i dati rimangono memorizzati e la porta rimane chiusa.
› Varie possibilità di utilizzo oltre alla porta, ad es. per illuminazione esterna, impianto di allarme e automazione cancello
› 1 comando in modalità standard, 5 comandi in modalità avanzata.
› Funzionalità codice ospite in modalità standard con programmazione semplificata per soggiorni brevi.
› Radiocomandi: 1–5
› Frequenza radio: FM 868,95 MHz (SOMloq2), FM 868,8 MHz (Somloq Rollingcode)
› Portata: circa 25 m (in base alle condizioni ambientali)
› Dimensioni: Tastierino per immissione del codice: 87 × 47 × 26 mm, radioricevitore: 120 × 24 × 37 mm
› Alimentazione: 12 Vac, 12–24 Vdc
› Intervallo di temperatura: da –25 °C a +65 °C
› Protezione IP65
› Dotazione: ENTRAcode+ modulo centrale con tastierino per immissione del codice, portellino in acciaio spazzolato, radioricevitore per telai della porta

YS11192-00001

Accessori compatibili



Set cavi di collegamento per porte

YS11594-00001

Pagina 194



Set cavi di collegamento per porte

YS11594-00007

Pagina 194



ENTRAcode+ per porte sezionali

› Per porte sezionali con automazione a traino per porte da garage SOMMER base+ o SOMMER pro+
› Il collegamento via cavo rimane praticamente invisibile all'interno della slitta motore
› L'alimentazione avviene tramite la slitta motore. Non richiede un cavo a spirale.
› Nelle porte sezionali a quattro sezioni (pannelli) il montaggio avviene nella sezione superiore
› Indicato per pannelli porta di spessore di 40 mm o superiore
› Impossibile da cortocircuitare o escludere come accade per i sistemi cablati
› La staffa speciale può essere utilizzata contemporaneamente come maschera per foratura
› Facile montaggio grazie al kit di attrezzi # S11675-00001 opzionale
› 1 comando in modalità standard, 5 comandi in modalità avanzata.
› Funzionalità codice ospite in modalità standard con programmazione semplificata per soggiorni brevi.
› Radiocomandi: 1–5
› Frequenza radio: FM 868,95 MHz (SOMloq2), FM 868,8 MHz (Somloq Rollingcode)
› Portata: circa 25 m (in base alle condizioni ambientali)
› Dimensioni: Tastierino per immissione del codice: 87×47×26 mm
› Alimentazione: 12 Vac, 12–24 Vdc
› Intervallo di temperatura: da –25 °C a +65 °C
› Protezione IP65

Kit con portellino in acciaio inossidabile

› Dotazione: modulo centrale ENTRAcode+ con tastierino per immissione del codice, portellino in acciaio spazzolato, cavo di collegamento preassemblato, squadra di fissaggio, maschera per il ritaglio

YS11615-XXXXX

Kit con portellino in acciaio nero

› Dotazione: modulo centrale ENTRAcode+ con tastierino per immissione del codice, portellino in acciaio spazzolato nero, cavo di collegamento preassemblato, squadra di fissaggio, maschera per il ritaglio

YS11615-XXXXX

Accessori compatibili



Kit di attrezzi

YS11675-00001

Pagina 194



SOMloq2

ENTRAcode+ per uso universale

- Connessione wireless codificata per una trasmissione sicura tra tastierino per l'immissione del codice e radioricevitore
- Impossibile da cortocircuitare o escludere come accade per i sistemi cablati
- Varie possibilità di utilizzo, ad es. per automazione cancello, portone, luce e sistema di allarme
- Ideale per apriporta elettrici, serrature a motore e automatiche
- 1 comando in modalità standard, 5 comandi in modalità avanzata.
- Funzionalità codice ospite in modalità standard con programmazione semplificata per soggiorni brevi.
- Radiocomandi: 1–5
- Frequenza radio: FM 868,95 MHz (SOMloq2), FM 868,8 MHz (Somloq Rollingcode)
- Portata: circa 25 m (in base alle condizioni ambientali)
- Dimensioni: Tastierino per immissione del codice: 87×47×26 mm
- Alimentazione: 12 Vac, 12–24 Vdc
- Intervallo di temperatura: da –25 °C a +65 °C
- Protezione IP65
- Dotazione: ENTRAcode+, modulo centrale con tastierino per immissione del codice, portellino in acciaio spazzolato

YS11190-XXXXX

Accessori compatibili



Trasformatore universale

Y10361

Pagina 194



SOMloq2

ENTRAcode+ a incasso

› La ridotta altezza di ingombro di 10 mm ha un aspetto discreto e si integra bene nella facciata.
› Forma nitida, alloggiamento bianco e applique in acciaio inox per un design senza tempo
› Impossibile da cortocircuitare o escludere come accade per i sistemi cablati
› Ideale per l'installazione a posteriori grazie all'uso di radiocomandi
› Per scatole da incasso a norma DIN 49073-1
› Varie possibilità di utilizzo, ad es. per automazione cancello, portone, luce e sistema di allarme
› 1 comando in modalità standard, 5 comandi in modalità avanzata.
› Funzionalità codice ospite in modalità standard con programmazione semplificata per soggiorni brevi.
› Radiocomandi: 1–5
› Frequenza radio: FM 868,95 MHz (SOMloq2), FM 868,8 MHz (Somloq Rollingcode)
› Portata: circa 25 m (in base alle condizioni ambientali)
› Dimensioni: 94 × 94 × 10 mm
› Alimentazione: 12 Vac, 12–24 Vdc
› Intervallo di temperatura: da –25 °C a +65 °C
› Protezione IP65
› Dotazione: ENTRAcode+ modulo centrale con unità scanner in corpo da incasso, portellino in acciaio spazzolato

YS11187-XXXXX



SOMloq2

ENTRAcode+ sporgente

› Forma nitida, alloggiamento bianco e applique in acciaio inox per un design senza tempo
› Alimentato a batteria, non richiede corrente elettrica e cablaggi
› Impossibile da cortocircuitare o escludere come accade per i sistemi cablati
› Tastierino con retroilluminazione
› Ideale per installazione a posteriori grazie all'uso di radiocomandi
› Varie possibilità di utilizzo, ad es. per automazione cancello, portone, luce e sistema di allarme
› 1 comando in modalità standard, 5 comandi in modalità avanzata.
› Funzionalità codice ospite in modalità standard con programmazione semplificata per soggiorni brevi.
› Radiocomandi: 1–5
› Frequenza radio: FM 868,95 MHz (SOMloq2), FM 868,8 MHz (Somloq Rollingcode)
› Portata: circa 25 m (in base alle condizioni ambientali)
› Dimensioni: 64,5 × 130 × 37 mm
› Batteria: 4× Mignon (AA), 1,5 V
› Intervallo di temperatura: –20 °C a +55 °C
› Dotazione: ENTRAcode+, modulo centrale con tastierino per immissione del codice (IP65) in alloggiamento sporgente, portellino in acciaio inox spazzolato, 4× batteria

YS11188-XXXXX



SOMloq2

Tastierino per immissione del codice wireless ENTRApin

- Apre garage e porte per cortili con un codice numerico programmabile
- Alimentato a batteria, non richiede corrente elettrica e cablaggi
- Alloggiamento ad incastro
- Posizioni di memoria: 1 codice di accesso
- Codifica: personalizzata, 4–8 cifre
- Tastierino: alfanumerico, con retroilluminazione
- Indicatore di stato: LED verde/rosso (per invio e guasto)
- Sicurezza: impossibile da cortocircuitare o escludere come accade per i sistemi cablati
- Radiocomandi: 1 (ad es. per porta o cancello)
- Frequenza radio: FM 868,95 MHz (SOMloq2), FM 868,8 MHz (Somloq Rollingcode)
- Portata: circa 50 m (in base alle condizioni ambientali)
- Consumo di energia: basso (non gravoso sulla batteria)
- Protezione IP54

YS10357-XXXXX



Accessori



Accessori

Generali 136
- Accessori per sistemi 136
- Comandi esterni 140
- Fotocellule 144
- Coste di sicurezza 147
- Semafori / Lampeggianti 153
- Alimentazione di emergenza 156
- Dispositivo di programmazione 158
- Ausili per il montaggio 160
- Luce di cortesia 161

Automazioni a traino per porte da garage 161
- Pulsante 162
- Staffe speciali 163
- Sblocco di emergenza 167
- Contatti porta pedonale 169
- Serratura ausiliaria 170
- Accessori per guide 171
- Accessorio speciale 175

Automazioni per cancelli a battente 176
- Generali 176
- Staffe per twist M/ML 179
- Staffe per twist 350 184
- Staffe per twist XL 186

Automazioni per cancelli scorrevoli 190

Barriere 193

Sistemi di accesso 194

Generali



Lock
› Magnete di blocco, ad innesto, plug & play
› Blocco meccanico dell'automazione in qualsiasi posizione (aerazione, apertura parziale, posizione finale porta APERTA/CHIUSA) con una forza pari a 300 kg
› per SOMMER base+, pro+ e tiga+

Y1651V000



Senso
› Sensore di umidità, ad innesto, plug & play
› Consente di controllare con un sensore la funzione di aerazione per ridurre la formazione di muffe in garage
› Rileva la temperatura e l'umidità nel garage
› In caso di bisogno, apertura automatica del portone mediante slitta motore per una perfetta circolazione dell'aria
› Quando viene raggiunto il valore ottimale, il portone viene chiuso
› per SOMMER base+, pro+ e RDC Vision+

Y10371

Accessori per sistemi



Memo tiga
› Memoria di configurazione, ad innesto, plug & play
› Memorizza fino a 10 diverse configurazioni di un relè multifunzione
› Per SOMMER tiga+

Y10377

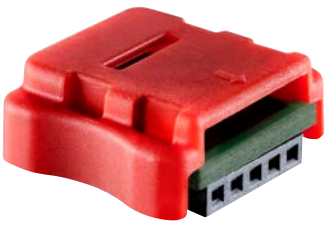

Memo
› Espansione di memoria, ad innesto, plug & play
› Espansione delle posizioni di memoria del radiocomando fino a 450 comandi
› Trasmissione automatica dei radiocomandi programmati dalla memoria interna dell'automazione o del radioricevitore in Memo
› Facile backup dei dati e trasferimento dei comandi del radiocomando su una nuova automazione in caso di assistenza
› Consente di utilizzare la gestione dei trasmettitori Codemaster S2
› per prodotti con radiocomando SOMloq2 e slot Memo

Y10373



Cicalino
› Cicalino di allarme/avviso, a innesto, plug & play
› A scelta come allarme in caso di tentativo di effrazione, segnalatore acustico durante la chiusura o cicalino di avviso con porta pedonale aperta
› Generazione di un segnale acustico per 30 secondi in caso di tentativo di effrazione.
› Preallarme prima della chiusura regolabile (segnale pulsante durante il prelampeggio)
› La durata del segnale con porta pedonale aperta è regolabile. In questo modo, è possibile utilizzarlo come segnalatore di passaggio.
› per SOMMER base^{+}, pro^{+}, tiga^{+}, STArter S2, STArter S2^{+}, RDC Vision^{+} e barriere con radiocomando SOMloq2

Y7043V000



Laser
› Laser parcheggio, plug & play
› Permette, anche senza apposito ausilio, di parcheggiare in modo perfetto all'interno di un garage
› con specchio di riflessione e materiale di montaggio
› per SOMMER base^{+} e pro^{+}

Y10378



Motion
› Sensore di movimento con sensore infrarossi passivo, plug &play
› Quando si entra in garage, l'illuminazione dell'automazione presente nella slitta motore viene automaticamente accesa
› Se utilizzati, anche Lumi+, Lumi pro^{+} o il relè vengono attivati
› per SOMMER base^{+}, pro^{+} e tiga^{+}

YS10343-00001



Adattatore per braccio di spinta
› Adattatore per collegamento di cicalino, laser o Motion a bracci di spinta con spessore del materiale fino a 5 mm

YS11511-00001

Generali



Lumi+
- Luce ausiliaria a LED
- 24 Vdc, 4 W; corrispondenti all'incirca a una lampadina da 60 W
- Colore: bianco freddo
- per centralina a soffitto SOMMER base+

Y7041V000

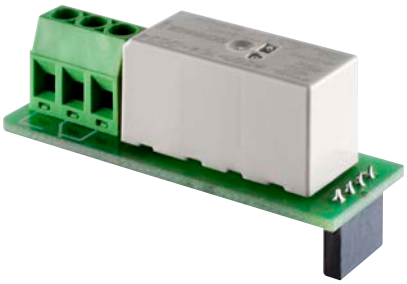

Relay
- Relè, ad innesto, plug & play
- Contatto di commutazione a potenziale zero
- per controllo dell'illuminazione esterna o interrogazione dello stato della porta «Porta chiusa» / «Porta non chiusa»
- 250 Vac, max. 5 A
- 24 Vdc, max. 5 A
- per SOMMER base+, pro+, STArter S2, STArter S2+, RDC Vision+ e barriere con radiocomando SOMloq2

Y7042V000

Accessori per sistemi



Lumi pro+
- Luce ausiliaria a LED
- 24 Vdc, 4 W; corrispondenti all'incirca a una lampadina da 60 W
- Colore: bianco freddo
- per centralina a muro SOMMER pro+ e RDC Vision+

YS10205-00001

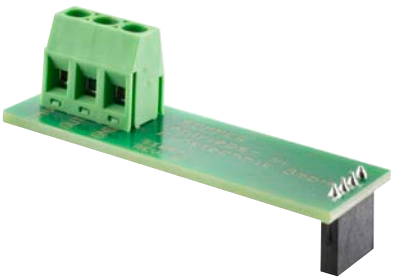

Output OC
- ad innesto, plug & play
- si attiva/disattiva senza contatto
- uscita Open Collector
- Trasmette un segnale statico per rappresentare lo stato della porta «porta chiusa» / «porta non chiusa» a sistemi Smart Home o al comando di una luce a LED supplementare a 24 V
- max. 18 W
- 24 Vdc, max. 750 mA
- per SOMMER base+, pro+, STArter S2, STArter S2+, RDC Vision+ e barriere con radiocomando SOMloq2

YS10854-00001

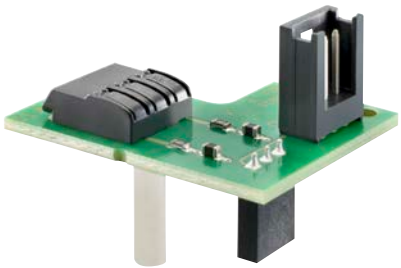

Conex

› ad innesto, plug & play
› permette di collegare un comando esterno a 2 contatti (ad es. un pulsante)
› Modalità di funzionamento: Funzionamento a impulsi/ illuminazione o «Apertura definita»/»Chiusura definita»
› per SOMMER base^{+} e pro^{+}

YS10807-00001

Generali



Selettore a chiave in alloggiamento metallico (sporgente) con cilindro

› Protezione IP54
› Dimensioni: 73,5 × 73,5 × 45 mm
› con semicilindro profilato ABUS DIN 10/30 con 15.000 chiusure (chiave rimovibile in posizione centrale) e 3 chiavi

2 contatti

YS12759-00001



Selettore a chiave in alloggiamento metallico (a incasso) con cilindro

› Protezione IP54
› Dimensioni: 100 × 90 × 55,5 mm
› Scatola da incasso Ø 60 mm
› con semicilindro profilato ABUS DIN 10/30 con 15.000 chiusure (chiave rimovibile in posizione centrale) e 3 chiavi

1 contatto

YS12762-00001

2 contatti

YS12763-00001

Comandi esterni



Selettore a chiave in alloggiamento metallico (sporgente) senza cilindro

› Protezione IP54
› Dimensioni: 73,5 × 73,5 × 45 mm

1 contatto

YS12760-00001



Selettore a chiave in alloggiamento metallico, 1 contatto con cilindro (a incasso)

› Protezione IP54
› ideale per montaggio su montante
› Dimensioni: 75 × 75 × 52 mm
› Scatola da incasso Ø 60 mm
› con semicilindro profilato ABUS DIN 10/30 con 15.000 chiusure (chiave rimovibile in posizione centrale) e 3 chiavi

YS12766-00001



Cassetta di sicurezza a chiave KeyGarage
› Per conservare in sicurezza fino a 50 chiavi o in aggiunta al kit serratura (# YS11142-00001) per proteggere la leva di sblocco da accessi non autorizzati.
› Dimensioni: 120 × 83,5 × 62 mm
› ampio, stabile alloggiamento metallico
› codice numerico (4 cifre) personalizzabile

YS11141-00001



Pulsante con 3 tasti
› Protezione IP54
› Montaggio sporgente
› Cablato
› APERTO/STOP/CHIUSO

Cavo 5 m (4 poli)

YS12068-00001

Cavo di alimentazione 7 m (a 4 fili)

YS12068-00002

Cavo di alimentazione 11 m (a 4 fili)

YS12068-00003



Pulsante con 3 tasti richiudibile
› Protezione IP65
› Montaggio sporgente
› Cablato
› Serratura OFF/APERTO/STOP/CHIUSO
› Cavo di alimentazione 7 m (a 4 fili)

YS11466-00001



Interruttore principale
› richiudibile
› Protezione IP65
› 4 poli (obbligatorio per uso privato e commerciale)
› Tensione 600 V / 16 A

Y5026

Generali



Interruttore
- Protezione IP65
- Arresto di emergenza
- Alloggiamento in plastica (autobloccante)

Y5024



Pulsante piatto
- Protezione IP67
- Pulsante per montaggio nell'alloggiamento della centralina
- con adattatore di montaggio, contatto NA (IP20) e 2× trefolo (1× 1,5 mm^2, L = 400 mm)

Y10383V000

Comandi esterni

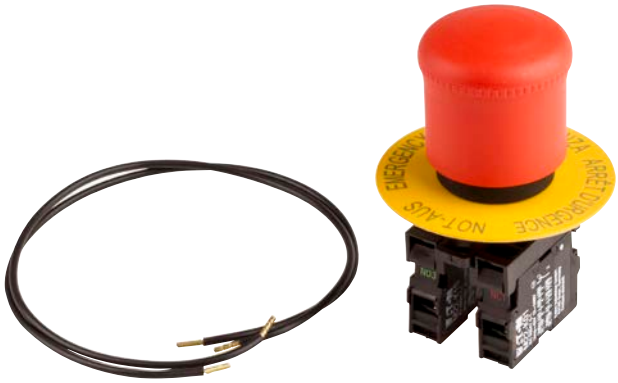

Interruttore arresto di emergenza
- Protezione IP67
- Pulsante di arresto di emergenza da installare nell'alloggiamento della centralina
- con targhetta di arresto di emergenza, contatto NC (IP20), contatto NA (IP20) e 2× trefolo (1× 1,5 mm^2, L = 400 mm)

Y10382V000



Comando a catena
- Protezione IP67
- Alloggiamento in alluminio pressofuso con fune da 2,5 m e collegamento a vite PG
- Contatto di commutazione

YS10798-00002



Sensore di movimento RAVE-D

› 12–36 Vdc, 12–28 Vac
› Controllo di barriere e porte
› Riconoscimento mirato di persone e veicoli con uscita relè a potenziale zero
› Riconoscimento della direzione ed esclusione del traffico trasversale
› Regolazione semplificata grazie ai pulsanti integrati o al radiocomando RMS Remote Control disponibile a richiesta
› possibilità di altezza di montaggio fino a 7 m
› Campo di rilevamento:
  – 9.000 × 6.500 mm (P × L) con altezza di montaggio di 5.000 mm e angolo di inclinazione di 45°
  – 10.000 × 5.500 mm (P × L) con altezza di montaggio di 7.000 mm e angolo di inclinazione di 45°
› Protezione IP67
› Con cavo di collegamento di 8 m

YS10489-00001



Telecomando RADAR RC

› Adatto alla programmazione del sensore di movimento RAVE-D
› Impostazione confortevole e precisa in caso di elevata altezza di installazione
› Funziona in modo unidirezionale

YS13655-00001



Sensore di movimento RaDec-M

› Controllo di barriere e porte
› Sensore di movimento standard con funzionalità di base
› Uscita relè a potenziale zero
› Possibilità di altezza di montaggio fino a 4 m
› Campo di rilevamento esteso: 2.000 × 4.500 mm (P × L) con altezza di montaggio di 2.200 mm e angolo di inclinazione di 30°
› Campo di rilevamento ridotto: 4.500 × 2.000 mm (P × L) con altezza di montaggio di 2.200 mm e angolo di inclinazione di 30°
› Protezione IP54
› Con cavo di collegamento di 2,5 m

YS11066-00001

Generali



Fotocellula a barriera ruotabile di 180°, a batteria
› Protezione IP55
› Maggiori opzioni di installazione con scheda ruotabile di 180°.
› Non richiede squadrette di montaggio.
› Nessun cablaggio tra trasmettitore e ricevitore.
› Portata limite: 20 m
› Ricevitore: 12–24 Vac/Vdc
› Trasmettitore: alimentazione batteria 2× AAA 1,5 V
› con batterie

YS12478-00001



Fotocellula a barriera ruotabile di 180°, 2 fili NOVITÀ
› Protezione IP55
› Maggiori opzioni di installazione con scheda ruotabile di 180°.
› Non richiede squadrette di montaggio.
› Portata limite: 20 m
› 12–24 Vac/Vdc; con uscita relè
› Presa per collegamento: sistema SOMMER a 2 fili

YS13494-00001

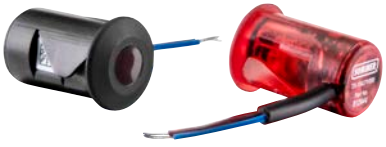

Fotocellula integrata nella parte sezionale a 2 fili
› Protezione IP67
› Portata limite: 8 m
› Presa per collegamento: sistema SOMMER a 2 fili
› Per montaggio diretto nel telaio della porte garage.
› con tappi di fissaggio

YS10929-00002

Fotocellule



Fotocellula a barriera ruotabile di 180°, 4 fili
› Protezione IP55
› Maggiori opzioni di installazione con scheda ruotabile di 180°.
› Non richiede squadrette di montaggio.
› Portata limite: 20 m
› 12–24 Vac/Vdc; con uscita relè

Y7029V000



Fotocellula integrata nella parte sezionale a 2 fili
› Protezione IP67
› Portata limite: 8 m
› Presa per collegamento: sistema SOMMER a 2 fili
› Per montaggio diretto nel telaio della porte garage.
› con cappucci di fissaggio e cavo di collegamento preassemblato 2×10 m

YS10929-00001



Fotocellula integrata nella parte sezionale a 2 fili
› Protezione IP67
› Portata limite: 8 m
› Presa per collegamento: sistema SOMMER a 2 fili
› Ingombro ridotto

Y7028V000



Fotocellula integrata nella parte sezionale a 2 fili
› Protezione IP67
› Portata limite: 8 m
› Presa per collegamento: sistema SOMMER a 2 fili
› Ingombro ridotto
› con cavo di collegamento 20 m

Y7028V001

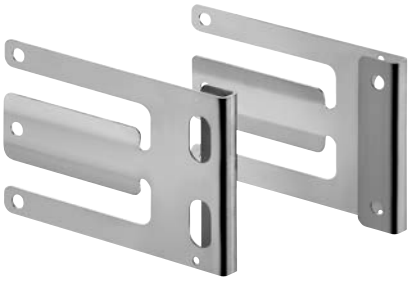

Lamiera di montaggio fotocellula integrata nella porta sezionale
› per fotocellula # Y7028V000 e # Y7028V001

YS10600-00001



Fotocellula a riflessione bidirezionale 15 m
› Protezione IP67
› Portata limite: 15 m
› 10–40 Vdc, 24 Vac; contatto di commutazione a potenziale zero
› Con riflettore

YS10970-00001



Alloggiamento antintemperie
› Per fotocellula a riflessione bidirezionale # YS10970-00001
› Protegge da pioggia, nebbia e neve

YS11013-00001



Alloggiamento antintemperie
› Per riflettori delle fotocellule a riflessione # YS10970-00001
› Separazione termica tra riflettore e sfondo
› Protegge da pioggia, nebbia e neve

Y7640V000



Colonnine per fotocellule
› Con due colonnine e materiale di montaggio

Dimensioni: 80 × 50 × 500 mm (L × P × A)

YITSI-COLL-50

Dimensioni: 80 × 50 × 1000 mm (L × P × A)

YITSI-COLL-100

Generali



Rilevatore anello ad induzione, 1 canale

› Protezione IP30
› Per il riconoscimento induttivo dei veicoli
› Applicazioni: Sbarre, porte, cancelli, parcheggi, regolazione del traffico
› Con morsetto a 11 poli
› Funzionamento del relè personalizzabile
› Alimentazione: 90–250 Vac, 50/60 Hz, max. 1,7 W
› Uscita centralina:
– Relè 1: relè commutatore con segnale continuo
– Relè 2: relè commutatore con segnale continuo (commutabile su segnale ad impulsi)

Y5406V000

Anelli ad induzione



Rilevatore anello ad induzione, 2 canali

› Protezione IP30
› Per il riconoscimento induttivo dei veicoli
› Applicazioni: Sbarre, porte, cancelli, parcheggi, regolazione del traffico
› Con morsetto a 11 poli
› Funzionamento del relè personalizzabile
› Alimentazione: 90–250 Vac, 50/60 Hz, max. 1,7 W
› Uscita centralina: per ogni canale un relè di chiusura con segnale continuo (relè 2 commutabile con segnale ad impulso)
› Valutazione di due anelli
› Riconoscimento presenza o direzione

Y5412V000



Anello ad induzione

› Anello induttivo con cavo da 8 m
› Per il riconoscimento di veicoli mediante rilevatori con anello ad induzione
› Per sigillante speciale

Circonferenza 5 m

Y10296V000

Circonferenza 9 m

Y10297V000

Circonferenza 13 m

Y10298V000

Coste di sicurezza



Coste di sicurezza ottiche
› Senza linguette

Y3680 al metro



Set stopper
› per costa di sicurezza ottica senza linguetta
› 2 unità
› Dimensioni: 39 × 21 × 25–55 mm (L × P × A)
› M8

Y5078



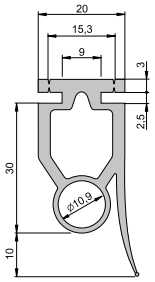

Coste di sicurezza ottiche
› Con linguette

Y3682 al metro



Set stopper
› per costa di sicurezza con linguetta
› 2 unità
› Dimensioni: 30 × 18 × 35 mm (L × P × A)
› M8

Y5079

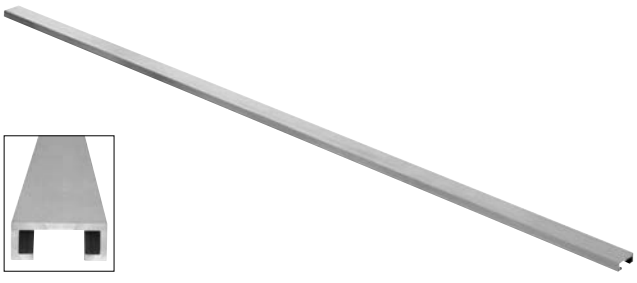

Guida a sezione C in alluminio
› indicato per profilo in gomma (passivo) e coste di sicurezza

Lunghezza 1 m

YS11847-00001

Lunghezza 2 m

YS11847-00002

Generali



Unità di trasmissione e ricezione
› LOW-POWER-SIGNAL
› Per coste di sicurezza ottiche
› Con indicazione diagnosi
› Diametro alloggiamento: 12 mm
› Lunghezza cavo: 0,5 m / 6,5 m

Y5096V001

Coste di sicurezza

› Portata: 1–12 m
› Tensione di esercizio: Funzionamento a batteria: 3–6 V, cavo spirale: 9–27 V, con protezione contro l'inversione di polarità
› Corrente assorbita: funzionamento a batteria: tipicamente 1,6 mA, cavo spirale: tipicamente 3,8 mA



Set di collegamento GTA OSE NOVITÀ
› per collegare coste di sicurezza ottiche senza cavo spirale direttamente sulla slitta motore
› con unità di invio e ricezione ottica (# Y5096V001), scatola di collegamento e cavo di collegamento da 7 m
› per SOMMER base^{+}, pro^{+} e tiga^{+}

YS10814-00002

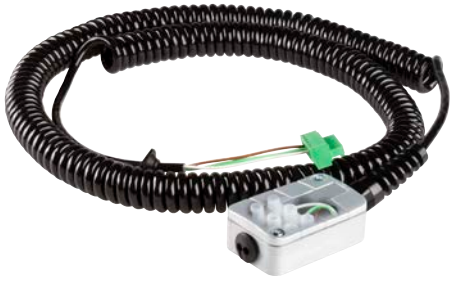

Set di collegamento RDC Vision^{+} NOVITÀ
› Per coste di sicurezza ottiche
› Include scatola di collegamento precablata e cavo a spirale con morsetto

YS10848-00003



Set ADOS 21/12
› Adattatori per OSE
› Adattatore da 21 mm a 12 mm

Y20764V002



Set ADOS 15/12
› Adattatori per OSE
› Adattatore 15 mm per 12 mm

YS12739-00001



Cavo a spirale
› Per coste di sicurezza ottiche
› 3× 0,5 mm²
› Lunghezza estensione: 3 m

Y5073V001



Scatola di collegamento
› Protezione IP67
› Scatola di collegamento tra protezione del bordo di chiusura e cavo spirale
› Fine cavo angolare per cavo spirale
› Con morsetto (3 poli)
› Compatto
› Dimensioni: 57×35×21 mm

Y50046V002



Profilo di alluminio
› Adatto per le seguenti coste di sicurezza: # YS12379-00001, # YS12388-00001, # YS12382-00001, # YS12385-00001

Lunghezza 1 m

YS11848-00001

Lunghezza 2 m

YS11848-00002



Costa di sicurezza elettrica 8,2 kOhm (H 45 mm)
› Altezza: 45 mm
› Profilo di contatto con piedini clip laterali
› Realizzabile in tutte le lunghezze

YS12379-00001 al metro



Tappo terminale (H 45 mm)
› Con cavo di collegamento di 2,5 m

YS12380-00001



Tappo terminale (H 45 mm)
› con resistenza di terminazione 8,2 kOhm

YS12381-00001

Generali



Costa di sicurezza con linguetta elettrica 8,2 kOhm (A 65 mm)
› Altezza: 65 mm
› Profilo di contatto con piedini clip laterali
› Realizzabile in tutte le lunghezze
› Adatto a tappi finali # YS12380-00001 e # YS12381-00001

YS12388-00001 al metro



Tappo terminale (H 65 mm)
› Con cavo di collegamento di 2,5 m

YS12383-00001



Costa di sicurezza elettrica 8,2 kOhm (H 85 mm)
› Ideale per cancelli scorrevoli
› Altezza: 85 mm
› Profilo di contatto con piedini clip laterali
› Realizzabile in tutte le lunghezze

YS12385-00001 al metro

Coste di sicurezza



Costa di sicurezza elettrica 8,2 kOhm (A 65 mm)
› Altezza: 65 mm
› Profilo di contatto con piedini clip laterali
› Realizzabile in tutte le lunghezze

YS12382-00001 al metro



Tappo terminale (H 65 mm)
› con resistenza di terminazione 8,2 kOhm

YS12384-00001



Tappo terminale (H 85 mm)
› Con cavo di collegamento di 2,5 m

YS12386-00001



Tappo terminale (H 85 mm)

› con resistenza di terminazione 8,2 kOhm

YS12387-00001



Alloggiamento per cavo di collegamento

› Protezione IP65
› Con vite PG
› Dimensioni: 50 × 50 × 35 mm

Y50046



Unità di controllo esterna

› Per coste di sicurezza ottiche ed elettriche
› Protezione IP65
› 230 Vac ±10 %
› Montaggio sporgente
› Possibilità di collegamento di due coste di sicurezza ottiche o di più coste di sicurezza elettriche (8,2 kOhm)
› Relè separato per inversione e stop
› Classe di sicurezza 3
› Presa per collegamento separata per interruttore di allentamento fune o contatto porta pedonale

Y5095



Sistema di trasmissione del segnale induttivo

› Per cancelli scorrevoli fino a 20 m di larghezza
› Protezione IP65
› Con unità di controllo per 4 coste di sicurezza elettriche 8,2 kOhm (2× mobile / 2× fissa)
› 230 Vac, 50/60 Hz

Y5075V002

Generali

Coste di sicurezza



DoorScout

› Sistema di trasmissione del segnale senza fili per costa di sicurezza elettrica
› compatibile con RUNner+ e RDC Vision+
› Con 1× ricevitore lato centralina (RX), 1× trasmettitore lato porta (TX) e 2× batterie AA al litio
› Portata: max. 100 m (in base alle condizioni ambientali)

Y5150V001

› Il ricevitore lato centralina (RX) viene innestato nella centralina
› Trasmettitore (TX):
– a batteria (2× AA batteria al litio 3,6 V)
– Protezione IP55
– Dimensioni: 190×51×36 mm



Semaforo LED 24 Vac/Vdc rosso
- Per uso interno ed esterno; struttura modulare
- Protezione IP65
- 24 Vac/Vdc, max. 2,3 W
- Dimensioni: 160×160×180 mm (L×A×P)
- Con materiale di montaggio
- per SOMMER base^{+}, pro^{+}, tiga^{+} e barriere con radiocomando SOMloq2

Y5230V000



Semaforo LED 24 Vac/Vdc verde
- Per uso interno ed esterno; struttura modulare
- Protezione IP65
- 24 Vac/Vdc, max. 2,3 W
- Dimensioni: 160×160×180 mm (L×A×P)
- Con materiale di montaggio
- per SOMMER tiga^{+} e barriere con radiocomando SOMloq2

Y3119V000



Semaforo LED 230 Vac rosso
- Per uso interno ed esterno; struttura modulare
- Protezione IP65
- 230 Vac; max. 6,2 W
- Dimensioni: 160×160×180 mm (L×A×P)
- Con materiale di montaggio

Y5231V000



Semaforo LED 230 Vac verde
- Per uso interno ed esterno; struttura modulare
- Protezione IP65
- 230 Vac; max. 6,2 W
- Dimensioni: 160×160×180 mm (L×A×P)
- Con materiale di montaggio

Y5232V000



Lampadina a LED E14
- per conversione di semafori a 230 V
- Attacco E14
- 10–30 Vdc, 4 W
- 10–18 Vac
- Colore: bianco freddo
- non dimmerabile

YS11449-00001



Lampadina a LED E27
- per conversione di semafori a 230 V
- Attacco E27
- 10–30 Vdc, 4 W
- 10–18 Vac
- Colore: bianco freddo
- non dimmerabile

YS11450-00001

Generali

Semafori / Lampeggianti



Semaforo Lumi Strip

› Semaforo rosso-verde a LED
› Colore: rosso/verde (6 LED ciascuno)
› Design discreto ed elegante
› Scheda LED in alloggiamento in materiale sintetico
› 24 Vdc, per serie di colori 4,5 W
› Cavo di collegamento da 8 m
› Dimensioni: 287 × 8 × 17,2 mm (L × P × A)
› Potrebbe essere necessario un relè opzionale o un Output OC.

YS11481-00001

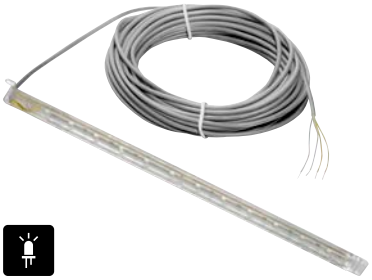

Luce/lampeggiante Lumi Strip

› Lampeggiatore LED
› Colore: bianco freddo/giallo (6 LED ciascuno)
› Design discreto ed elegante
› Scheda LED in alloggiamento in materiale sintetico
› 24 Vdc, per serie di colori 4,5 W
› Cavo di collegamento da 8 m
› Dimensioni: 287 × 8 × 17,2 mm (L × P × A)
› Potrebbe essere necessario un relè opzionale o un Output OC.

YS11480-00001



Lampeggiatore 24 V

› Protezione IP44
› non automatico
› Attacco E14
› 25 W
› con lampadina

Y5069V001



Lampeggiatore 230 V

› Protezione IP44
› non automatico
› Attacco E14
› 25 W
› con lampadina

Y5070V001



Lampeggiatore LED
› Protezione IP44
› 12–34 Vdc, 24 Vac
› non automatico
› Supporto BA15s, 3 W
› con lampadina LED

Y5114V000



LED di avviso sottile
› Protezione IP44
› 12–36 Vdc, 24 Vac
› non automatico
› 3 W
› Scheda LED con LED gialli
› Dimensioni: 115 × 80 × 75 mm

YS13645-00001





Supporto per parete per lampeggiante
› Per lampeggiante # Y5069V001, # Y5070V001, # Y5114V000, # YS13645-00001
› Con materiale di montaggio

YS10771-00001

Alimentazione di emergenza



Batteria a tampone
› In caso di blackout, la batteria a tampone alimenta l'automazione fino a 12 ore per un massimo di 10 cicli (APERTO/CHIUSO).[1)]
› Per SOMMER tiga+, RUNner+ e barriere con radiocomando SOMloq2
› 1,2 Ah; 24 Vdc
› Elettronica integrata con protezione da scaricamento completo
› Facile montaggio nella posizione indicata all'interno dell'alloggiamento dell'automazione
› Presa per collegamento con cavo di collegamento idoneo

Senza cavo di collegamento

Y5115V001

Con cavo di collegamento per batteria a tampone lunghezza 780 mm

YS13681-00001



Cavo di collegamento per batteria a tampone
› Per collegare centralina e batteria a tampone

Lunghezza 380 mm
› per SOMMER tiga+, ASB-Alu e ASB-Stahl

Y20466V001

Lunghezza 780 mm
› per RUNner+

Y20466V000



Accu
› Fornisce un'alimentazione di emergenza all'automazione per 12 ore e 5 cicli porta (APERTO/CHIUSO)[1)]
› 700 mAh, 24 V, NiMH
› Elettronica integrata con collegamento a spina
› Facile montaggio nella posizione indicata all'interno dell'alloggiamento dell'automazione
› per SOMMER base+, pro+, twist 200 E/EL e twist M/ML

YS10523-00002

1) La prestazione della batteria viene influenzata dalle condizioni di utilizzo. I dati indicati possono variare.



Accu 2.2

› Fornisce un’alimentazione di emergenza all’automazione per 36 ore e 75 cicli porta (APERTO/CHIUSO)[1)]
› 2.200 mAh; 24 V, PB
› Elettronica integrata con collegamento a spina
› Intervallo di temperatura: Da –10 °C a +40 °C
› Dimensioni: 322 × 105 × 105 mm
› Con cavo di collegamento da 2.000 mm con spina a 2 poli
› per SOMMER base^{+}, pro^{+}, twist 200 E/EL e twist M/ML

YS12628-00001



Contropiastra per Accu 2.2

› per montaggio a pavimento o a parete
› Materiale: acciaio galvanizzato

YS13704-00001

1) La prestazione della batteria viene influenzata dalle condizioni di utilizzo. I dati indicati possono variare.

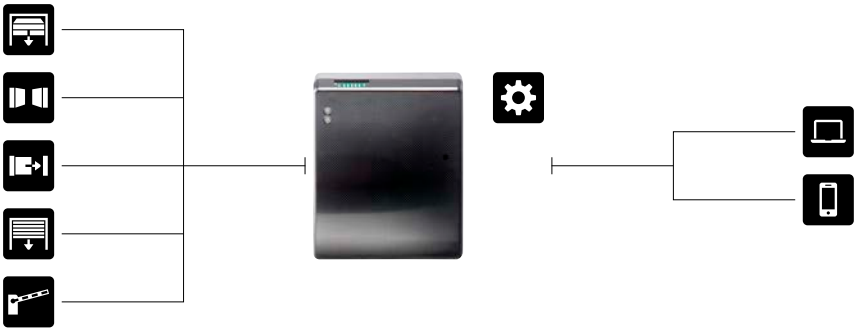

SOMlink S2

I comandi intelligenti SOMlink S2 per rivenditori specializzati offrono svariate opzioni per regolare caratteristiche e parametri di automazioni e radioricevitori tramite smartphone, tablet o computer portatile.

Compatibilità
Dispositivo di programmazione per automazioni e radioricevitori con sistema di radiocomando SOMloq2.

Tecnologia
- Modulo WiFi integrato
- Server Web integrato
- Universale per smartphone, tablet e computer portatile
- Interfaccia tra WiFi e sistema di radiocomando SOMloq2
- Nessun salvataggio di dati su server esterni
- Non richiede un collegamento a Internet in loco! Viene stabilita una connessione WiFi diretta tra il dispositivo (smartphone, tablet o portatile) e SOMlink S2.

Diagnosi e assistenza
- Aiuto per la messa in funzione
  - Cancellazione di un trasmettitore
  - Inizializza valori di forza
  - e molto altro
- Modifica impostazioni dell'automazione
  - Durata illuminazione
  - Velocità
  - Prelampeggio
  - Configura dispositivi di sicurezza
  - e molto altro
- Calibrazione dei valori di forza
- Lettura, salvataggio e caricamento di dati dell'impianto
- Lettura informazioni di diagnosi
  - Contacicli
  - Log eventi
  - Visualizzazione delle curve della forza
  - e molto altro

App SOMlink S2

Questa app permette di stabilire facilmente una connessione tra uno smartphone o un tablet e SOMlink S2. Questa app permette di utilizzare tutte le funzioni disponibili.

DISPONIBILE SU Google Play
Scarica su App Store



SOMlink S2 NOVITÀ
- Dispositivo di programmazione; FM 868,95 MHz; WiFi
- Non richiede un collegamento a Internet in loco! Viene stabilita una connessione WiFi diretta tra il dispositivo (smartphone, tablet o portatile) e SOMlink S2.
- Possibilità di adattare le caratteristiche e i parametri su Smartphone, Tablet o computer portatile
- **Solo per rivenditori specializzati!** La vendita di questo dispositivo solo presso i rivenditori specializzati garantisce che la parametrizzazione venga effettuata solo da personale specializzato.
- Per automazioni e radioricevitori con sistema di radiocomando SOMloq2

YS13574-00001

È possibile scaricare una versione demo dell'applicazione Web alla pagina **www.som4.me/SOMlink**.

Dispositivo di programmazione



TorMinal

› TorMinal serve a leggere o modificare i parametri preimpostati delle centraline di comando delle automazioni SOMMER. Inoltre è possibile attivare e disattivare delle funzioni speciali.
› Per duo vision, duo rapido+, twist 200 E/EL, twist 350, twist XL, STArter+, RUNner+ e RDC Vision

Y3800V000

Generali



LIFTer senza valigetta

› Attrezzi di montaggio per molle di trazione
› Possibilità di montare il cancello con un unico installatore:
  – riduce i costi di installazione
  – garantisce maggiore capacità di montaggio
› riduce lo sforzo fisico, perché il cancello non deve più essere sollevato manualmente
› motore speciale robusto e resistente
› azionato dall'automazione esistente
› Facile da controllare in modalità uomo presente grazie ai radiocomandi forniti in dotazione
› Forza di trazione max.: 1.100 N
› Peso max. del cancello: 100 kg
› per SOMMER base^{+}, pro^{+} e tiga^{+}

YS10941-00001



CHECKy

› Un piccolo, utilissimo ausilio per il montaggio della porta garage e il successivo test funzionale:
  – CHECKy verticale (50 mm): test funzionale del disinserimento della forza a 50 mm.
  – CHECKy piatto (20 mm): test funzionale esclusione disinserimento della forza sotto i 50 mm
  – Marcatura dei fori per la foratura per il fissaggio su architrave/soffitto e centralina a muro SOMMER pro^{+}
› con marcatore per fori
› incluso attrezzo per la regolazione dei DIP-switch e l'azionamento dei morsetti a molla

YS10547-00001

Ausili per il montaggio



LIFTer con valigetta

› Attrezzi di montaggio per molle di trazione
› Possibilità di montare il cancello con un unico installatore:
  – riduce i costi di installazione
  – garantisce maggiore capacità di montaggio
› riduce lo sforzo fisico, perché il cancello non deve più essere sollevato manualmente
› motore speciale robusto e resistente
› azionato dall'automazione esistente
› Facile da controllare in modalità uomo presente grazie ai radiocomandi forniti in dotazione
› Forza di trazione max.: 1.100 N
› Peso max. del cancello: 100 kg
› per SOMMER base^{+}, pro^{+} e tiga^{+}

YS10941-00003

†) L'articolo non è scontabile.



Luce Lumi Strip

› Luce anta a LED
› Design discreto ed elegante
› Scheda LED in alloggiamento in materiale sintetico
› 24 Vdc, 4,5 W
› Colore: bianco freddo (6 LED)
› Cavo di collegamento da 8 m
› Dimensioni: 287×8×17,2 mm (L ×P × A)
› Potrebbe essere necessario un relè opzionale o un Output OC.

YS11479-00001

Automazioni a traino per porte da garage



Wallstation (a 2 fili)

› Pulsante a muro interno a 3 canali (sporgente)
› Offre tre funzioni:
  – Apertura, arresto e chiusura del cancello
  – Accensione e spegnimento dell'illuminazione
  – Funzione di blocco per radio, pulsante esterno, aerazione (funzione vacanza)
› per SOMMER base^{+} e pro^{+}

YS10834-00001

Pulsante



Kit di pulsanti per montaggio sporgente a parete

› bianco
› 1 contatto
› con cavo da 7,5 m

Y3113



Staffa per set porta, tipo H
› per porta sezionale (spessore pannello 40 mm) e porta basculante «Tipo H»
› Dimensioni squadra di fissaggio: 100 × 62,5 × 16 mm
› con viti e bulloni Ben

YS10228-00002



Staffa per set porta, tipo G
› per porta sezionale tipo G
› Dimensioni squadra di fissaggio: 100 × 64 × 16 mm
› con viti e bulloni Ben

YS10994-00001



Staffa per set porta, tipo piatto
› per porte sezionali
› Con fori oblunghi
› Dimensioni staffe: 130 × 55 mm
› con viti e bulloni Ben

YS11112-00001



Staffa per set porta, tipo E
› Per porte sezionali, produttore di pannelli epco
› Inserto in plastica per pannelli con taglio in altezza
› Dimensioni: 100 × 71 × 30 mm
› incluse viti, bulloni Ben e inserto per squadra di fissaggio

YS14071-00001



Staffa per set porta, tipo S1
› Squadra di fissaggio monopezzo
› con viti e bulloni Ben

Y1650V000



Staffa per set porta, tipo S2
› Squadra di fissaggio completa
› con viti e bulloni Ben

YS10201-00001

Staffe speciali



Distanza fori braccio di spinta 700 mm

› Dimensioni: 720×10 mm
› Distanza dei fori: 700 mm
› zincato

YS13449-00001

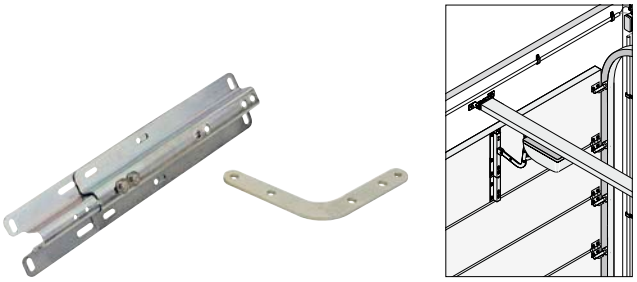

Ferramenta per porta sezionale con boomerang

› Regolabile in lunghezza per porte sezionali con guida semplice

Y3101



Ferramenta per porta sezionale senza boomerang

› Regolabile in lunghezza per porte sezionali con doppia guida
› Trasferimento della forza delicato, ad es. per porte di grandi dimensioni

Y3102

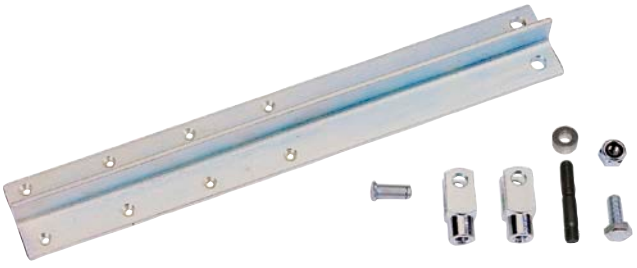

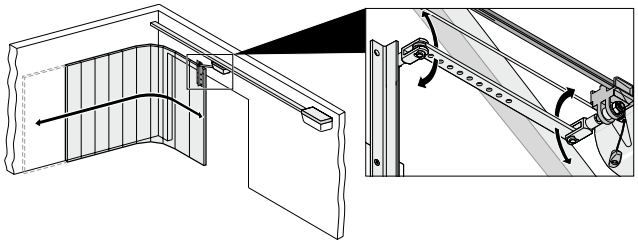

Staffe per porta a scorrimento orizzontale/porta sezionale laterale

› per montaggio a soffitto con porta a scorrimento orizzontale o porta sezionale laterale

Y3103



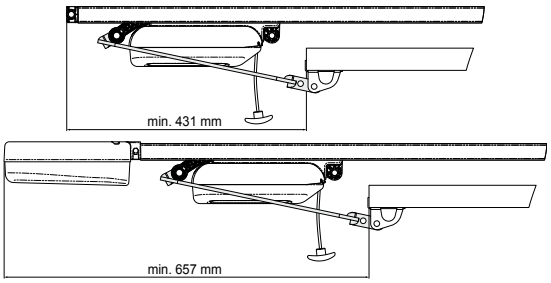

Kit ferramenta per architrave
› Staffa speciale per porte con altezza architrave ridotta o con molle torsionali posteriori
› Riduce la distanza tra slitta motore e anta di circa 24 cm
› con connettore GTA posteriore
› per SOMMER base+, pro+ e tiga+

Y7044V000





Connettore GTA
› per un secondo punto di attacco sul retro della slitta motore
› per bracci di spinta fino a 10 mm di larghezza
› per SOMMER base+, pro+ e tiga+

YS10741-00000

Ferramenta per architrave
› Staffa speciale per porte con altezza architrave ridotta o molla di torsione posteriore
› riduce la distanza tra slitta motore e anta di circa 23 cm
› per duo vision e duo rapido+

Y3122V000



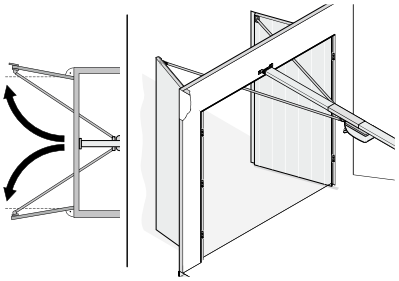

Braccio biforcuto
› Set di collegamento per l'automatizzazione di porte ad ante battenti con l'automazione a traino per porte da garage
› 2 bracci di spinta, di cui uno con attacco per cancello a molla
› Fino a larghezza porta di 2.800 mm
› con staffa di fissaggio a soffitto aggiuntiva e connettore GTA
› Solo per automazioni a traino per porte da garage SOMMER con centralina dedicata.
ⓘ Potrebbe essere necessaria una corsa più lunga!

YS10171-00002

Automazioni a traino per porte da garage



Braccio di spinta regolabile corto

› Lunghezza 1.500–2.500 mm

Y3105

Staffe speciali



Braccio di spinta regolabile lungo

› 2.500–3.500 mm di lunghezza

Y3106



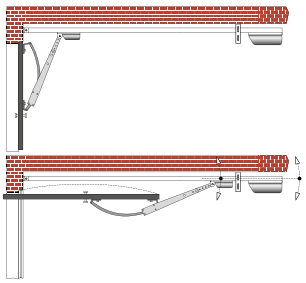

Braccio curvo

› per montaggio su porte con guida verticale (porte ribaltabili)

› L'altezza di passaggio si riduce di 170 mm.

⚠ La corsa può ridursi di 700 mm!

Y1500V000



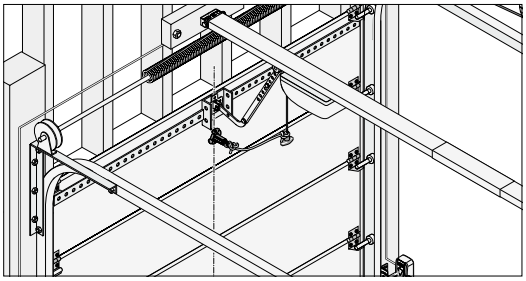

Serratura per sblocco di emergenza

› Per lo sblocco di emergenza dall'esterno con porte sezionali, porte sezionali laterali o cancelli ad ante battenti
› Montaggio semplice e preciso: non richiede punte a gradino
› Cavo piatto da 2.200 mm; tappo di protezione
› Protezione da inversione sicura: Le viti di fissaggio garantiscono uno sblocco affidabile in ogni momento
› Piccola serratura bella da vedere
› Tutte le serrature per sblocco di emergenza «Masterkey» possono essere aperte con # Y5116-100V100

Fori: Ø 13 mm, lunghezza: 50 mm, «Standardkey»

Y5116V000

Fori: Ø 13 mm, lunghezza: 50 mm, «Masterkey»

Y5116V100

Fori: Ø 13 mm, lunghezza: 70 mm, «Standardkey»

Y5116V003

Fori: Ø 18 mm, lunghezza: 50 mm, «Standardkey»

Y80103

Fori: Ø 18 mm, lunghezza: 50 mm, «Masterkey»

Y80104



Chiave Masterkey

› per serratura per sblocco di emergenza # Y5116V100 e # Y80104

Y5116-100V100

Chiave grezza per serratura di sblocco

› 2 unità

Y5116-000V000

La chiave Masterkey (# Y5116-100V100) è adatta a tutte le serrature per sblocco di emergenza «Masterkey» (# Y5116V100, # Y80104). Il sistema Masterkey risulta quindi particolarmente pratico per tutti gli amministratori. Le chiavi consegnate della serratura per sblocco di emergenza «Masterkey» non sono tra di loro compatibili.

Automazioni a traino per porte da garage

Sblocco di emergenza



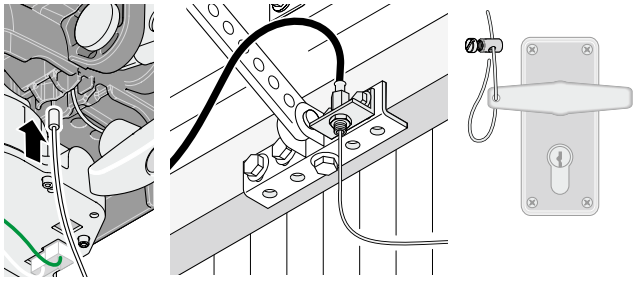

Tirante Bowden per sblocco di emergenza (standard)

› Fune 2.300 mm / Guaina 550 mm

Y1612



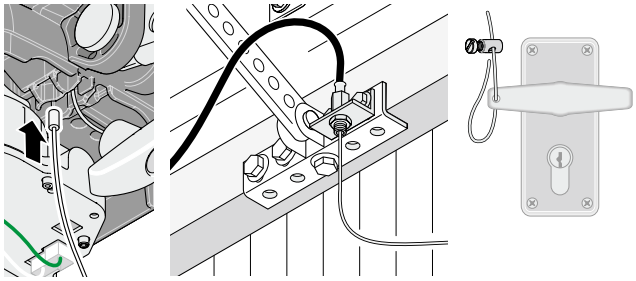

Tirante Bowden per sblocco di emergenza (lungo)

› Fune 5.000 mm / guaina 4.500 mm

› Ad es. per montaggio di un braccio curvo, di un braccio di spinta allungato o di un braccio biforcuto

Y1620

Tirante Bowden per sblocco di emergenza (lungo)

› Fune 2.590 mm / Guaina 1.500 mm

› Per montaggio con braccio curvo

Y1639V000



Dispositivo di sicurezza per porta pedonale

› Con cavo di serie per il collegamento nella slitta motore

Y3100



Dispositivo di sicurezza per porta pedonale con omologazione EN

› Con cavo di serie per il collegamento nella slitta motore
› conforme alla norma EN ISO 14119

Y3117



Kit interruttori porta pedonale

› per installazione diretta invisibile nella porta pedonale
› Rilevamento automatico dell'interruttore porta pedonale da parte del software dell'automazione
› Contatto Reed
› 12–24 Vac/Vdc, max. 10 mA
› Cavo di collegamento da 5 m
› conforme a EN 12453
› con base adesiva e fascetta fermacavo
› per SOMMER base^{+}, pro^{+} e tiga^{+}

YS11474-00001

Automazioni a traino per porte da garage



Serratura ausiliaria

› per blocco e sblocco automatico in cancelli con chiavistelli
› Con fune 2.500 mm

Y1609V001

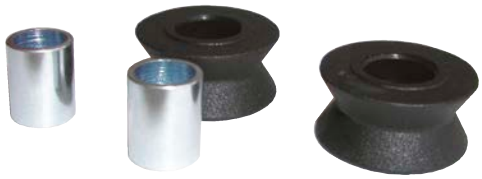

Kit rulli di rinvio

› per blocco e sblocco

Y3104V000

Serratura ausiliaria



Chiavistelli come serratura ausiliaria

› per dispositivo di bloccaggio in basso o al lato
› Adatta per serratura ausiliaria # Y1609V001

YS13990-00001

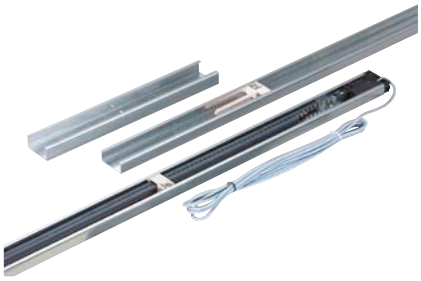

Kit guida per duo vision
› Corsa 2.600 mm
› Con 5 m di cavo di collegamento

Y1890V000

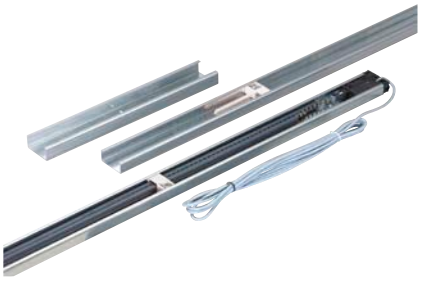

Kit guida per duo vision
› Corsa di movimento 3.000 mm
› Con 5 m di cavo di collegamento
› con staffa di fissaggio a soffitto extra

Y1891V000

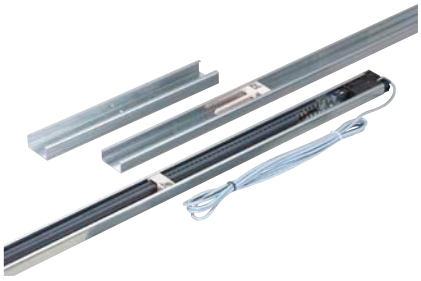

Kit guida per duo vision
› Corsa del movimento 3.400 mm
› Con 5 m di cavo di collegamento
› con staffa di fissaggio a soffitto extra

Y1892V000



Prolunga guida 800 mm
› con una staffa di fissaggio a soffitto extra, elemento di raccordo, catena, portacatena e materiale di fissaggio
› per duo vision

Y1634V000



Prolunga guida 1.600 mm
› con una staffa di fissaggio a soffitto extra, elemento di raccordo, catena, portacatena e materiale di fissaggio
› per duo vision

Y1628V000



Fissaggio portacatena con maglia di chiusura
› impedisce che la catena si allenti se l'automazione a traino per porte da garage viene utilizzata con due o più prolunghe (>1.600 mm)

Y5100

Automazioni a traino per porte da garage

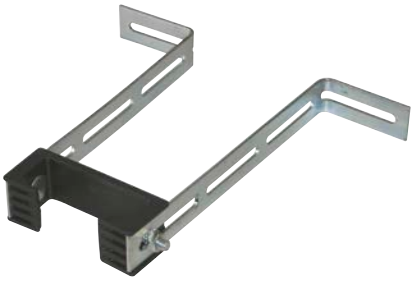

Staffa di fissaggio a soffitto
› separazione elettrica e termica tra guida e soffitto
› con materiale di fissaggio
› per duo vision

Y1613



Prolunga guida 1.096 mm
› con una staffa di fissaggio a soffitto extra, elemento di raccordo, catena, isolatore con magnete e materiale di fissaggio
› per SOMMER base^{+}, pro^{+} e tiga^{+}

Y10460V000



Staffa di fissaggio a soffitto
› separazione elettrica e termica tra guida e soffitto
› con materiale di fissaggio

Y1646V000

Accessori per guide

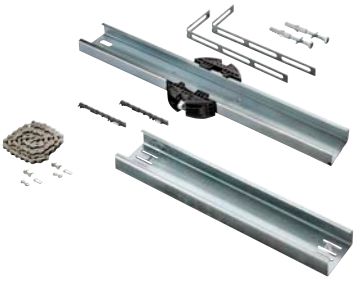

Prolunga guida 543 mm
› con una staffa di fissaggio a soffitto extra, elemento di raccordo, catena, isolatore con magnete e materiale di fissaggio
› per SOMMER base^{+}, pro^{+} e tiga^{+}

YS10868-00001



Kit isolatore con magnete
› Con maglia di chiusura in 3 parti
› Impedisce che la catena si allenti in caso di utilizzo di prolunghe guida
› Il fissaggio è garantito da un magnete nell'isolatore
› per SOMMER base^{+}, pro^{+} e tiga^{+}

Y10462V003

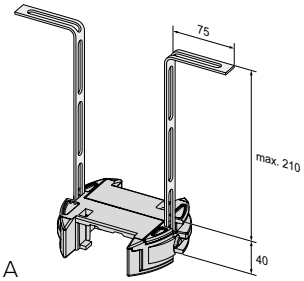

A

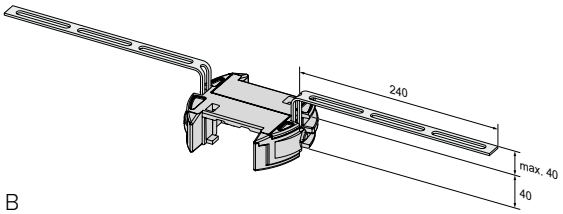

B

› Distanza massima dal soffitto: 210 mm (A) o 40 mm (B)
› per SOMMER base^{+}, pro^{+} e tiga^{+}



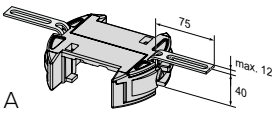

A

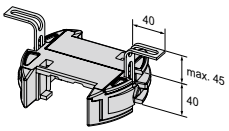

B

Staffa di fissaggio a soffitto
› separazione elettrica e termica tra guida e soffitto
› con ferro a nastro perforato corto
› con materiale di fissaggio
› Distanza massima dal soffitto: 12 mm (A) o 45 mm (B)
› per SOMMER base+, pro+ e tiga+

Y1646V002



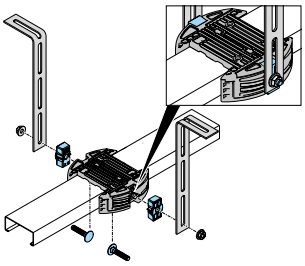

Kit staffe di fissaggio a soffitto
› per utilizzo con profili angolari più larghi di 18 mm per il fissaggio a soffitto
› con viti
› per staffa di fissaggio a soffitto# Y1646V000 e # Y1646V002

YS10178-00001



Supporto a soffitto
› Ferro a nastro perforato
› Dimensioni: 1.500 × 30 × 2,5 mm (L × P × A)
› Prolunga staffa di fissaggio a soffitto

Y5037



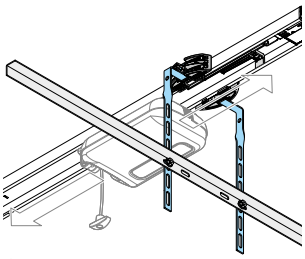
A

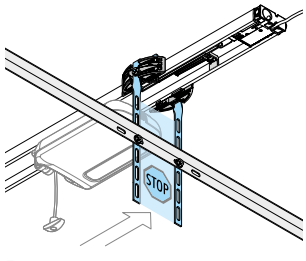

B

Staffa per telaio porta
› per collegare la staffa di fissaggio a soffitto e la traversa
› per SOMMER base+, pro+ e tiga+

YS10355-00001



Smagliacatena

› Utensile per accorciare in modo semplice e veloce la catena

Y65296V000

†) L'articolo non è scontabile.





Kit di montaggio duo

› per montare l'alloggiamento della centralina direttamente sulla guida

Y927

› per duo vision e duo rapido+

⚠ La corsa si riduce di 190 mm!

Automazioni per cancelli a battente



Scatola di giunzione
› Alloggiamento in materiale sintetico (IP67, RAL 7035)
› Dimensioni: 85 × 49 × 51 mm
› con 2× pressacavo con protezione antipiega

YS12615-00001



Kit cavi per il collegamento per twist 350 e twist XL
› Per collegare una seconda automazione all'alloggiamento della centralina
› con cavo da 12 m, scatola di giunzione (IP67) e collegamenti a vite
› Diametro: 5× 1,5 mm²

Y3271V000

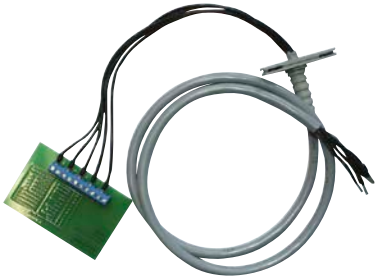

Kit di conversione twist XS
› Per l'uso di automazioni twist 200 E/EL su centraline twist XL-/XXL
› Diametro: 5× 1 mm²

Y3248V000

Generali



Kit cavi per il collegamento per twist 200 E/EL
› Per collegare una seconda automazione all'alloggiamento della centralina
› con cavo da 7 m, scatola di giunzione (IP67) e viti
› Diametro: 2× 1,5 mm²

Y3204V000



Kit cavi per il collegamento
› Per collegare una seconda automazione all'alloggiamento della centralina
› Lunghezza: 12 m
› Diametro: 5× 1,5 mm²

YS12938-00001



Viti per centralina twist
› 2× M16×1,5 SW22
› 1× M20×1,5 SW27

YS10152-00001

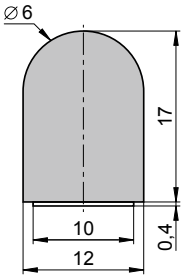

Profilo di protezione bordi
› Lunghezza: 6 m
› Colore: nero
› Adesivo su un lato

YS10332-00001



Elettroserratura (24 Vdc)
› Ulteriore protezione da atti vandalici
› Con contropiastre e lamiere di chiusura per bloccaggio laterale o a pavimento
› Senza cilindro profilato

Y3205V003



Cilindro per elettroserratura
› Cilindro profilato adatto per elettroserratura (# Y3205V003)
› con 3 chiavi (lunghezza: 40 mm; materiale: rame)

Y5102V000



Cassetta di sicurezza a chiave KeyGarage
› Per conservare in sicurezza fino a 50 chiavi o in aggiunta al kit serratura (# YS11142-00001) per proteggere la leva di sblocco da accessi non autorizzati.
› Dimensioni: 120 × 83,5 × 62 mm
› ampio, stabile alloggiamento metallico
› codice numerico (4 cifre) personalizzabile

YS11141-00001



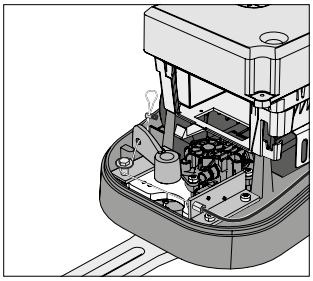

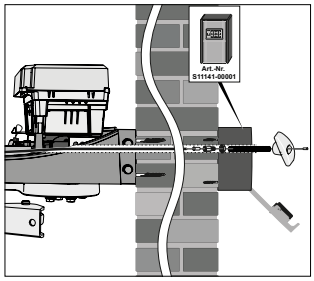

Kit sblocco
› Fune 5.000 mm, guaina 4.500 mm
› per sblocco di emergenza dall'esterno per twist AM

YS11142-00001

Automazioni per cancelli a battente



Kit sblocco NOVITÀ
› Fune 5.000 mm, guaina 4.500 mm
› per lo sblocco di emergenza dall'esterno per twist M e twist ML

YS11142-00002



Etichetta di avvertimento cancelli a battente
› Set di 5 etichette
› 80×110 mm

YS13875-00001



Luce Lumi Stick twist M/ML NOVITÀ
› Illuminazione ambientale opzionale per automazioni per cancelli a battente twist M e twist ML
› Quando il cancello si muove, il terreno viene illuminato.

YS13745-00001

Generali

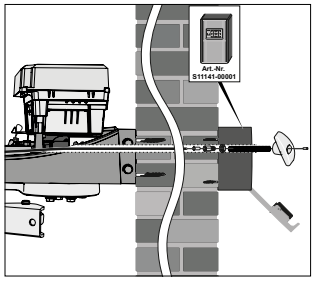

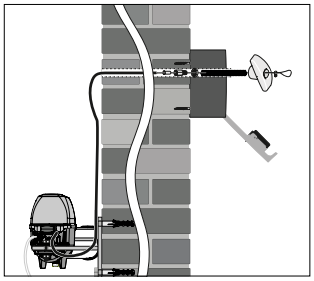



Safeguard DTA
› impedisce il ribaltamento delle ante in cancelli a battente in caso di rottura della cerniera
› Diametro del filo: 4 mm
› per ante di cancelli a battente fino a un max. di 500 kg o 5 m

YS13461-00001

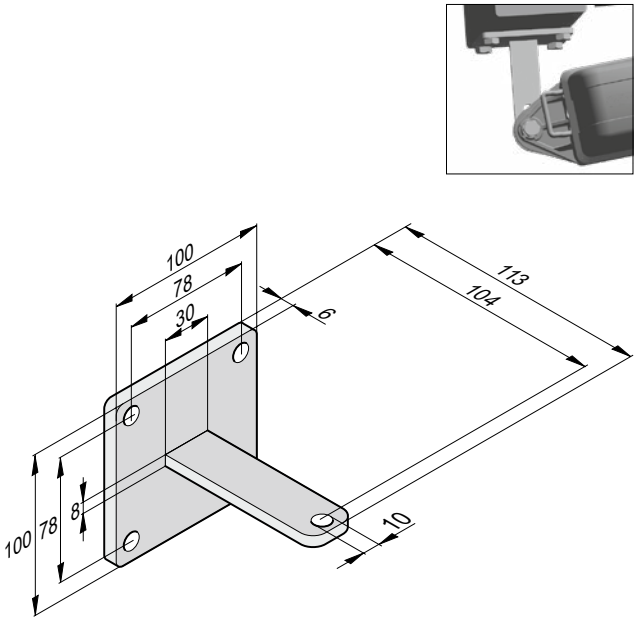

Staffa per montante 50/104 standard
› Utilizzabile a sinistra e a destra
› zincato

Y2251V000

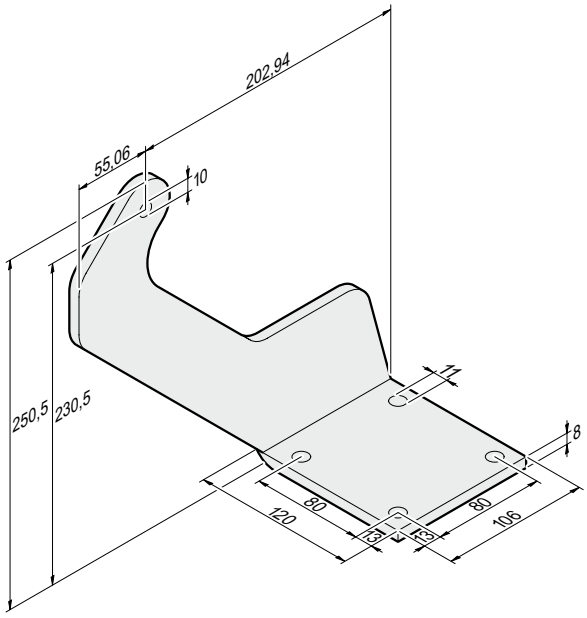

Staffa per montante 203/230,5 L
› fuori centro
› zincato a caldo
› utilizzabile per twist 200 E/EL, twist M/ML e twist 350

YS12854-00001

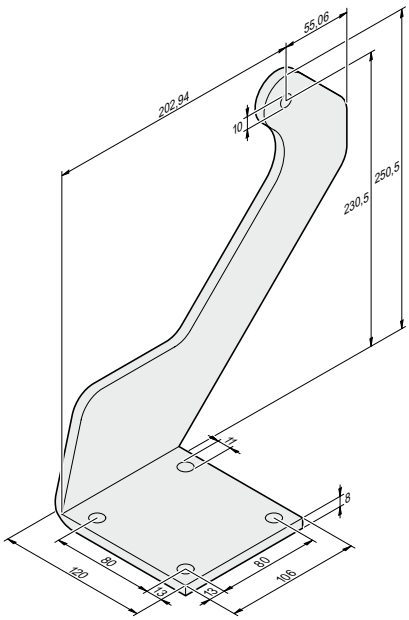

Staffa per montante 203/230,5 R
› fuori centro
› zincato a caldo
› utilizzabile per twist 200 E/EL, twist M/ML e twist 350

YS12855-00001

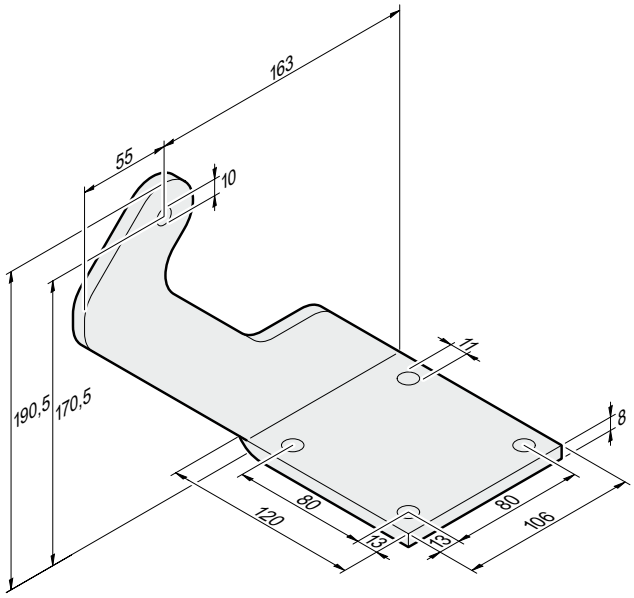

Staffa per montante 163/170,5 L
› fuori centro
› zincato a caldo

YS12856-00001

Automazioni per cancelli a battente

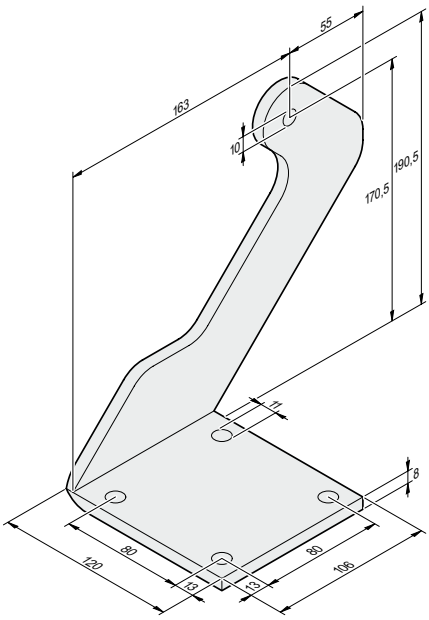

Staffa per montante 163/170,5 R

› fuori centro
› zincato a caldo

YS12857-00001

Staffe per twist M/ML

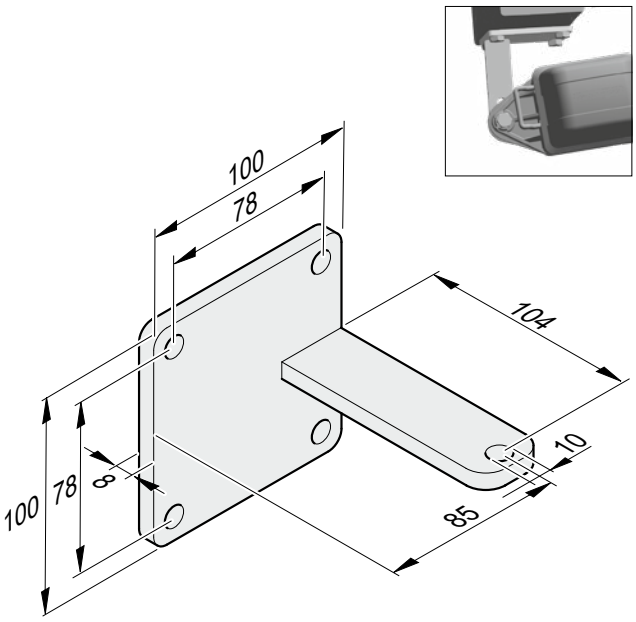

Staffa per montante 85/104 L+R

› Utilizzabile a sinistra e a destra

zincato

Y32063V001

Acciaio inox

Y32063V004

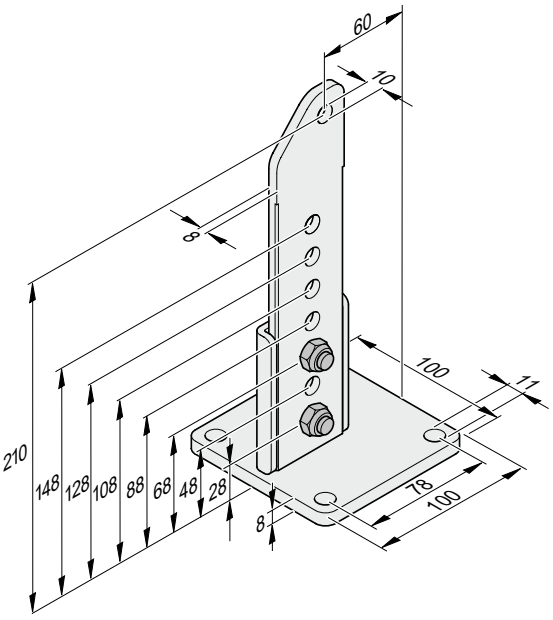

Staffa per montante 60/210 L

› impostazione variabile
› zincato
› utilizzabile per twist 200 E/EL, twist M/ML e twist 350

YS10751-00001

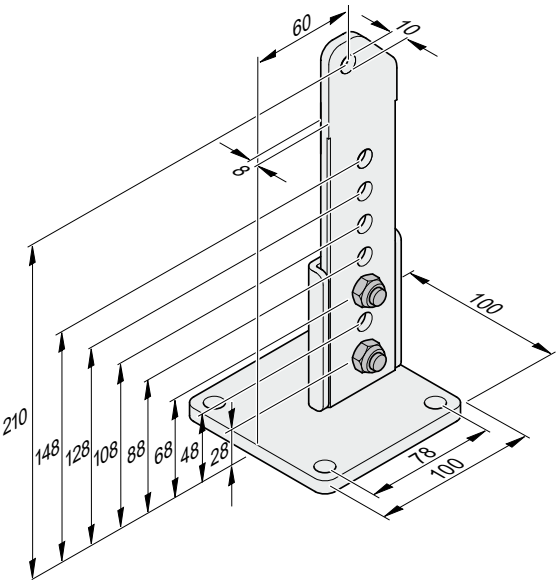

Staffa per montante 60/210 R

› impostazione variabile
› zincato
› utilizzabile per twist 200 E/EL, twist M/ML e twist 350

YS10755-00001

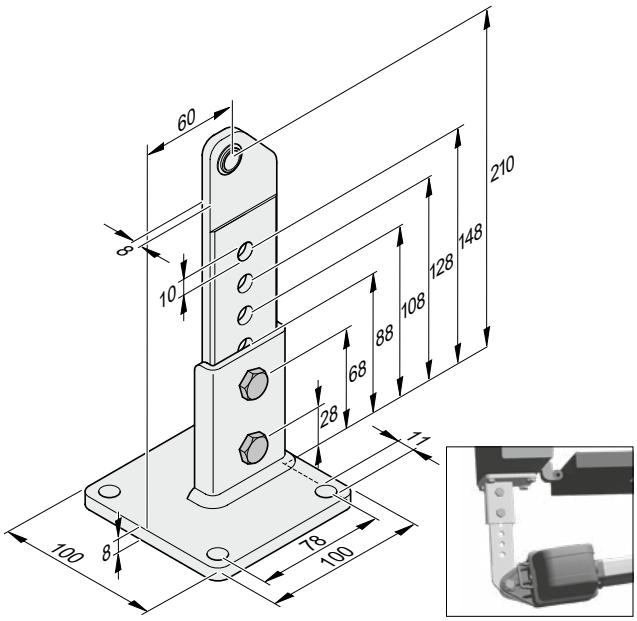

Staffa per montante con giunto sferico 60/210 L

› Per cancelli in pendenza (pendenza fino max. 10 %, peso max. anta 120 kg, larghezza max. anta 2,5 m)
› impostazione variabile
› zincato

YS10758-00001

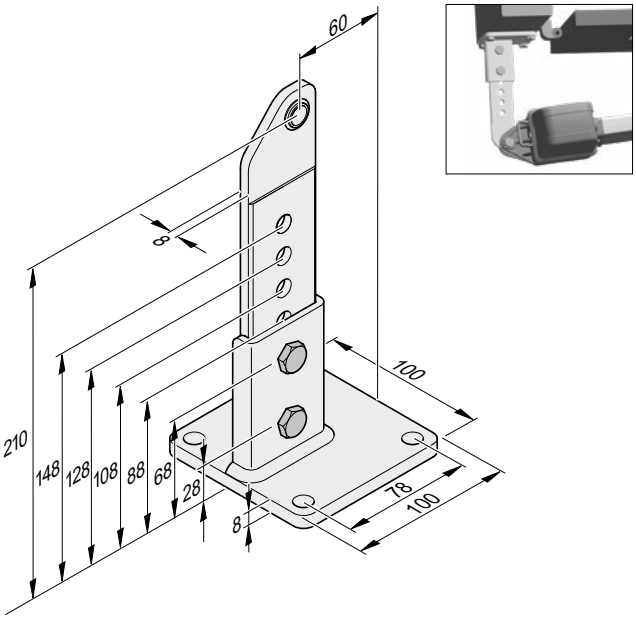

Staffa per montante con giunto sferico 60/210 R

› Per cancelli in pendenza (pendenza fino max. 10 %, peso max. anta 120 kg, larghezza max. anta 2,5 m)
› impostazione variabile
› zincato

YS10759-00001

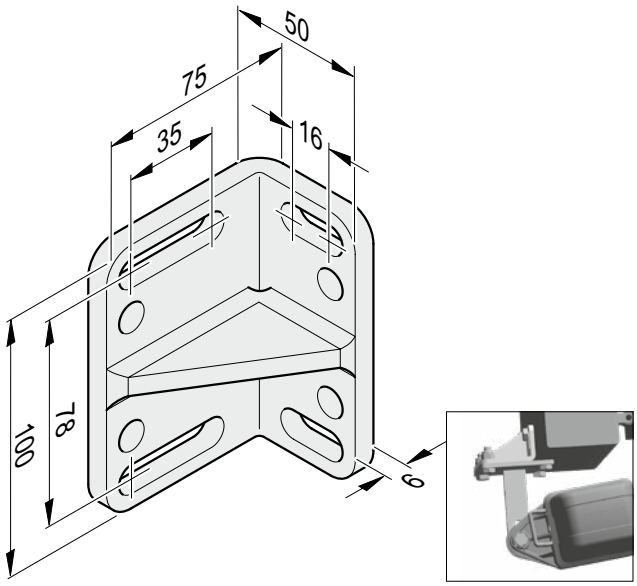

Consolle per staffa del montante L+R

› zincato
› saldato
› Adatta solo alle staffe per montanti # YS10751-00001, # YS10758-00001, # YS10755-00001, # YS10759-00001, # Y2251V000, # Y32063V001, # Y32063V002 e # Y32063V003

Y32066

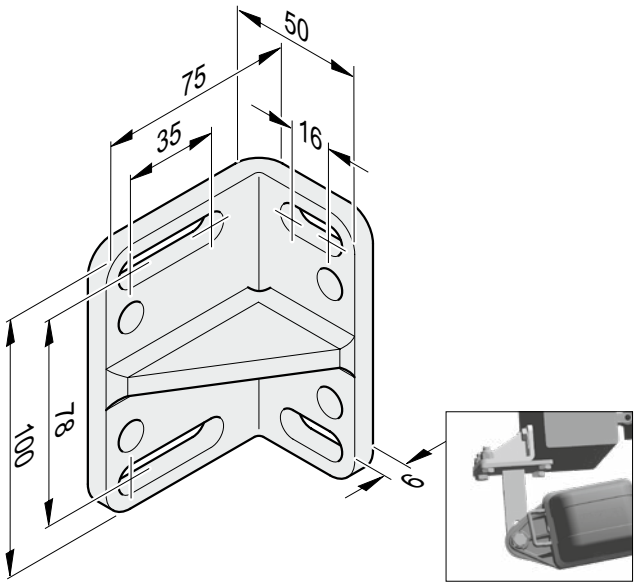

Consolle per staffa del montante L+R

› Acciaio inox
› saldato
› Adatto solo per staffa per montante # Y32063V004

Y32066V001

Automazioni per cancelli a battente

Staffe per twist M/ML

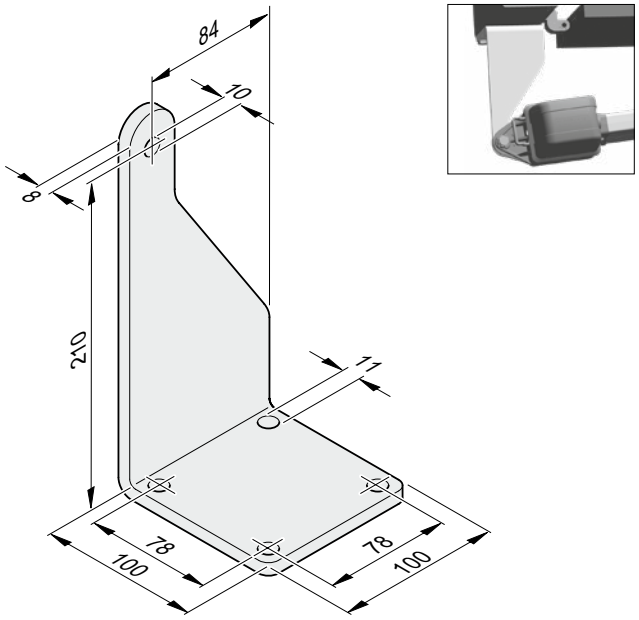

Staffa per montante 84/210 L

› zincato a caldo

Y32063V002

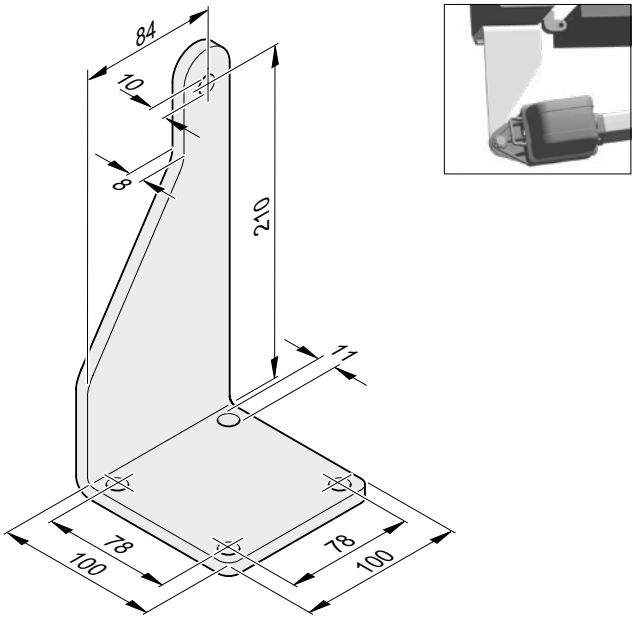

Staffa per montante 84/210 R

› zincato a caldo

Y32063V003

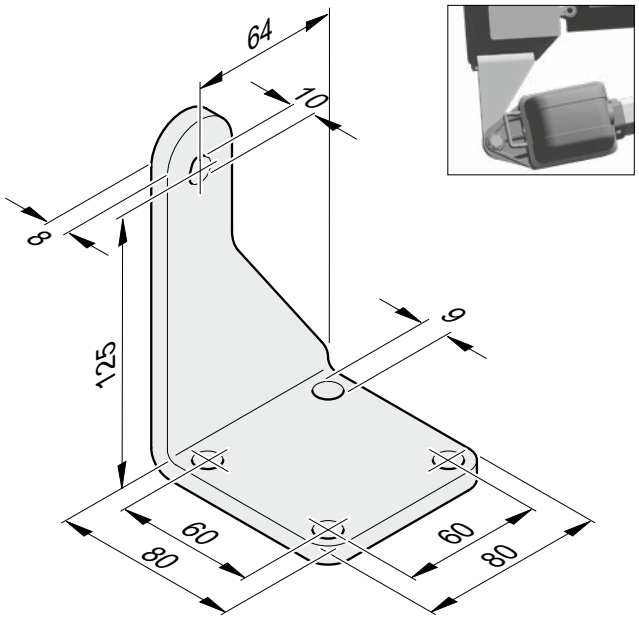

Staffa per montante 64/125 L

› zincato a caldo

Y32063V174

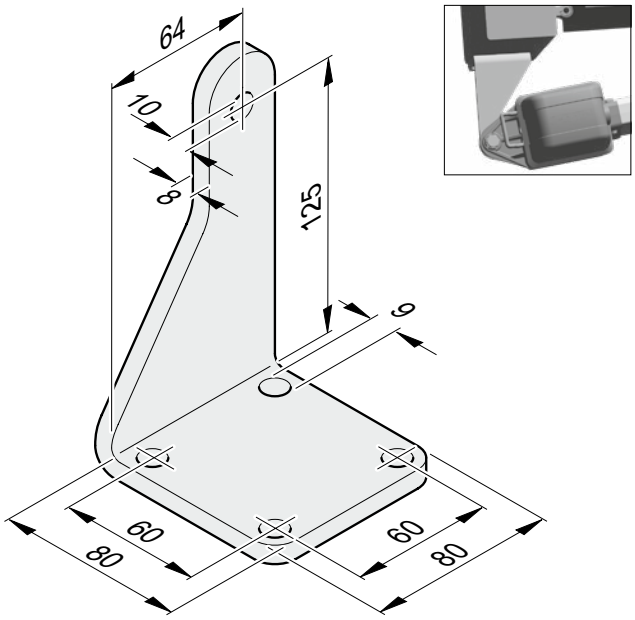

Staffa per montante 64/125 R

› zincato a caldo

Y32063V175

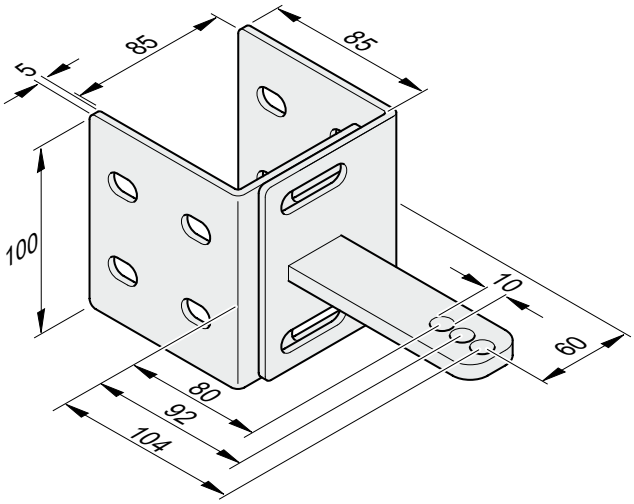

Staffa per montante 60/104 L+R

› Speciale per installazione dell'automazione su montanti in legno
› Impostazione variabile con spessore del montante da 90–140 mm
› Utilizzabile a sinistra e a destra

Y3108V000

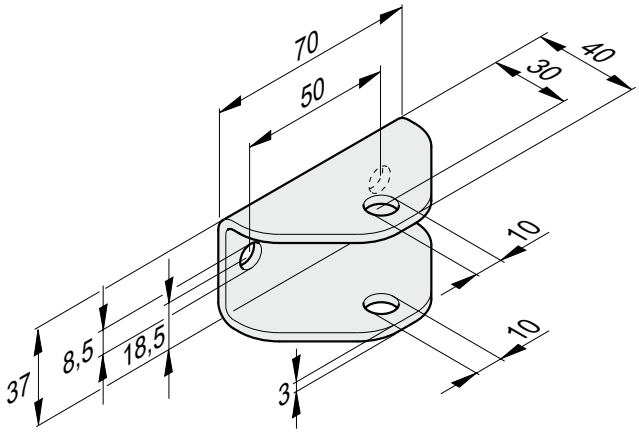

Staffa dell'anta

› Utilizzabile a sinistra e a destra
› zincato

YS11179-00001

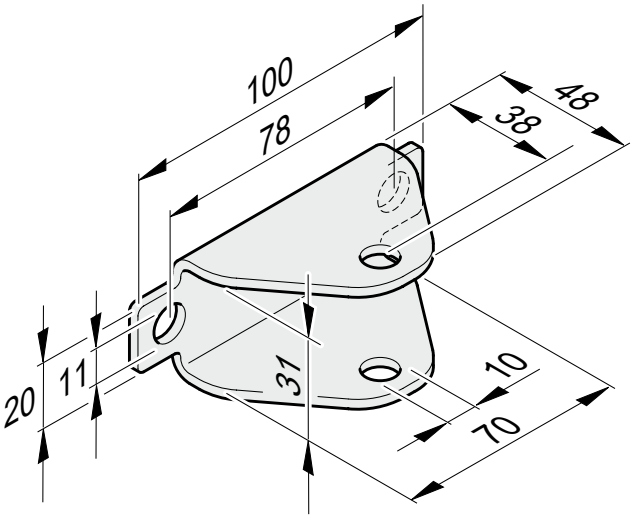

Staffa dell'anta

› Utilizzabile a sinistra e a destra
› Distanza tra i fori compatibile con automazioni twist 200 E fino all'anno di costruzione 05/2010

YS11627-00001 Zincato
YS11628-00001 Acciaio inox
YS11629-00001 Zincato a caldo

Staffe per twist 350

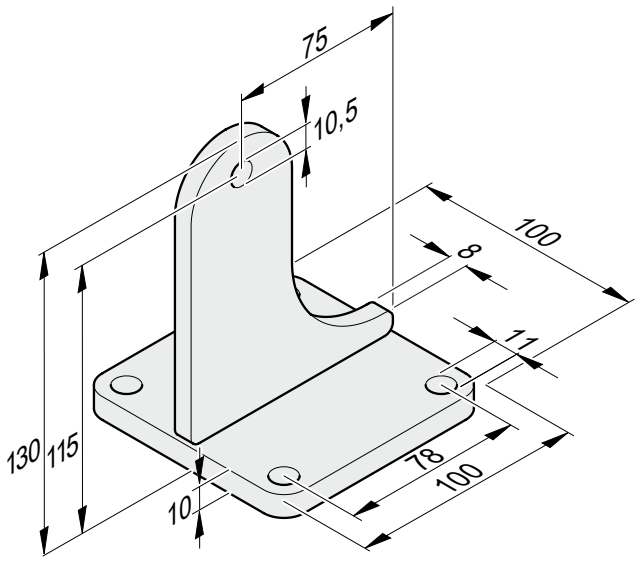

Staffa per montante 75/115
› Utilizzabile a sinistra e a destra
› zincato

Y12295V000

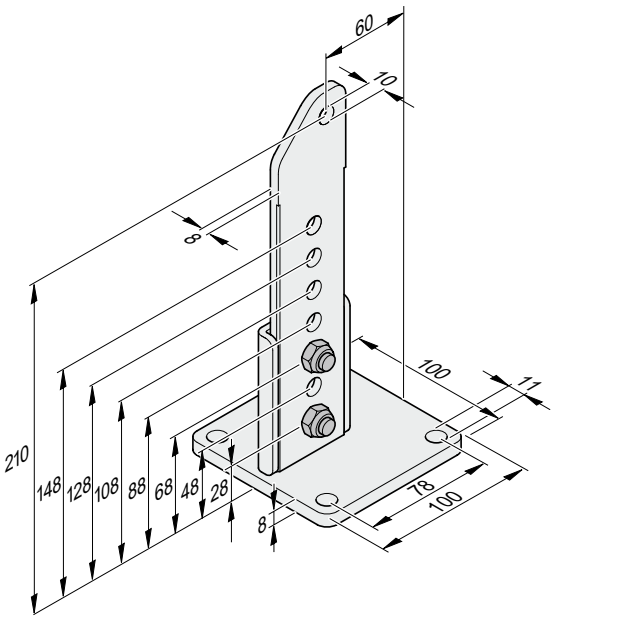

Staffa per montante 60/210 L
› impostazione variabile
› zincato
› utilizzabile per twist 200 E/EL, twist M/ML e twist 350

YS10751-00001

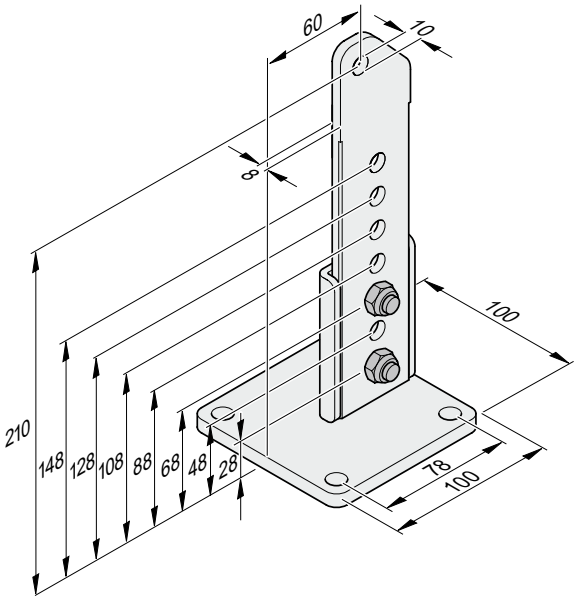

Staffa per montante 64/125 L
› impostazione variabile
› zincato
› utilizzabile per twist 200 E/EL, twist M/ML e twist 350

YS10755-00001

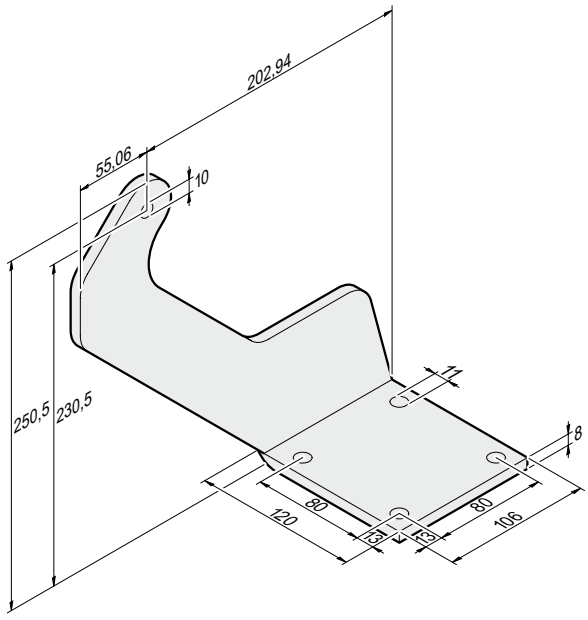

Staffa per montante 203/230,5 L
› fuori centro
› zincato a caldo
› utilizzabile per twist 200 E/EL, twist M/ML e twist 350

YS12854-00001

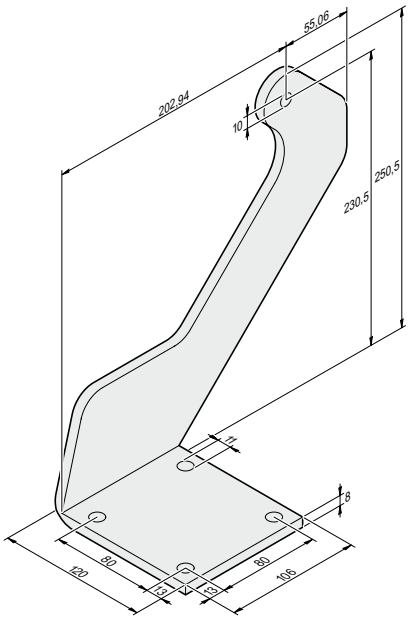

Staffa per montante 203/230,5 R

› fuori centro
› zincato a caldo
› utilizzabile per twist 200 E/EL, twist M/ML e twist 350

YS12855-00001

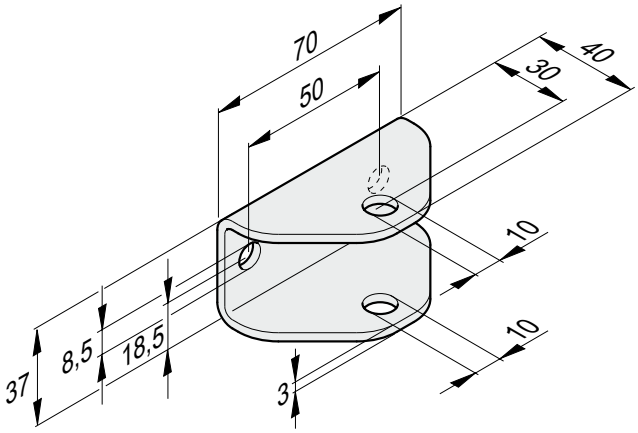

Staffa dell'anta

› Utilizzabile a sinistra e a destra
› zincato

YS11179-00001

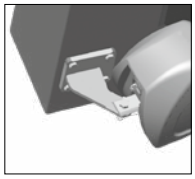

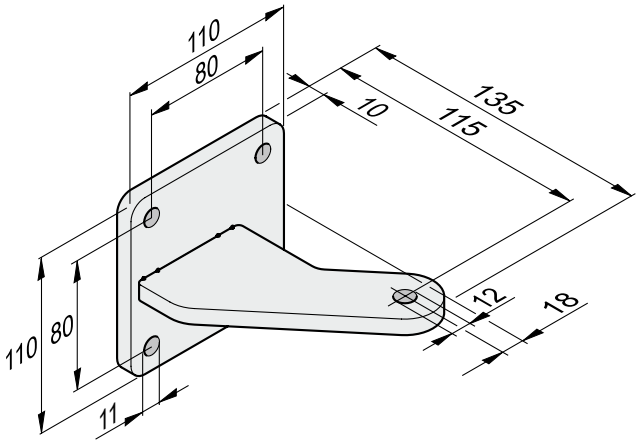

Staffa per montante 18/115 L+R
› Utilizzabile a sinistra e a destra
› zincato
› Con materiale di montaggio

Y2187V000

Staffe per twist XL

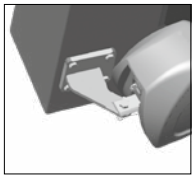

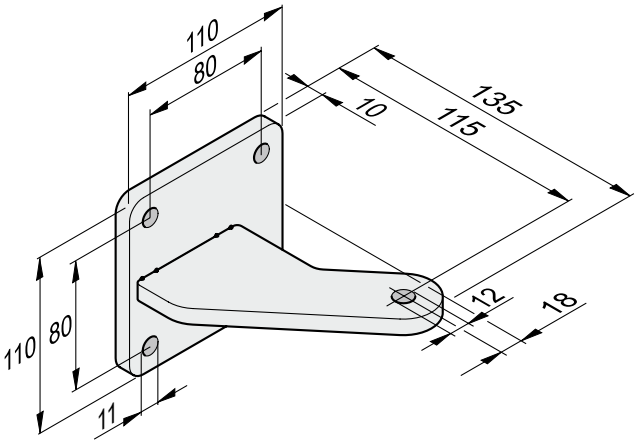

Staffa per montante 18/115 L+R
› Utilizzabile a sinistra e a destra
› Acciaio inox

Y14514V009

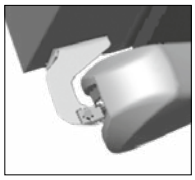

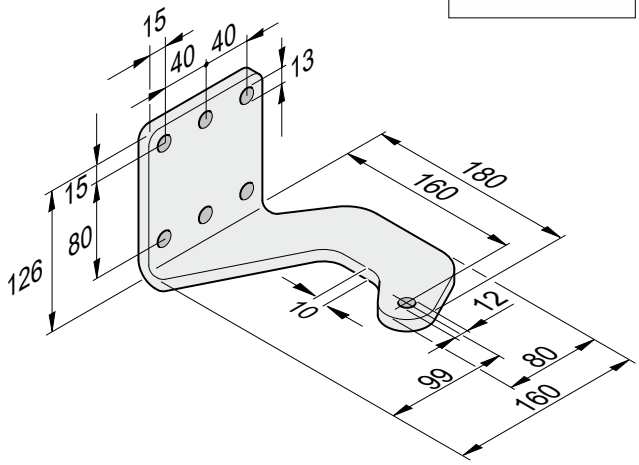

Staffa per montante 100/160 L
› 160 mm, piegato
› zincato

Y14514V005

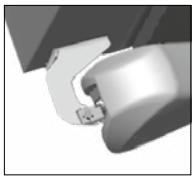

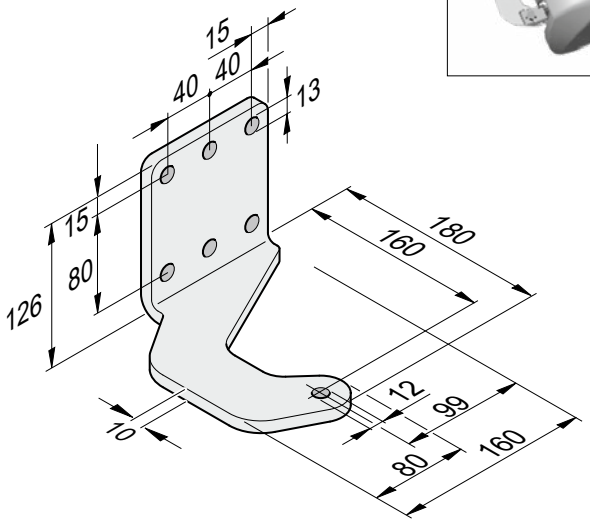

Staffa per montante 100/160 R
› 160 mm, piegato
› zincato

Y14514V006

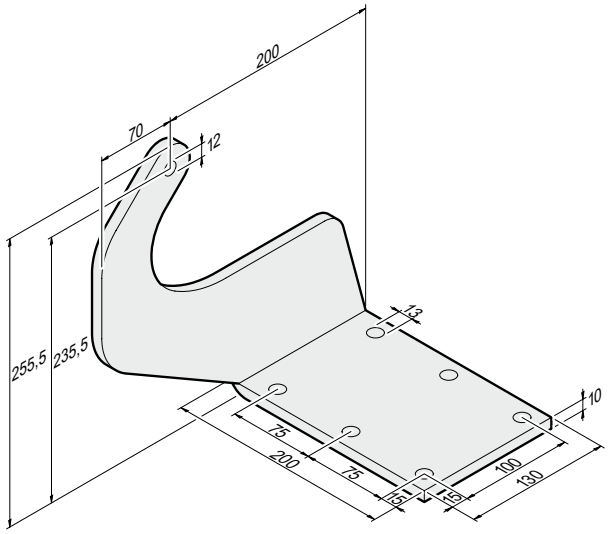

Staffa per montante 200/235,5 L
› fuori centro
› zincato a caldo

YS12858-00001

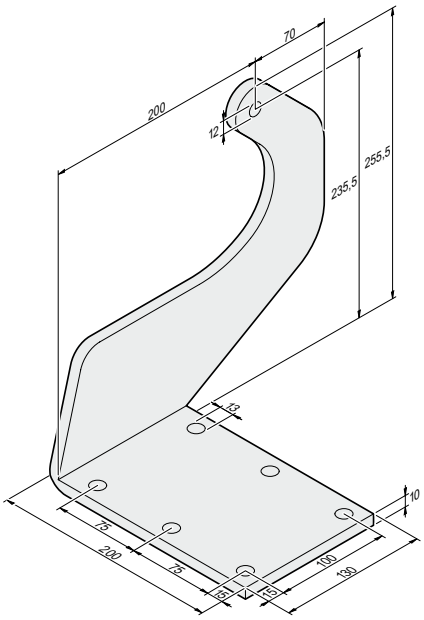

Staffa per montante 200/235,5 R
› fuori centro
› zincato a caldo

YS12859-00001

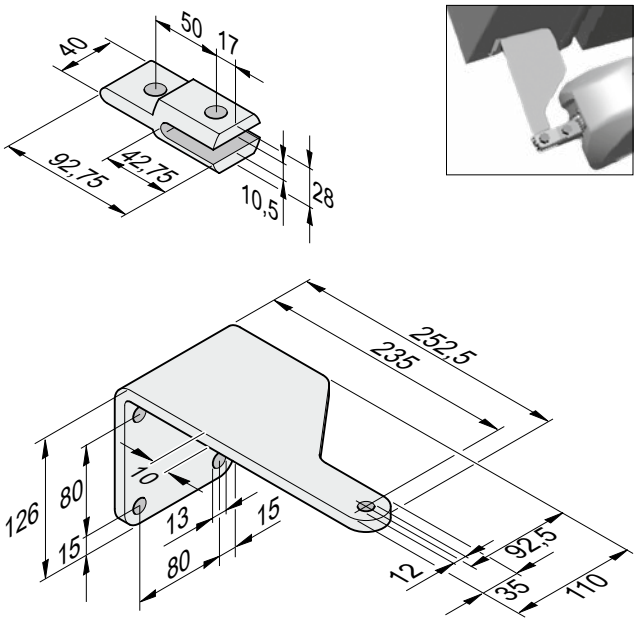

Kit completo «anta sinistra»
› Composto da: Staffa per montante 92/235 L, collegamento montante (# Y14525V000) e materiale di montaggio

Y7613V000

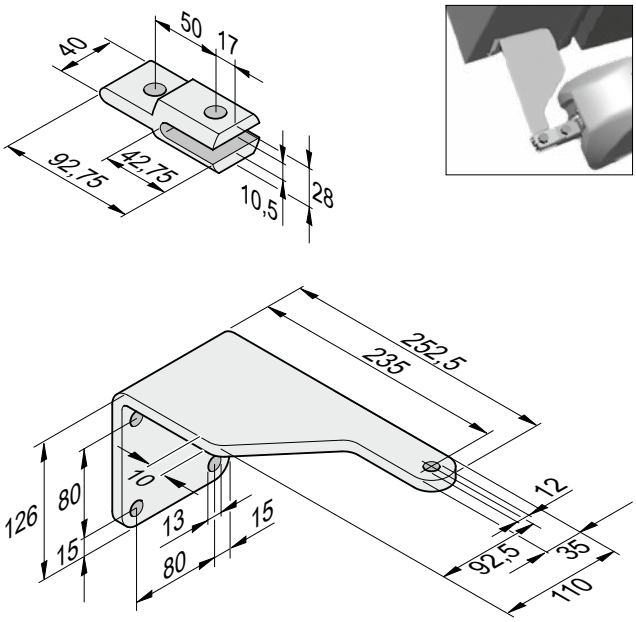

Kit completo «anta destra»
› Composto da: Staffa per montante 92/235 R, collegamento montante (# Y14525V000) e materiale di montaggio

Y7614V000

Automazioni per cancelli a battente

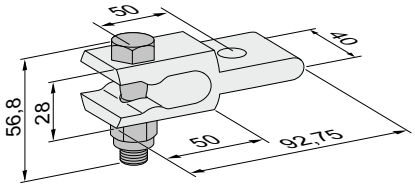

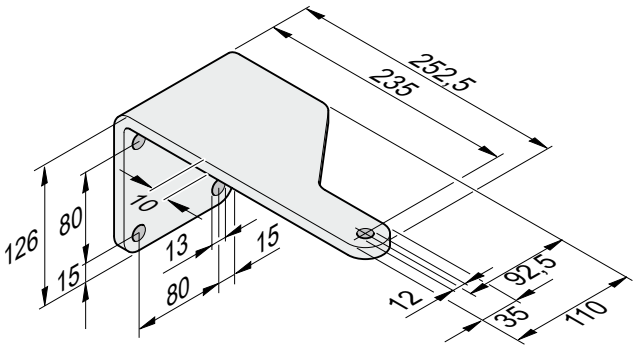

Kit pendenza twist XL DIN sinistra
› per pendenze fino al 10 %
› Composto da: Staffa per montante 92/235, collegamento montante (# Y7634V000)

YS12709-00001

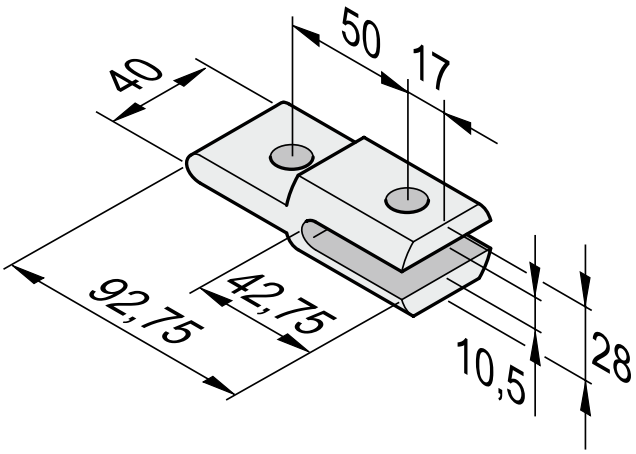

Collegamento montante
› Prolunga: 50 mm
› zincato

Y14525V000

Staffe per twist XL

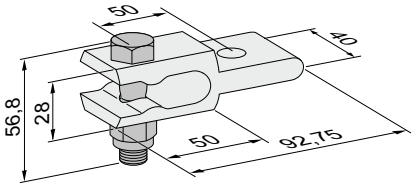

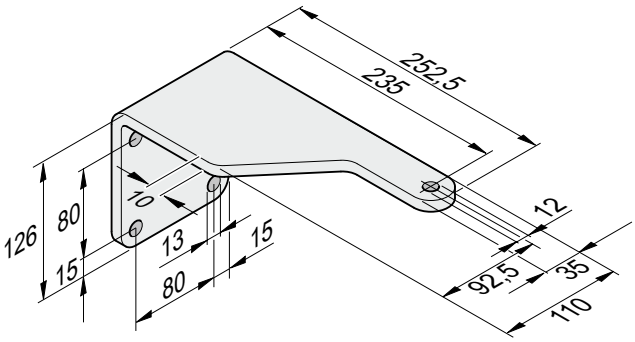

Kit pendenza twist XL DIN destra
› per pendenze fino al 10 %
› Composto da: Staffa per montante 92/235, collegamento montante (# Y7634V000)

YS12710-00001

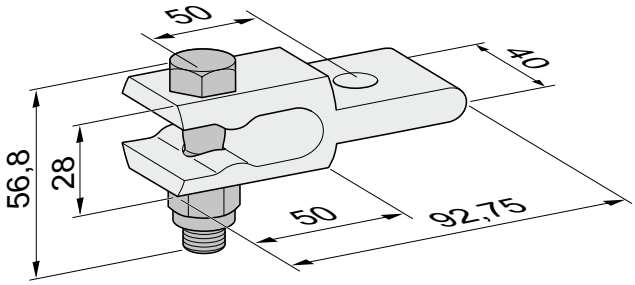

Collegamento montante per pendenza
› per porte in pendenza (con pendenza porta fino al 10 %, peso anta max. 300 kg, larghezza anta max. 5 m)
› Prolunga: 50 mm
› zincato
› con vite e dado

Y7634V000

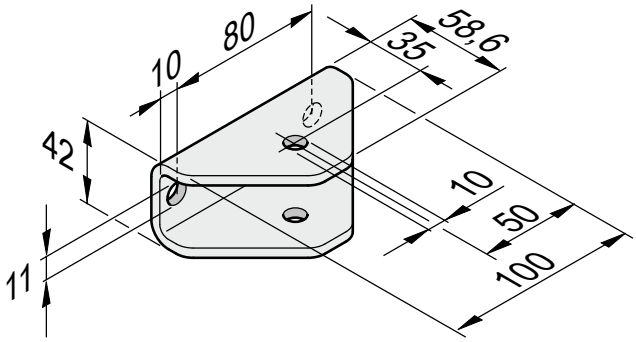

Staffa dell'anta

› Utilizzabile a sinistra e a destra
› zincato

Y14521V000

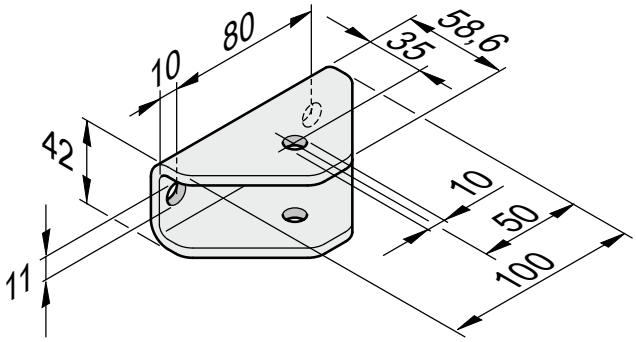

Staffa dell'anta

› Utilizzabile a sinistra e a destra
› Acciaio inox

Y14521V001



Consolle
› per automazioni per cancelli scorrevoli RUNner+
› Da rivestire di calcestruzzo
› 4× vite esagonale M8×30 mm
› Dimensioni: 308 × 165 × 204 mm (L × P × A)

Y5823V001

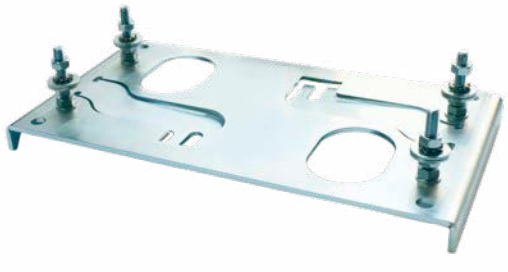

Consolle
› per automazioni per cancelli scorrevoli RUNner+
› Da rivestire di calcestruzzo
› 4× vite esagonale M8×45 mm
› Avvitabile
› Dimensioni: 316 × 165 × 24 mm (L × P × A)

Y5823V002



Consolle
› Per automazioni per cancelli scorrevoli STArter S2+
› Avvitabile
› Dimensioni: 260 × 180 × 15 mm (L × P × A)

Y2119V001

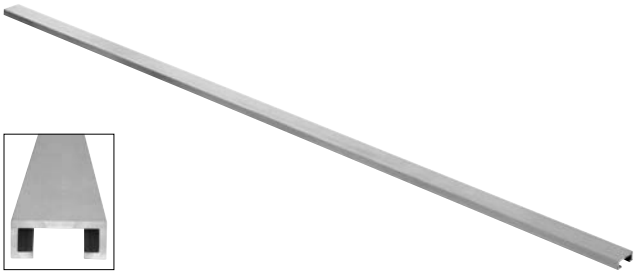

Guida a sezione C in alluminio
› indicato per profilo in gomma (passivo) e coste di sicurezza

Lunghezza 1 m

YS11847-00001

Lunghezza 2 m

YS11847-00002

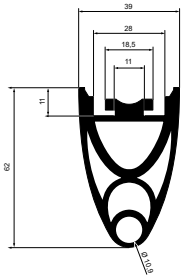

Profilo in gomma passivo, tipo GP62
› Per proteggere i bordi di chiusura
› Proprietà di ammortizzazione migliorate grazie al sistema a 3 camere
› Aspetto migliorato: la guida a sezione C in alluminio viene coperta da un profilo in gomma.

Y3677V000 al metro

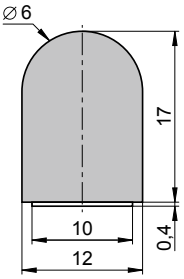

Profilo di protezione bordi
› Lunghezza: 6 m
› Colore: nero
› Adesivo su un lato

YS10332-00001



Cremagliera in plastica con cuore in acciaio
› Cremagliera in plastica (lunghezza: 1 m, dentatura: modulo 4)
› con materiale di fissaggio
› per cancelli scorrevoli fino a 600 kg

YS11114-00001



Cremagliera in acciaio zincato
› Cremagliera in acciaio (lunghezza: 1 m, dentatura: modulo 4)
› con materiale di fissaggio
› per cancelli scorrevoli 1.200 kg

YS12374-00001



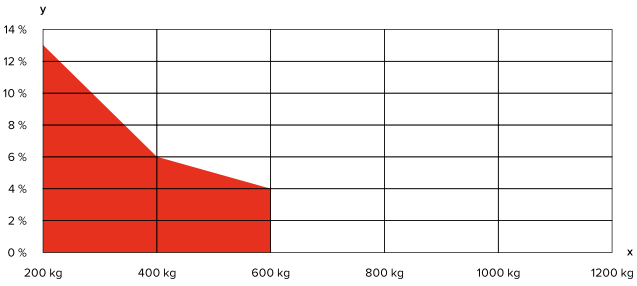

x: peso del cancello, y: pendenza

Ammortizzatore radiale per cancelli in pendenza, fino a 600 kg [1)]
› Regolazione ideale della velocità per cancelli in pendenza
› L'ammortizzazione su un lato può essere regolata senza soluzione di continuità
› Provvista di rotazione libera in direzione opposta
› Dentatura: modulo 4

Y5815V000



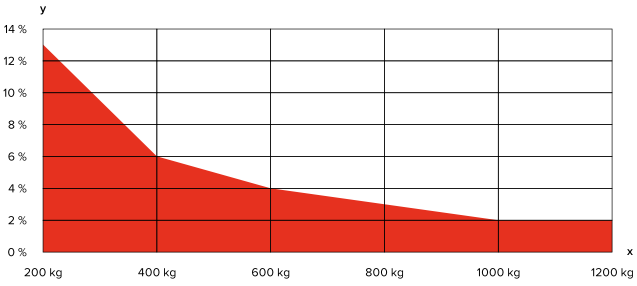

x: peso del cancello, y: pendenza

Ammortizzatore radiale per cancelli in pendenza, fino a 1.200 kg [1)]
› Regolazione ideale della velocità per cancelli in pendenza
› L'ammortizzazione su un lato può essere regolata senza soluzione di continuità
› Provvista di rotazione libera in direzione opposta
› Dentatura: modulo 4

Y5816V000

1) Nel rispetto delle norme e delle direttive contenute nella dichiarazione di incorporazione, in particolare la norma DIN EN 13241.



Estrattore per set GIGAslide

› Albero con peso

YS13749-00000



Etichetta di avvertimento per cancelli scorrevoli

› Set di 5 etichette

› 80×110 mm

YS13874-00001



Paletto mobile

› Paletto mobile in alluminio
› consigliato per sbarre di lunghezza > 4 m
› Corsa di regolazione 70 mm
› Con materiale di montaggio

YS14338-00001



Paletti di supporto

› consigliato per sbarre di lunghezza > 4 m
› Corsa di regolazione 200 mm
› Colore: bianco

YS11061-00001

Set di adattatori per sbarre

› Per convertire i modelli di sbarra ASB-6010 e ASB-6010A nelle barriere ovali 400, 580 e 500 LED.

YS13028-00001



Set cavi di collegamento per porte
› per ENTRAsys^{+} e ENTRAcode^{+}
› per tipo di serratura GU-SECURY

YS11594-00001



Set cavi di collegamento per porte
› per ENTRAsys^{+} e ENTRAcode^{+}
› per serratura tipo MACO

YS11594-00007



Kit di attrezzi
› per l'installazione del modulo centrale ENTRAsys^{+} e ENTRAcode^{+} nel pannello porta
› con trapano per casseforme, mandrino, 2× disco da taglio piccolo, tagliacavi, cacciavite, punta per lamiera Ø 9,6 mm, punta per lamiera Ø 4 mm e punta 2× Ø 2 mm

YS11675-00001



Trasformatore universale
› 230 Vac / 12 Vdc, 1.500 mA
› Dimensioni: 57 × 53 × 25 mm
› Protezione da sovraccarichi, cortocircuiti e alte temperature
› Corrente di dispersione <100 µA
› Protezione IP68

Y10361

[4] L'articolo non è scontabile.

Indice

Codice articolo	pagina
Y927	175
Y1500V000	166
Y1609V001	170
Y1612	168
Y1613	172
Y1620	168
Y1628V000	171
Y1634V000	171
Y1639V000	168
Y1646V000	172
Y1646V002	173
Y1650V000	163
Y1651V000	136
Y1890V000	171
Y1891V000	171
Y1892V000	171
Y2119V001	190
Y2187V000	186
Y2251V000	179
Y3100	169
Y3101	164
Y3102	164
Y3103	164
Y3104V000	170
Y3105	166
Y3106	166
Y3108V000	183
Y3113	162
Y3117	169
Y3119V000	153
Y3122V000	165
Y3204V000	176
Y3205V003	177
Y3248V000	176
Y3271V000	176
Y3280V013	62
Y3677V000	190
Y3680	147
Y3682	147
Y3800V000	159
Y4018V000	100
Y4018V001	100
Y4018V003	100
Y4018V020	100
Y4019V000	100
Y4019V001	100
Y4019V003	100
Y4019V021	100
Y4038V000	103
Y4076V001	111
Y4643V000	101
Y4643V000	110
Y4643V001	101
Y4643V001	110
Y4763V000	111
Y4763V001	111
Y4795V000	112
Y5024	142
Y5026	141
Y5037	173
Y5069V001	154
Y5070V001	154
Y5073V001	149
Y5075V002	151
Y5078	147

Codice articolo	pagina
Y5079	147
Y5095	151
Y5096V001	148
Y5100	171
Y5102V000	177
Y5114V000	155
Y5115V001	156
Y5116-000V000	167
Y5116-100V100	167
Y5116V000	167
Y5116V003	167
Y5116V100	167
Y5150V001	152
Y5230V000	153
Y5231V000	153
Y5232V000	153
Y5406V000	146
Y5412V000	146
Y5815V000	191
Y5816V000	191
Y5823V001	190
Y5823V002	190
Y7001V400	112
Y7004V000	105
Y7004V001	105
Y7004V002	105
Y7004V003	105
Y7028V000	144
Y7028V001	145
Y7029V000	144
Y7041V000	138
Y7042V000	138
Y7043V000	137
Y7044V000	165
Y7080V001	113
Y7084V000	113
Y7613V000	187
Y7614V000	187
Y7634V000	188
Y7640V000	145
Y10296V000	146
Y10297V000	146
Y10298V000	146
Y10361	194
Y10371	136
Y10373	109
Y10373	136
Y10377	136
Y10378	137
Y10382V000	142
Y10383V000	142
Y10460V000	172
Y10462V003	172
Y12295V000	184
Y14514V005	186
Y14514V006	186
Y14514V009	186
Y14521V000	189
Y14521V001	189
Y14525V000	188
Y20466V000	156
Y20466V001	156
Y20764V002	148
Y21106V000	104
Y21107V000	104

Codice articolo	pagina
Y32063V001	180
Y32063V002	182
Y32063V003	182
Y32063V004	180
Y32063V174	182
Y32063V175	182
Y32066	181
Y32066V001	181
Y50046	151
Y50046V002	149
Y65296V000	174
Y80103	167
Y80104	167
YITSI-COLL-50	145
YITSI-COLL-100	145
YS10019-00001	100
YS10152-00001	176
YS10171-00002	165
YS10178-00001	173
YS10201-00001	163
YS10202-00001	102
YS10205-00001	138
YS10212-00001	102
YS10212-00032	102
YS10228-00002	163
YS10305-00001	101
YS10332-00001	177
YS10332-00001	190
YS10343-00001	137
YS10355-00001	173
YS10357-XXXXX	132
YS10447-00001	103
YS10447-00002	103
YS10448-00001	100
YS10448-00012	100
YS10489-00001	143
YS10523-00002	156
YS10547-00001	160
YS10600-00001	145
YS10741-00000	165
YS10751-00001	180
YS10751-00001	184
YS10755-00001	180
YS10755-00001	184
YS10758-00001	181
YS10759-00001	181
YS10771-00001	155
YS10794-00001	105
YS10798-00002	142
YS10807-00001	139
YS10814-00002	148
YS10834-00001	162
YS10848-00003	148
YS10854-00001	138
YS10868-00001	172
YS10929-00001	144
YS10929-00002	144
YS10941-00001	160
YS10941-00003	160
YS10970-00001	145
YS10994-00001	163
YS10998-00001	125
YS11004-00001	107
YS11013-00001	145
YS11061-00001	193

Codice articolo	pagina
YS11066-00001	143
YS11112-00001	163
YS11114-00001	191
YS11141-00001	141
YS11141-00001	177
YS11142-00001	177
YS11142-00002	178
YS11179-00001	183
YS11179-00001	185
YS11186-XXXXX	125
YS11187-XXXXX	131
YS11188-XXXXX	131
YS11189-00001	124
YS11190-XXXXX	130
YS11191-00001	122
YS11192-00001	128
YS11342-00001	117
YS11449-00001	153
YS11450-00001	153
YS11456-00024	84
YS11466-00001	141
YS11474-00001	169
YS11479-00001	161
YS11480-00001	154
YS11481-00001	154
YS11511-00001	137
YS11524-00021	54
YS11525-00020	54
YS11526-XXXXX	62
YS11567-00004	74
YS11594-00001	194
YS11594-00007	194
YS11614-00001	123
YS11614-00004	123
YS11615-XXXXX	129
YS11615-XXXXX	129
YS11627-00001	183
YS11628-00001	183
YS11629-00001	183
YS11675-00001	194
YS11812-XXXXX	62
YS11842-00001	101
YS11842-00001	110
YS11847-00001	147
YS11847-00001	190

Codice articolo	pagina
YS11847-00002	147
YS11847-00002	190
YS11848-00001	149
YS11848-00002	149
YS11925-00001	101
YS12068-00001	141
YS12068-00002	141
YS12068-00003	141
YS12374-00001	191
YS12379-00001	149
YS12380-00001	149
YS12381-00001	149
YS12382-00001	150
YS12383-00001	150
YS12384-00001	150
YS12385-00001	150
YS12386-00001	150
YS12387-00001	151
YS12388-00001	150
YS12478-00001	144
YS12615-00001	176
YS12628-00001	157
YS12709-00001	188
YS12710-00001	188
YS12712-XXXXX	58
YS12713-XXXXX	58
YS12735-00008	70
YS12739-00001	148
YS12759-00001	140
YS12760-00001	140
YS12762-00001	140
YS12763-00001	140
YS12766-00001	140
YS12772-00001	94
YS12772-00002	95
YS12773-00001	94
YS12854-00001	179
YS12854-00001	184
YS12855-00001	179
YS12855-00001	185
YS12856-00001	179
YS12857-00001	180
YS12858-00001	187
YS12859-00001	187
YS12938-00001	176

Codice articolo	pagina
YS13010-00020	92
YS13011-00020	92
YS13012-00016	90
YS13013-00016	90
YS13028-00001	193
YS13065-00001	110
YS13071-00001	110
YS13449-00001	164
YS13461-00001	178
YS13494-00001	144
YS13519-00005	78
YS13571-00001	108
YS13574-00001	158
YS13611-00001	106
YS13645-00001	155
YS13655-00001	143
YS13681-00001	156
YS13687-00001	106
YS13694-00007	48
YS13695-00007	48
YS13696-00007	50
YS13697-00007	50
YS13704-00001	157
YS13745-00001	178
YS13749-00000	192
YS13874-00001	192
YS13875-00001	178
YS13990-00001	170
YS14071-00001	163
YS14338-00001	193
YS15000-00006	30
YS15001-00009	30
YS15002-00007	30
YS15018-00030	22
YS15021-00028	22
YS15024-00030	22
YS15042-00009	26
YS15045-00006	26
YS15048-00004	26
YS15075-00001	38
YS15078-00001	38
YS15078-00010	38
YS15083-00011	18
YS15086-00008	18

Italia

SOMMER Automazioni S.r.l.
Loc. Le Basse, 33
38123 Trento TN
Italia
italia@sommer-group.eu
www.sommer.eu

IT-IT | 05/2025 | senza prezzi
Con riserva di modifiche tecniche, errori di battitura ed errori di stampa.